(19)国家知识产权局

(12)实用新型专利

(10)授权公告号 CN 221865412 U
(45)授权公告日 2024.10.22

(21)申请号 202420322025.2

(22)申请日 2024.02.20

(73)专利权人 深圳广田集团股份有限公司
地址 518000 广东省深圳市罗湖区笋岗街道田心社区红岭北路2188号广田大厦30层

(72)发明人 文土福 张永业 邱卓平 董鑫 张惠富

(74)专利代理机构 深圳市润启知识产权代理事务所(普通合伙) 44664
专利代理师 孟丽娟

(51)Int.Cl.
A47H 2/00(2006.01)
A47H 23/00(2006.01)

权利要求书1页 说明书3页 附图3页

(54)实用新型名称

一种装配式组合快装窗帘盒构造

(57)摘要

本实用新型属于窗帘盒技术领域,具体涉及一种装配式组合快装窗帘盒构造,包括主龙骨和石膏板,所述石膏板固定连接在主龙骨的一侧,所述石膏板的顶端设置有等距分布的吊装结构,所述石膏板通过吊装结构固定连接在天花板上,所述石膏板的底端设置有铝合金窗帘盒,所述铝合金窗帘盒包括窗帘盒本体和若干等距分布在石膏板底端的安装件,所述窗帘盒本体通过安装件卡合连接在石膏板的底端,所述吊装结构包括吊杆。本实用新型,先在石膏板的底端安装上相应的安装件,然后将窗帘盒本体与安装件卡接,安装过程无需多人协助,单人即可完成,节省人力,窗帘盒本体在工厂预制,无需现场加工操作,安装简单方便,提高工人安装效率。

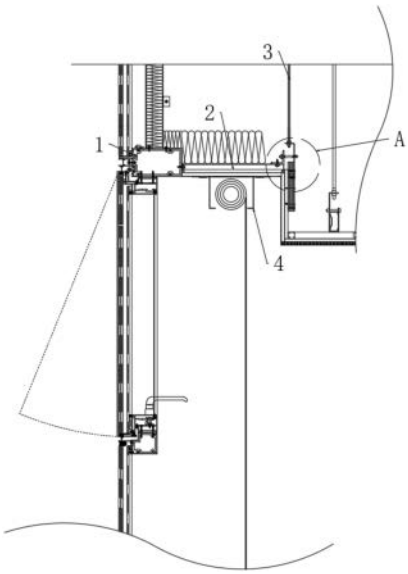

CN 221865412 U

1.一种装配式组合快装窗帘盒构造,包括主龙骨(1)和石膏板(2),其特征在于:所述石膏板(2)固定连接在主龙骨(1)的一侧,所述石膏板(2)的顶端设置有等距分布的吊装结构(3),所述石膏板(2)通过吊装结构(3)固定连接在天花板上,所述石膏板(2)的底端设置有铝合金窗帘盒(4),所述铝合金窗帘盒(4)包括窗帘盒本体(41)和若干等距分布在石膏板(2)底端的安装件(42),所述窗帘盒本体(41)通过安装件(42)卡合连接在石膏板(2)的底端。

2.根据权利要求1所述的一种装配式组合快装窗帘盒构造,其特征在于:所述吊装结构(3)包括吊杆(31),所述吊杆(31)的底端通过螺母固定连接有L形安装板(32),所述L形安装板(32)一侧的底部固定连接有垫板(33),所述垫板(33)通过螺钉与石膏板(2)的一侧固定连接。

3.根据权利要求2所述的一种装配式组合快装窗帘盒构造,其特征在于:所述L形安装板(32)的中部设置有螺栓(34),所述螺栓(34)的一端固定连接有L形连接板(35),所述L形连接板(35)的底端通过螺钉与石膏板(2)的顶端固定连接。

4.根据权利要求3所述的一种装配式组合快装窗帘盒构造,其特征在于:所述窗帘盒本体(41)的两侧均固定连接有沿窗帘盒本体(41)长度方向等距分布的凸板(43),若干所述凸板(43)分别与若干所述安装件(42)对应设置。

5.根据权利要求4所述的一种装配式组合快装窗帘盒构造,其特征在于:所述凸板(43)的表面开设有卡槽(44)。

6.根据权利要求5所述的一种装配式组合快装窗帘盒构造,其特征在于:所述安装件(42)包括基板(421)和支撑板(422),所述基板(421)和支撑板(422)之间固定连接有斜板(423),所述基板(421)的中部开设有通孔(424),所述支撑板(422)的中部开设有通槽(425),所述通槽(425)的内部固定连接有与卡槽(44)相配合的弹性片(426)。

7.根据权利要求6所述的一种装配式组合快装窗帘盒构造,其特征在于:所述支撑板(422)的一端固定连接有挡条(427)。

一种装配式组合快装窗帘盒构造

技术领域

[0001] 本实用新型属窗帘盒技术领域,具体涉及一种装配式组合快装窗帘盒构造。

背景技术

[0002] 目前室内装修工程窗帘盒制作是不可缺少的一部分,窗帘盒制作复杂的造型,需要根据图纸尺寸规格进行施工现场加工,需用夹板进行造型,现场工艺工序较多,高层及超高层民用建筑顶棚均为A级,夹板为B1级防火,夹板长时间在潮湿的环境下强度会下降甚至会发霉,导致用户体验感下降甚至会出现安全隐患,当前窗帘盒制作工序较多比较复杂,并且现场施工程序多,造成施工现场噪音大,安装工时多,现场施工板材切割灰尘大,产生垃圾较多,而且安装时需要多人进行协助,浪费人力。

实用新型内容

[0003] 本实用新型的目的在于提供一种装配式组合快装窗帘盒构造,它在安装过程无需多人协助,单人即可完成,节省人力,窗帘盒无需现场加工操作,安装简单方便,以解决上述背景技术中提出的问题。

[0004] 为实现上述目的,本实用新型提供如下技术方案:一种装配式组合快装窗帘盒构造,包括主龙骨和石膏板,所述石膏板固定连接在主龙骨的一侧,所述石膏板的顶端设置有等距分布的吊装结构,所述石膏板通过吊装结构固定连接在天花板上,所述石膏板的底端设置有铝合金窗帘盒,所述铝合金窗帘盒包括窗帘盒本体和若干等距分布在石膏板底端的安装件,所述窗帘盒本体通过安装件卡合连接在石膏板的底端。

[0005] 进一步的,所述吊装结构包括吊杆,所述吊杆的底端通过螺母固定连接有L形安装板,所述L形安装板一侧的底部固定连接有垫板,所述垫板通过螺钉与石膏板的一侧固定连接。

[0006] 进一步的,所述L形安装板的中部设置有螺栓,所述螺栓的一端固定连接有L形连接板,所述L形连接板的底端通过螺钉与石膏板的顶端固定连接。

[0007] 进一步的,所述窗帘盒本体的两侧均固定连接有沿窗帘盒本体长度方向等距分布的凸板,若干所述凸板分别与若干所述安装件对应设置。

[0008] 进一步的,所述凸板的表面开设有卡槽。

[0009] 进一步的,所述安装件包括基板和支撑板,所述基板和支撑板之间固定连接有斜板,所述基板的中部开设有通孔,所述支撑板的中部开设有通槽,所述通槽的内部固定连接有与卡槽相配合的弹性片。

[0010] 进一步的,所述支撑板的一端固定连接有挡条。

[0011] 与现有技术相比,本实用新型的有益效果是:先在石膏板的底端安装上相应的安装件,然后将窗帘盒本体与安装件卡接,安装过程无需多人协助,单人即可完成,节省人力,窗帘盒本体在工厂预制,无需现场加工操作,安装简单方便,提高工人安装效率。

附图说明

[0012] 图1为本实用新型的正剖视图；

[0013] 图2为本实用新型图1局部A的放大结构示意图；

[0014] 图3为本实用新型铝合金窗帘盒的立体结构示意图；

[0015] 图4为本实用新型安装件的立体结构示意图。

[0016] 附图中，各标号所代表的部件列表如下：

[0017] 1、主龙骨；2、石膏板；3、吊装结构；31、吊杆；32、L形安装板；33、垫板；34、螺栓；35、L形连接板；4、铝合金窗帘盒；41、窗帘盒本体；42、安装件；421、基板；422、支撑板；423、斜板；424、通孔；425、通槽；426、弹性片；427、挡条；43、凸板；44、卡槽。

具体实施方式

[0018] 为了使本实用新型的目的及优点更加清楚明白，以下结合实施例对本实用新型进行具体说明。应当理解，以下文字仅仅用以描述本实用新型的一种或几种具体的实施方式，并不对本实用新型具体请求的保护范围进行严格限定。

[0019] 如图1和3所示，一种装配式组合快装窗帘盒构造，包括主龙骨1和石膏板2，石膏板2固定连接在主龙骨1的一侧，石膏板2的顶端设置有等距分布的吊装结构3，石膏板2通过吊装结构3固定连接在天花板上，石膏板2的底端设置有铝合金窗帘盒4，铝合金窗帘盒4包括窗帘盒本体41和若干等距分布在石膏板2底端的安装件42，窗帘盒本体41通过安装件42卡合连接在石膏板2的底端。

[0020] 根据上述结构，在进行安装时，先将主龙骨1通过膨胀螺钉固定安装在目标墙面上，然后将石膏板2的一端与主龙骨1的一侧固定连接，通过吊装结构3将石膏板2吊装在天花板上，然后在石膏板2的底端安装上相应的安装件42，若干安装件42安装完成后，将窗帘盒本体41与安装件42卡接，从而将窗帘盒本体41卡合在石膏板2的底端，窗帘盒本体41在工厂预制，无需现场加工操作，安装简单方便，提高工人安装效率。

[0021] 如图2所示，吊装结构3包括吊杆31，吊杆31的底端通过螺母固定连接有L形安装板32，L形安装板32一侧的底部固定连接有垫板33，垫板33通过螺钉与石膏板2的一侧固定连接，L形安装板32的中部设置有螺栓34，螺栓34的一端固定连接有L形连接板35，L形连接板35的底端通过螺钉与石膏板2的顶端固定连接。

[0022] 根据上述结构，在安装石膏板2时，将吊杆31固定安装在天花板上，然后将垫板33与石膏板2的一侧固定连接，将L形连接板35与石膏板2的顶端固定连接，从而将石膏板2稳定的吊装在天花板上。

[0023] 如图3和4所示，安装件42包括基板421和支撑板422，基板421和支撑板422之间固定连接有斜板423，基板421的中部开设有通孔424，支撑板422的中部开设有通槽425，通槽425的内部固定连接有与卡槽44相配合的弹性片426，支撑板422的一端固定连接有挡条427。

[0024] 根据上述结构，安装铝合金窗帘盒4时，先将若干窗帘盒本体41按照相应的间距尺寸安装在石膏板2的底端，安装时通过螺钉贯穿通孔424将安装件42整体安装在石膏板2的底端。

[0025] 如图3所示，窗帘盒本体41的两侧均固定连接有沿窗帘盒本体41长度方向等距分

布的凸板43,若干凸板43分别与若干安装件42对应设置,凸板43的表面开设有卡槽44。

[0026] 根据上述结构,安装窗帘盒本体41时,将窗帘盒本体41贴紧在石膏板2的底端,然后将窗帘盒本体41向前滑动一段距离,使凸板43滑至相应支撑板422的上方,滑动时凸板43向下挤压弹性片426,当凸板43的一端滑至与挡条427的一侧接触后,弹性片426弹起卡在卡槽44的内部,从而将卡槽44卡合在支撑板422的上方,进而将窗帘盒本体41的位置进行固定。

[0027] 本实用新型的工作原理为:在安装石膏板2时,将吊杆31固定安装在天花板上,然后将垫板33与石膏板2的一侧固定连接,将L形连接板35与石膏板2的顶端固定连接,从而将石膏板2稳定的吊装在天花板上,安装铝合金窗帘盒4时,先将若干窗帘盒本体41按照相应的间距尺寸安装在石膏板2的底端,安装时通过螺钉贯穿通孔424将安装件42整体安装在石膏板2的底端,安装窗帘盒本体41时,将窗帘盒本体41贴紧在石膏板2的底端,然后将窗帘盒本体41向前滑动一段距离,使凸板43滑至相应支撑板422的上方,滑动时凸板43向下挤压弹性片426,当凸板43的一端滑至与挡条427的一侧接触后,弹性片426弹起卡在卡槽44的内部,从而将卡槽44卡合在支撑板422的上方,进而将窗帘盒本体41的位置进行固定。

[0028] 以上所述仅是本实用新型的优选实施方式,应当指出,对于本技术领域的普通技术人员来说,在不脱离本实用新型原理的前提下,还可以作出若干改进和润饰,这些改进和润饰也应视为本实用新型的保护范围。本实用新型中未具体描述和解释说明的结构、装置以及操作方法,如无特别说明和限定,均按照本领域的常规手段进行实施。

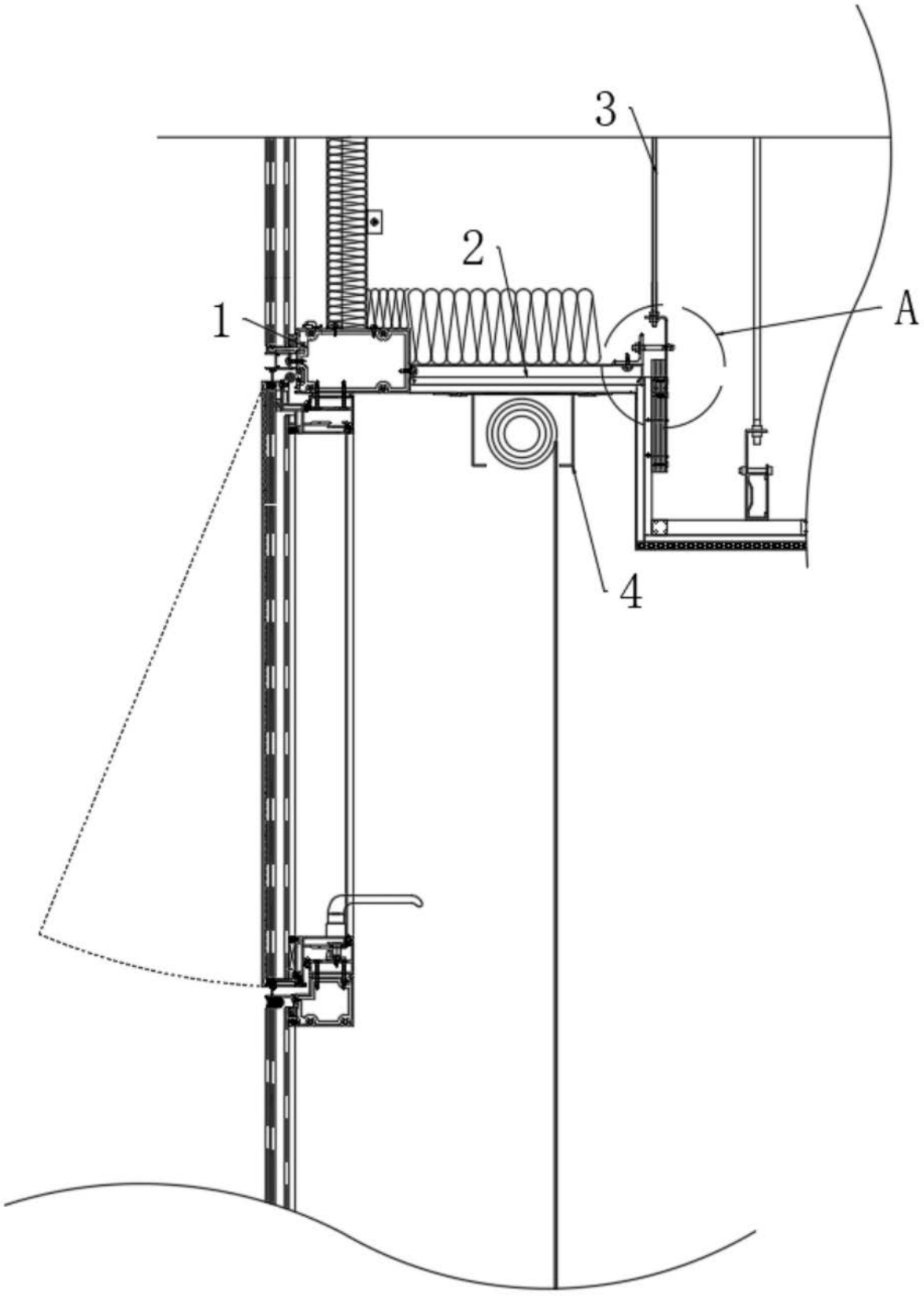

图1

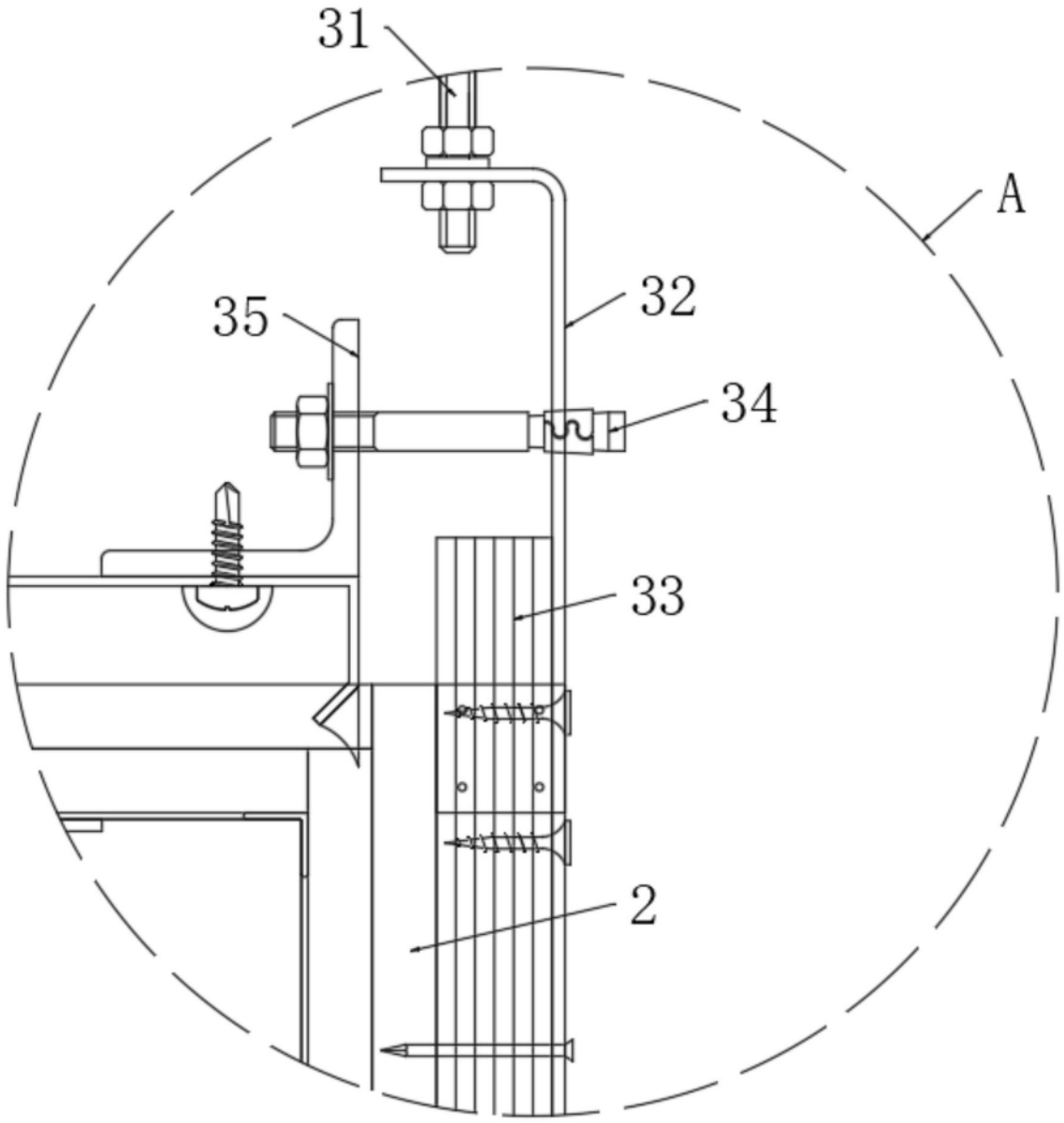

图2

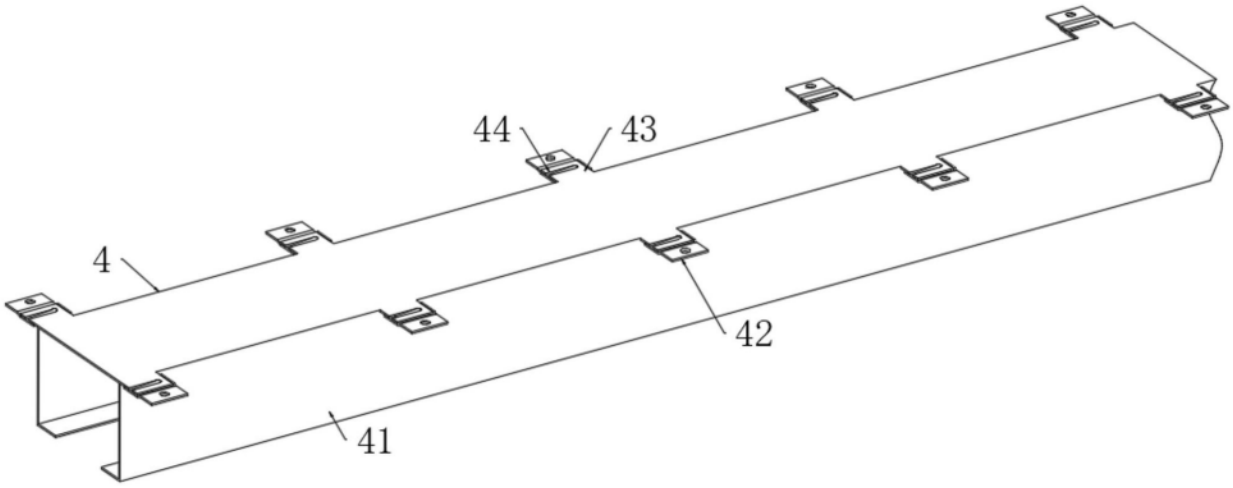

图3

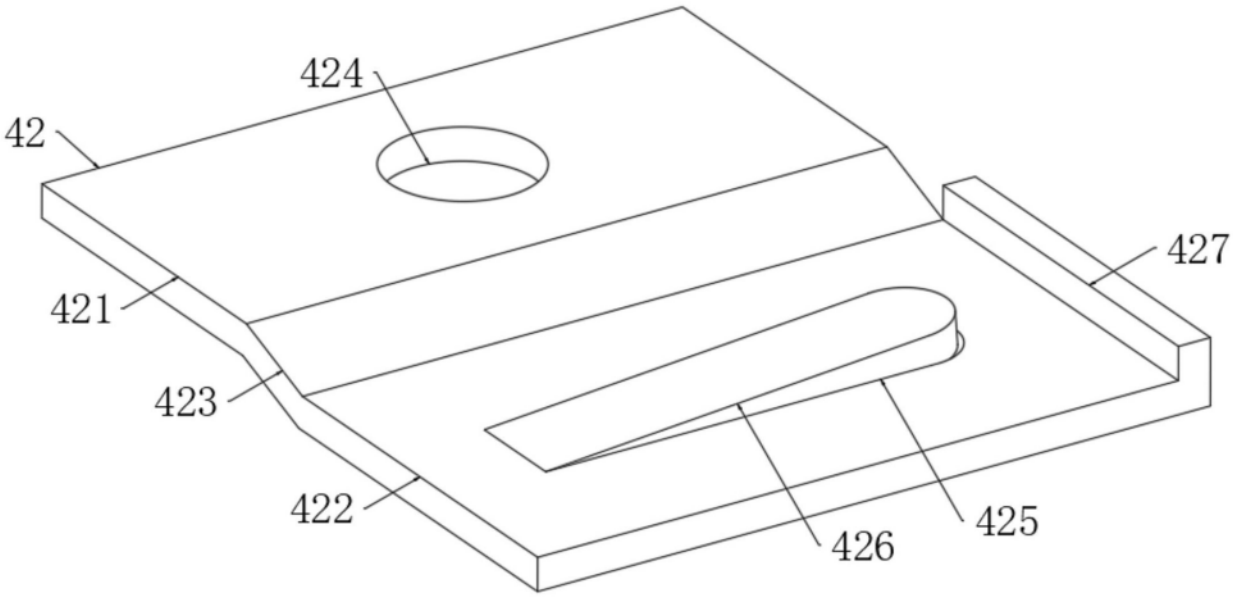

图4