(19)中华人民共和国国家知识产权局

(12)实用新型专利

(10)授权公告号 CN 203088709 U
(45)授权公告日 2013.07.31

(21)申请号 201220750431.6

(22)申请日 2012.12.31

(73)专利权人 九阳股份有限公司
地址 250118 山东省济南市槐荫区新沙北路12号

(72)发明人 朱泽春 李刚灵 王凌华 陈建强

(51)Int.Cl.
A47J 27/08(2006.01)
A47J 27/09(2006.01)

权利要求书1页 说明书4页 附图6页

(54)实用新型名称

一种安全开盖的翻盖式电压力锅

(57)摘要

本实用新型公开了一种安全开盖的翻盖式电压力锅，涉及厨房烹饪器具技术领域，解决了现有电压力锅在旋合状态下误开盖的技术问题。本实用新型一种安全开盖的翻盖式电压力锅，包括锅体和锅盖，上盖上设有固定卡扣，锅体上设有活动卡扣和连接到活动卡扣的开盖按钮，锅体上活动卡扣处设有避让缺口，上盖上设有导向孔，导向孔内设有止开销轴，止开销轴上设有拨动件，旋盖上设有压块，旋转旋盖扣合并使压块压动拨动件向下运动，拨动件带动止开销轴沿导向孔向下插入到避让缺口中，并且止开销轴阻挡活动卡扣与固定卡扣相互脱开。本实用新型实施例主要用在电压力锅中，尤其适用于上盖和锅体需要扣合的电压力锅中。

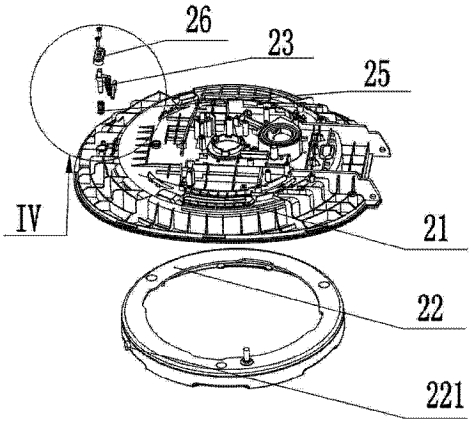

CN 203088709 U

1. 一种安全开盖的翻盖式电压力锅，包括锅体和锅盖，锅盖包括上盖和旋盖，旋盖安装在上盖下方且与锅体旋转扣合，上盖铰接在锅体上，上盖上设有固定卡扣，锅体上设有活动卡扣和连接到活动卡扣的开盖按钮，固定卡扣与活动卡扣相互扣合，按动开盖按钮使得活动卡扣与固定卡扣相互脱开，其特征在于，锅体上活动卡扣处设有避让缺口，上盖上设有导向孔，导向孔内设有止开销轴，止开销轴上设有拨动件，旋盖上设有压块，旋转旋盖扣合并使压块压动拨动件向下运动，拨动件带动止开销轴沿导向孔向下插入到避让缺口中，并且止开销轴阻挡活动卡扣与固定卡扣相互脱开。

2. 根据权利要求 1 所述的电压力锅，其特征在于，所述止开销轴上设有复位弹簧。

3. 根据权利要求 1 所述的电压力锅，其特征在于，所述拨动件上设有导向斜面，压块沿导向斜面向下压动拨动件。

4. 根据权利要求 3 所述的电压力锅，其特征在于，所述拨动件包括连接杆和拨动块，连接杆位于止开销轴的侧方且一端固定在止开销轴上，拨动块固定在连接杆的另一端，导向斜面设置在拨动块上。

5. 根据权利要求 1 至 4 中任意一项所述的电压力锅，其特征在于，所述上盖下方设有容置腔，旋盖设在容置腔内，容置腔的腔壁上设有避让孔，止开销轴安装在上盖上容置腔的外侧，拨动件从避让孔伸入到容置腔内。

6. 根据权利要求 5 所述的电压力锅，其特征在于，所述容置腔的侧壁上设有引导拨动件运动方向的导向槽。

7. 根据权利要求 1 至 4 中任意一项所述的电压力锅，其特征在于，所述上盖上还设有压板，通过压板将止开销轴安装在上盖上。

8. 根据权利要求 7 所述的电压力锅，其特征在于，所述压板上设有通孔，止开销轴的上端穿过通孔。

9. 根据权利要求 1 至 4 中任意一项所述的电压力锅，其特征在于，所述锅体上设有开口，活动卡扣设置在开口处，开口处设有挡块，避让缺口设置在挡块上。

10. 根据权利要求 1 至 4 中任意一项所述的电压力锅，其特征在于，所述活动卡扣上设有与止开销轴相对应的凹槽。

一种安全开盖的翻盖式电压力锅

技术领域

[0001] 本实用新型涉及厨房烹饪器具技术领域，尤其涉及一种安全开盖的翻盖式电压力锅。

背景技术

[0002] 现有技术中翻盖式电压力锅包括锅盖、锅体和锅胆，锅胆放置在锅体内，锅盖包括上盖和旋盖，其中旋盖与锅胆相互旋转扣合，并且上盖上设有带动旋盖旋转的旋钮，上盖通过开盖按钮卡扣与锅体扣合。在烹饪开始前，锅盖通过开盖按钮卡扣盖合在锅体上，并旋转旋钮使得旋盖与锅胆扣合，在烹饪结束后，用户首先旋转旋钮使得旋盖与锅胆解锁，在按动开盖按钮使得锅盖在铰链弹簧的作用下被弹开。

[0003] 在实现和使用上述翻盖式电压力锅的过程中，发明人发现现有技术中至少存在如下问题：如果用户在烹饪过程中按动开盖按钮，此时旋盖与锅胆之间没有解锁，锅盖连同锅胆会在铰链弹簧的作用下翻起一定角度，而烹饪过程中锅胆内压力很大，锅盖的翻转可能会导致限压阀不能密封排汽口造成快速排汽或其他意外情况，比较容易出现安全事故；在烹饪结束后如果在没有将旋盖与锅胆解锁时按动开盖按钮，锅盖连同锅胆也会在铰链弹簧的作用下翻起一定角度，造成旋盖与锅胆之间出现磕碰，损坏旋盖和锅胆。

实用新型内容

[0004] 本实用新型所要解决的技术问题在于克服现有技术的不足而提供一种安全开盖的翻盖式电压力锅，防止电压力锅在旋合状态下误开盖。

[0005] 为达到上述目的，本实用新型采用如下技术方案：

[0006] 一种安全开盖的翻盖式电压力锅，包括锅体和锅盖，锅盖包括上盖和旋盖，旋盖安装在上盖下方且与锅体旋转扣合，上盖铰接在锅体上，上盖上设有固定卡扣，锅体上设有活动卡扣和连接到活动卡扣的开盖按钮，固定卡扣与活动卡扣相互扣合，按动开盖按钮使得活动卡扣与固定卡扣相互脱开，锅体上活动卡扣处设有避让缺口，上盖上设有导向孔，导向孔内设有止开销轴，止开销轴上设有拨动件，旋盖上设有压块，旋转旋盖扣合并使压块压动拨动件向下运动，拨动件带动止开销轴沿导向孔向下插入到避让缺口中，并且止开销轴阻挡活动卡扣与固定卡扣相互脱开。

[0007] 所述止开销轴上设有复位弹簧。

[0008] 所述拨动件上设有导向斜面，压块沿导向斜面向下压动拨动件。

[0009] 所述拨动件包括连接杆和拨动块，连接杆位于止开销轴的侧方且一端固定在止开销轴上，拨动块固定在连接杆的另一端，导向斜面设置在拨动块上。

[0010] 所述上盖下方设有容置腔，旋盖设在容置腔内，容置腔的腔壁上设有避让孔，止开销轴安装在上盖上容置腔的外侧，拨动件从避让孔伸入到容置腔内。

[0011] 所述容置腔的侧壁上设有引导拨动件运动方向的导向槽。

[0012] 所述上盖上还设有压板，通过压板将止开销轴安装在上盖上。

[0013] 所述压板上设有通孔，止开销轴的上端穿过通孔。

[0014] 所述锅体上设有开口，活动卡扣设置在开口处，开口处设有挡块，避让缺口设置在挡块上。

[0015] 所述活动卡扣上设有与止开销轴相对应的凹槽。

[0016] 本实用新型提供的一种安全开盖的翻盖式电压力锅，锅盖包括上盖和旋盖，其中旋盖与锅体旋转扣合，这里的旋盖主要是指具有盖牙的锁圈或具有盖牙的钢盖，并且与锅体旋转扣合的情况可以包括与锅体中的锅胆扣合，也可以包括与锅体上的保温罩扣合。本实用新型实施例在上盖与锅体之间还通过活动卡扣及固定卡扣扣合，并且活动卡扣连接到开盖按钮，通过按动开盖按钮可以使得活动卡扣与固定卡扣相互脱开。

[0017] 为了防止在旋盖与锅体保持扣合状态下按动开盖按钮出现误开盖的情况，本实用新型实施例在上盖上设有止开销轴，并且止开销轴上设有拨动件，通过旋转旋盖可以将拨动件向下压，从而带动止开销轴向下插入到避让缺口中，止开销轴插入避让缺口中后，可以阻挡活动卡扣与固定卡扣相互脱开，用户就无法按动开盖按钮。也就是说，只要旋转旋盖使其与锅体旋转扣合，本实用新型实施例中的止开销轴将阻挡活动卡扣的运动，防止电压力锅在旋合状态下被误开盖，使得电压力锅的开盖更加安全可靠。

附图说明

[0018] 为了更清楚地说明本实用新型实施例或现有技术中的技术方案，下面将对实施例或现有技术描述中所需要使用的附图作简单地介绍，显而易见地，下面描述中的附图仅仅是本实用新型的一些实施例，对于本领域普通技术人员来讲，在不付出创造性劳动的前提下，还可以根据这些附图获得其他的附图。

[0019] 图 1 为本实用新型实施例中电压力锅结构示意图；

[0020] 图 2 为本实用新型实施例中上盖下方的结构示意图；

[0021] 图 3 为图 2 中 I 部分局部放大图；

[0022] 图 4 为本实用新型实施例中锅体结构示意图；

[0023] 图 5 为图 4 中 II 部分局部放大图；

[0024] 图 6 为本实用新型实施例中锅体上部分零件爆炸图；

[0025] 图 7 为图 6 中 III 部分局部放大图；

[0026] 图 8 为本实用新型实施例中锅盖上部分零件爆炸图；

[0027] 图 9 为图 8 中 IV 部分局部放大图；

[0028] 图 10 为本实用新型实施例中止开销轴和拨动件的示意图。

[0029] 附图标记：

[0030]

10	锅体	20	锅盖	11	活动卡扣
12	开盖按钮	13	避让缺口	14	开口
15	挡块	16	凸台	111	凹槽
21	上盖	22	旋盖	23	止开销轴
24	拨动件	25	复位弹簧	26	压板
27	螺钉	211	固定卡扣	212	导向孔
213	容置腔	214	避让孔	215	导向槽
221	压块	241	连接杆	242	拨动块

243	导向斜面	261	通孔		

具体实施方式

[0031] 下面将结合本实用新型实施例中的附图，对本实用新型实施例中的技术方案进行清楚、完整地描述，显然，所描述的实施例仅仅是本实用新型一部分实施例，而不是全部的实施例。基于本实用新型中的实施例，本领域普通技术人员在没有作出创造性劳动前提下所获得的所有其他实施例，都属于本实用新型保护的范围。

[0032] 本实用新型实施例提供一种安全开盖的翻盖式电压力锅，如图 1 所示，该电压力锅包括锅体 10 和锅盖 20，其中，锅盖 20 包括上盖 21 和旋盖 22，旋盖 22 安装在上盖 21 上，上盖 21 铰接在锅体 10 上，本实施例中的旋盖 21 可以是具有盖牙的锁圈或具有盖牙的钢盖，旋盖可以吊装在上盖上，也可以浮动枢接在上盖上。并且本实施例中旋盖 22 与锅体 10 旋转扣合，具体实施时旋盖可以与锅体中的锅胆旋转扣合，也就是需要在锅胆上设置锅牙，旋盖还可以与锅体上的保温罩旋转扣合，此种情况的锅牙设置在保温罩上。

[0033] 本实用新型实施例中旋盖 22 与旋转扣合在锅体上，为了增加锅盖扣合可靠度，如图 2 和图 3 所示，本实用新型实施例还在上盖 21 上设有固定卡扣 211，如图 4 至图 7 所示，在锅体 10 上设有活动卡扣 11 和连接到活动卡扣 11 的开盖按钮 12，固定卡扣 211 与活动卡扣 11 相互扣合，实现上盖 21 与锅体 10 扣合，并且用户可以通过按动开盖按钮 12 使得活动卡扣 11 与固定卡扣 211 相互脱开。具体运用时用户需要先将旋盖旋开，然后按动开盖按钮才能打开锅盖。

[0034] 由于上盖 21 与锅体 10 铰接在一起，一般都会设置铰接处设置铰链弹簧，通过铰链弹簧的作用带动锅盖自动开盖，如果用户在没有将旋盖 22 旋开的情况下按动开盖按钮出现误开盖的情况，锅盖连同锅胆会在铰链弹簧的作用下翻起一定角度，而烹饪过程中锅胆内压力很大，容易造成安全事故，为了避免上述误开盖事故，如图 4 和图 5 所示，本实用新型实施例在锅体 10 上活动卡扣 11 处设有避让缺口 13，如图 3、图 8 和图 9 所示，上盖 21 上设有导向孔 212，导向孔 212 内设有止开销轴 23，使得止开销轴 23 能够沿着导向孔 212 运动，止开销轴 23 上设有拨动件 24，旋盖 22 上设有压块 221，用户在旋转旋盖 22 扣合时可以使得压块 221 压动拨动件 24 向下运动，拨动件 24 带动止开销轴 23 沿导向孔向下插入到避让缺口 13 中，止开销轴 23 插入避让缺口 13 之后，阻挡活动卡扣 11 的运动，使得活动卡扣 11 与固定卡扣 211 无法相互脱开，也就是说只要用户旋转旋盖使其处于旋合状态，止开销轴将阻挡活动卡扣运动，用户将不能按下开盖按钮 13，能够有效防止出现误开盖事故。

[0035] 采用本实用新型实施例提供的方案后，不会因为用户的误开盖操作导致锅盖的翻转的情况，避免了可能出现限压阀不能密封排汽口造成快速排汽或其他意外情况，减少了安全事故，并且可以减少旋盖与锅胆或保温罩之间出现磕碰，减少旋盖的损坏。

[0036] 采用本实用新型实施例提供的方案后，由于止开销轴 23 沿着导向孔 212 直接插入到避让缺口 13 中，使得止开销轴 23 运动较为稳定，不会出现不能阻挡活动卡扣运动的情况，而且可以保证止开销轴的强度，提高产品的可靠性。另外，本实用新型实施例还可以在活动卡扣 11 上设有与止开销轴 23 相对应的凹槽 111，使得止开销轴 23 在阻挡活动卡扣 11 时为面接触情况，也能够提高产品的可靠性。

[0037] 如图 8 和图 9 所示，本实用新型实施例止开销轴 23 上设有复位弹簧 25，一旦旋盖

上压块施加在拨动件上作用力撤走，也就是将旋盖旋开后，通过复位弹簧 25 的作用可以使得止开销轴 23 沿着导向孔 212 向上运动而退出避让缺口 13，用户此时按下开盖按钮 12 可以安全地打开锅盖。

[0038] 为了让压块能够顺利将拨动件向下压，本实用新型实施例在拨动件上设有导向斜面，压块沿导向斜面向下压动拨动件，由于存在导向斜面的导向作用，用户旋转旋盖时能够更加省力更加顺利，方便了用户的操作。如图 10 所示，本实用新型实施例中拨动件 24 具体包括连接杆 241 和拨动块 242，连接杆 241 位于止开销轴 23 的侧方且一端固定在止开销轴 23 上，拨动块 242 固定在连接杆 241 的另一端，并且在拨动块 242 上设置上述的导向斜面 243。

[0039] 本实用新型实施例中的上盖一般采用塑料制成，为了美观起见，如图 2 所示，本实用新型实施例在上盖 21 下方设有容置腔 213，并将旋盖 22 设在容置腔 213 内，使得合上盖 21 后，旋盖 22 被上盖 21 全部包裹，而止开销轴 23 一般安装在上盖 21 上容置腔 213 的外侧，为了能够实现旋盖带动止开销轴向下运动，如图 8 和图 9 所示，本实用新型实施例在容置腔 213 的腔壁上设有避让孔 214，止开销轴 23 上所连接的拨动件 24 从避让孔 214 伸入到容置腔 213 内，以便拨动件 24 与旋盖 22 上的压块 221 相配合。并且本实用新型实施例在容置腔 213 的侧壁上设有引导拨动件 24 运动方向的导向槽 215，使得止开销轴 23 在沿导向孔 212 向下运动时，拨动件 24 能够沿着导向槽 215 运动。

[0040] 具体针对具有连接杆 241 和拨动块 242 的拨动件而言，本实用新型实施例中连接杆 241 和拨动块 242 都需要穿过上述的避让孔 214，并且拨动块 242 位于容置腔内，而连接杆 241 位于导向槽 215 内，使得连接杆 241 沿导向槽 215 运动。

[0041] 为了方便地固定止开销轴，如图 8 和图 9 所示，本实用新型实施例在上盖 21 上还设有压板 26，通过压板 26 将止开销轴 23 安装在上盖 21 上，一般压板 26 固定在上盖 21 上方，止开销轴 23 位于上盖 21 与压板之 26 间，具体实现时，压板 26 可以通过螺钉 27 固定在上盖 21 上，也可以采用卡接等其他方式固定在上盖上。为了方便止开销轴的上下运动，本实用新型实施例在压板 26 上设有通孔 261，止开销轴 23 的上端穿过通孔 261。

[0042] 本实用新型实施例中避让缺口的设置方式可以采用但不限于如下方案，如图 4 和图 5 所示，首先在锅体 10 上设有开口 14，并且将活动卡扣 11 设置在开口 14 处，活动卡扣 11 与固定卡扣 211 之间可以穿过该开口 14 进行扣合，为了保证产品美观度，并减少通过开口 14 进入到锅体 10 的水分，本实用新型实施例在开口 14 处设有挡块 15，避让缺口 13 设置在挡块 15 上。

[0043] 如图 4 和图 5 所示，本实用新型实施例中的开口 14 一般是设置在锅体 10 的收水圈顶部，当然本实用新型实施例还可以在上述开口 14 的周围设置凸台 16，更好地防止收水圈中的水流入到开口中。

[0044] 本实用新型实施例主要用在电压力锅中，尤其适用于上盖和锅体需要扣合的电压力锅中。

[0045] 以上所述，仅为本实用新型的具体实施方式，但本实用新型的保护范围并不局限于此，任何熟悉本技术领域的技术人员在本实用新型揭露的技术范围内，可轻易想到的变化或替换，都应涵盖在本实用新型的保护范围之内。因此，本实用新型的保护范围应以权利要求的保护范围为准。

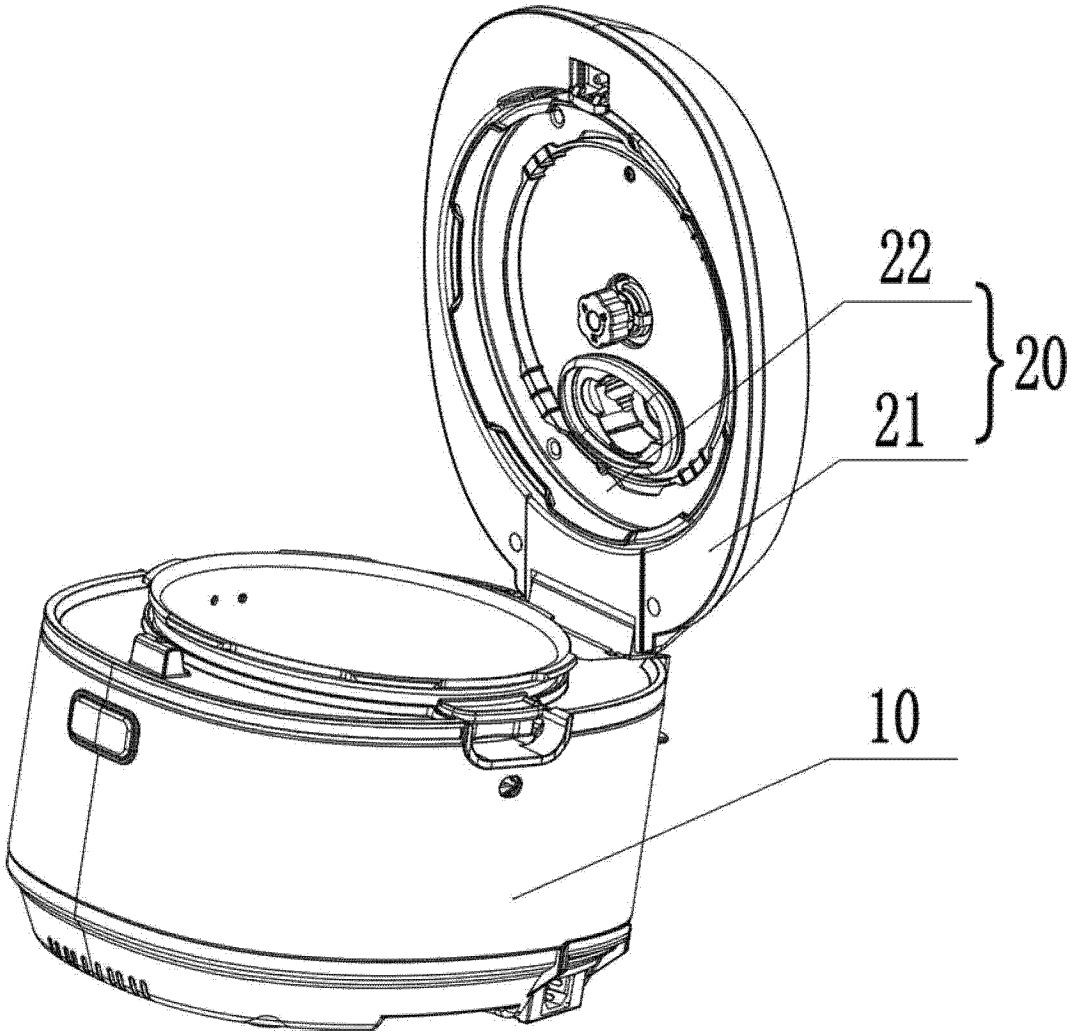

图 1

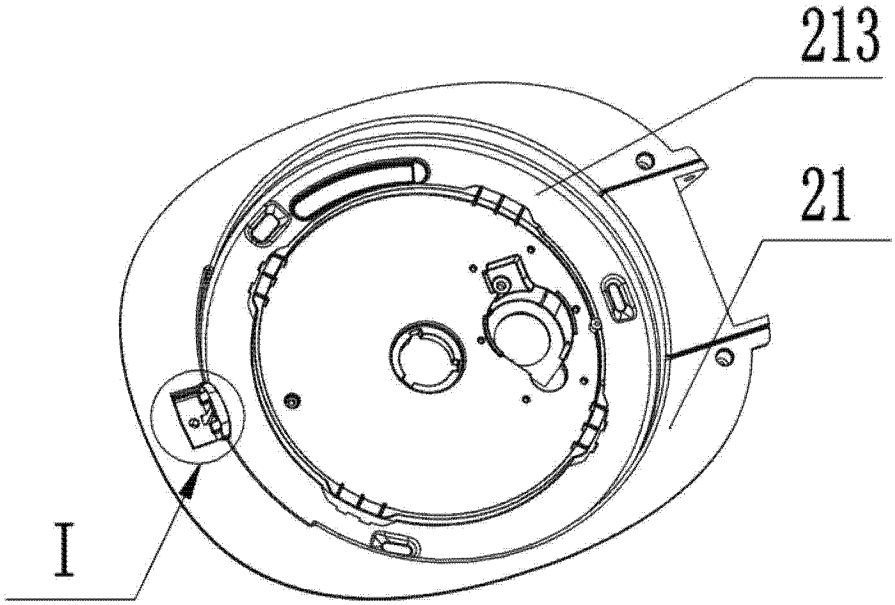

图 2

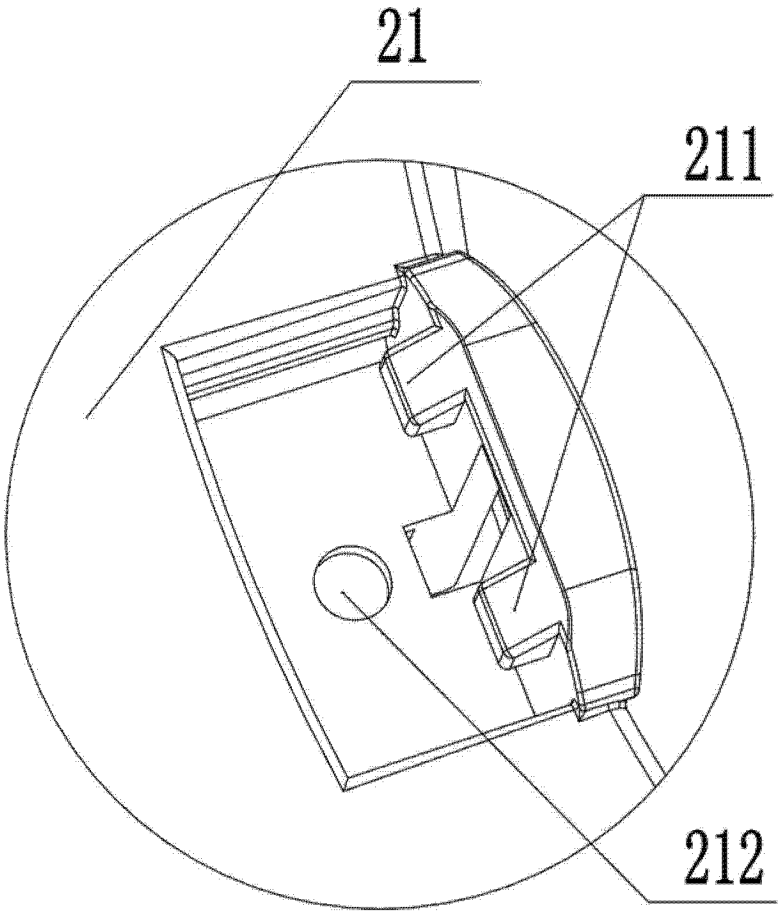

图 3

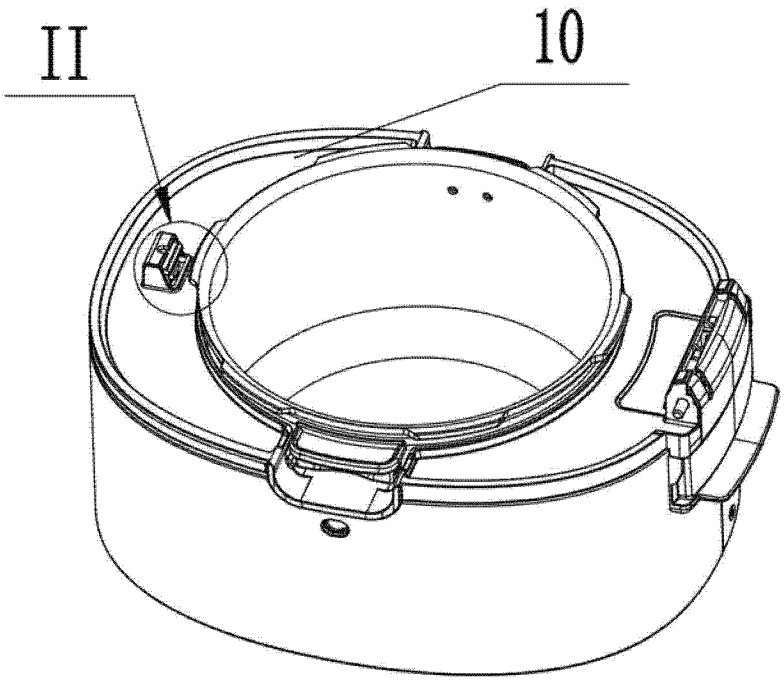

图 4

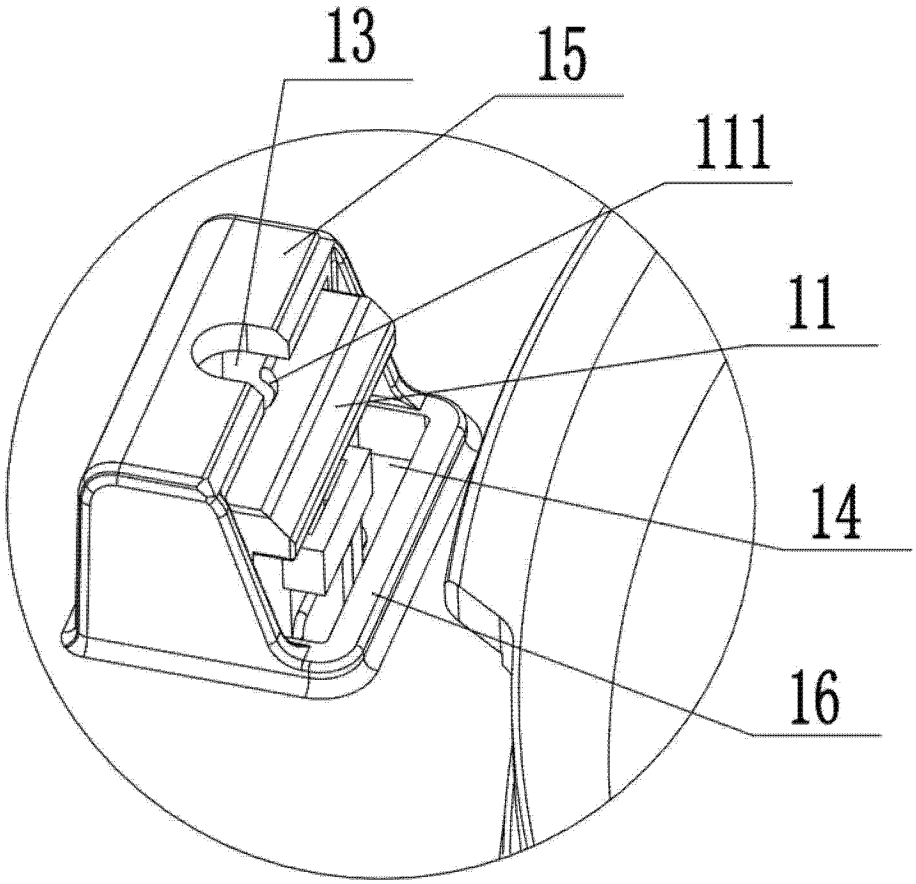

图 5

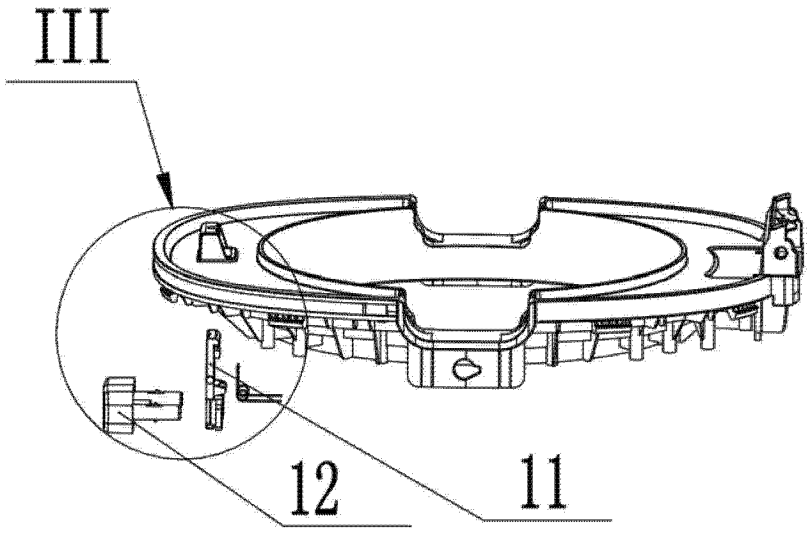

图 6

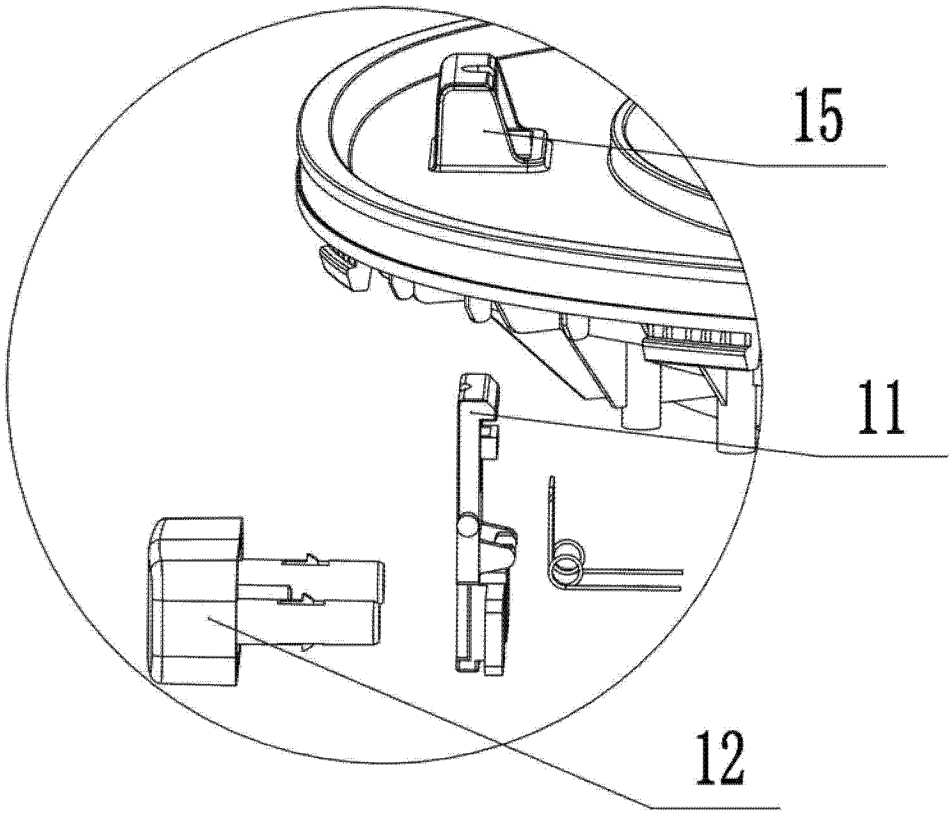

图 7

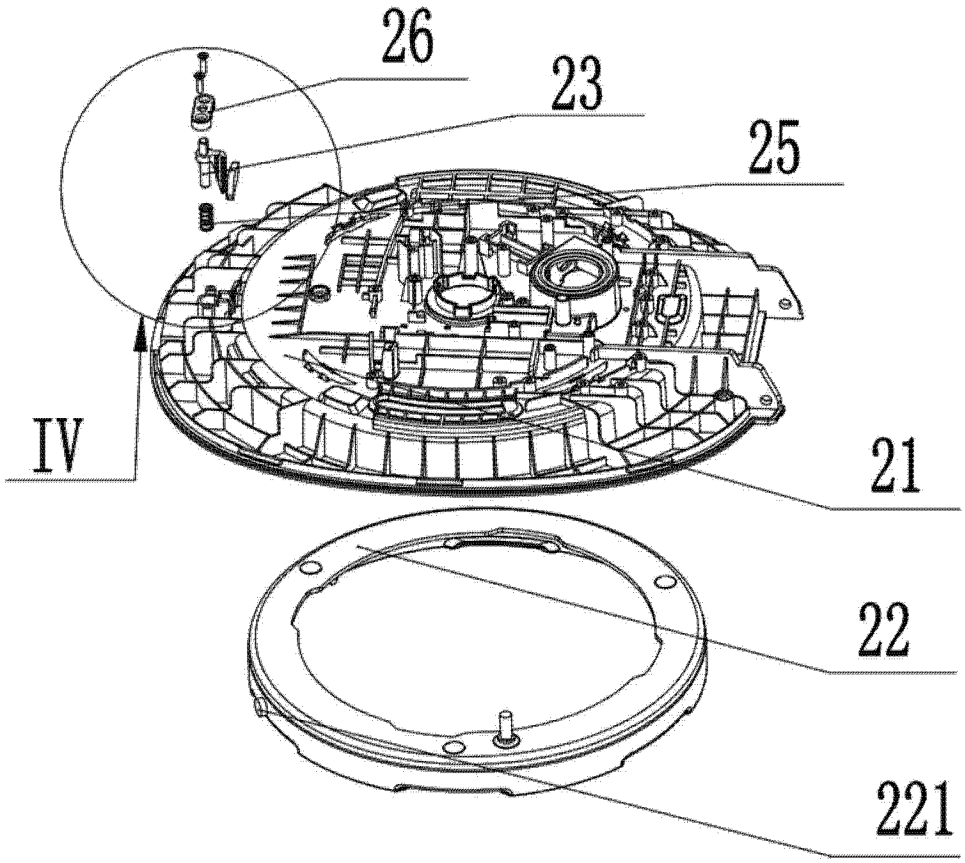

图 8

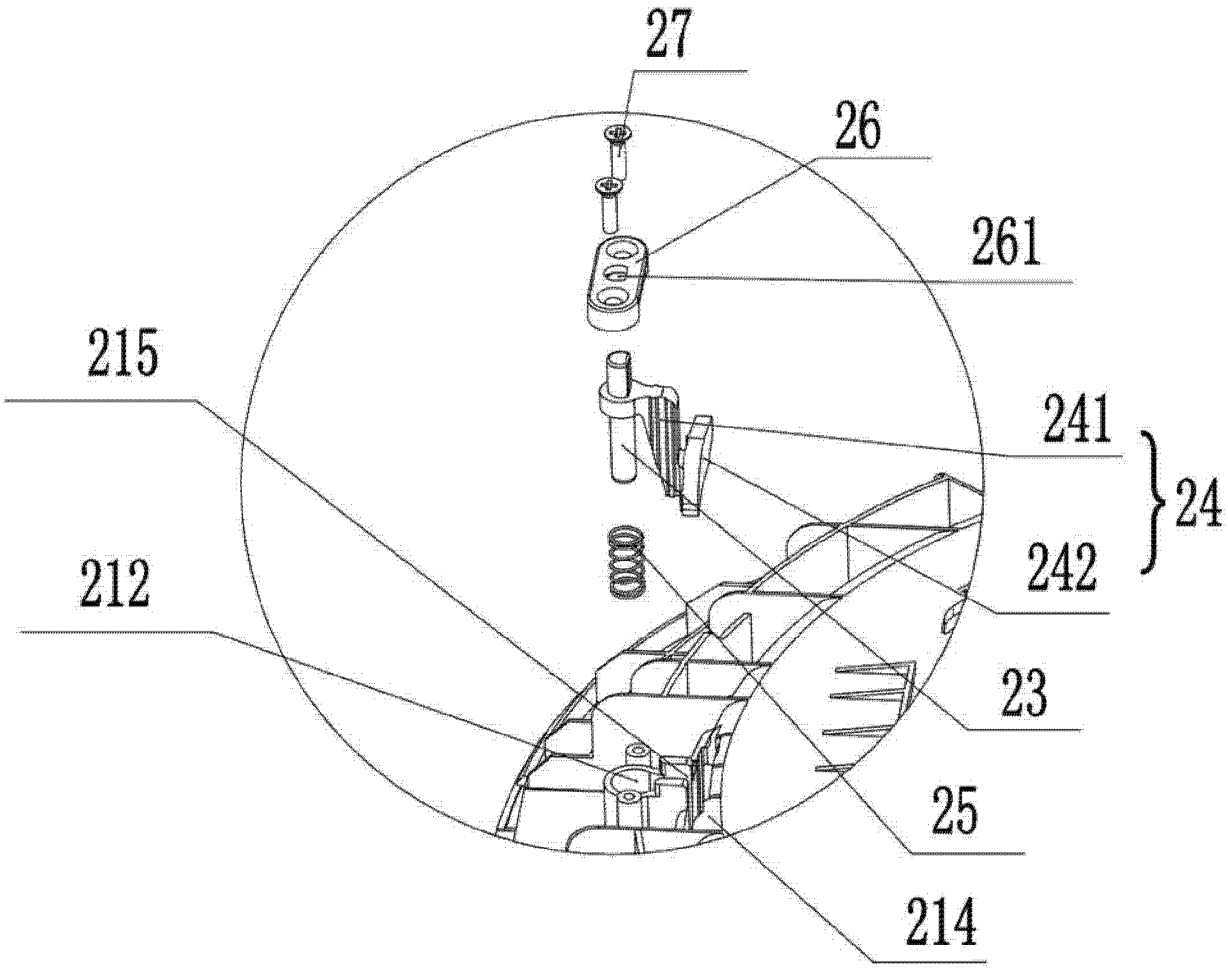

图 9

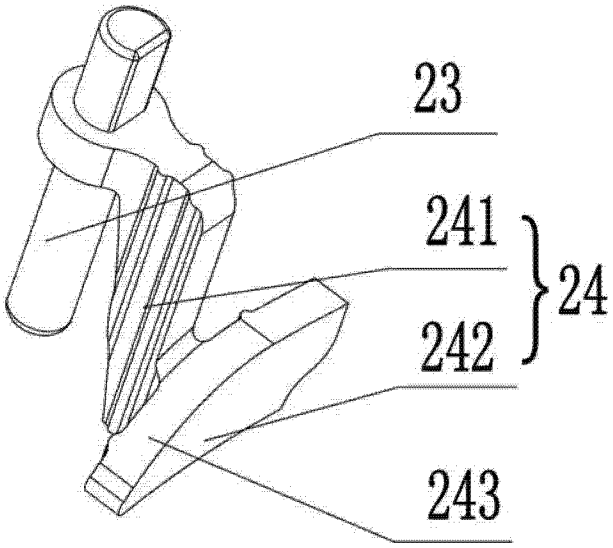

图 10