(19)中华人民共和国国家知识产权局

(12)实用新型专利

(10)授权公告号 CN 202109385 U
(45)授权公告日 2012.01.11

(21)申请号 201120239286.0

(22)申请日 2011.07.08

(73)专利权人 铜川市华一电气有限责任公司
地址 727031 陕西省铜川市新区南工业园

(72)发明人 贺明博 侯养兵

(74)专利代理机构 西安新思维专利商标事务所有限公司 61114
代理人 李罡

(51)Int.Cl.
F21S 9/03(2006.01)
F21V 23/00(2006.01)
A01M 29/18(2011.01)

权利要求书 1 页 说明书 1 页 附图 1 页

(54)实用新型名称

一种太阳能驱虫草坪灯

(57)摘要

本实用新型属于太阳能装置技术领域，具体涉及一种太阳能驱虫草坪灯。现有技术吸收太阳能效率低，而且只能照明，不能驱除草坪里大量存在的虫蚊。本实用新型采用的技术方案为：一种太阳能驱虫草坪灯，包括支架，所述支架上设置有LED灯，所述支架上还设置有超声波驱虫器，所述支架的上端设置有有伞状的太阳能电池板，所述的LED灯和所述的超声波驱虫器均与太阳能电池板电连接，所述太阳能电池板下侧设置有反光柱。与现有技术相比，本实用新型具有的优点和效果如下：太阳能光伏板为伞状结构，一天内接受太阳的面积不变，提高了光伏效率，能够美化环境和空间，节约资源，安装方便，伞状结构稳定，而且能驱除草坪内大量的蚊虫。

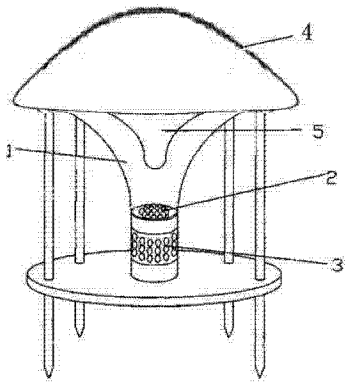

CN 202109385 U

1. 一种太阳能驱虫草坪灯，包括支架（1），所述支架（1）上设置有 LED 灯（2），其特征在于：所述支架（1）上还设置有超声波驱虫器（3），所述支架（1）的上端设置有有伞状的太阳能电池板（4），所述的 LED 灯 (2) 和所述的超声波驱虫器 (3) 均与太阳能电池板 (4) 电连接，所述太阳能电池板 (4) 下侧设置有反光柱 (5)。

一种太阳能驱虫草坪灯

技术领域

[0001] 本实用新型属于太阳能装置技术领域，具体涉及一种太阳能驱虫草坪灯。

背景技术

[0002] 太阳能草坪灯以太阳光为能源，白天太阳能电池板给蓄电池充电，晚上蓄电池给负载供电使用，无需复杂昂贵的管线铺设，可任意调整灯具的布局，安全节能无污染，无需人工操作工作稳定可靠，节省电费免维护。但是现有的太阳能草坪灯一般包括支架、支架上设置有草坪灯，都是在支架的顶端设置一块太能能光伏板，这种结构的缺点是吸收太阳能效率低，而且只能照明，不能驱除草坪里大量存在的虫蚊。

实用新型内容

[0003] 本实用新型为了解决上述背景技术中的不足之处，提供一种结构简单、既美化环境节约资源又能驱虫的太阳能驱虫草坪灯。

[0004] 为实现上述目的，本实用新型采用的技术方案为 ：

[0005] 一种太阳能驱虫草坪灯，包括支架，所述支架上设置有 LED 灯，其特征在于 ：所述支架上还设置有超声波驱虫器，所述支架的上端设置有有伞状的太阳能电池板，所述的 LED 灯和所述的超声波驱虫器均与太阳能电池板电连接，所述太阳能电池板下侧设置有反光柱。

[0006] 与现有技术相比，本实用新型具有的优点和效果如下 ：太阳能光伏板为伞状结构，一天内接受太阳的面积不变，提高了光伏效率，能够美化环境和空间，节约资源，安装方便，伞状结构稳定，而且能驱除草坪内大量的蚊虫。

附图说明

[0007] 图 1 为本实用新型的结构示意图。

具体实施方式

[0008] 参见图 1 ：一种太阳能驱虫草坪灯，包括支架 1，所述支架 1 上设置有 LED 灯 2，其特征在于 ：所述支架 1 上还设置有超声波驱虫器 3，所述支架 1 的上端设置有有伞状的太阳能电池板 4，所述的 LED 灯 2 和所述的超声波驱虫器 3 均与太阳能电池板 4 电连接，所述太阳能电池板 4 下侧设置有反光柱 5。

[0009] 本实用新型太阳能路灯杆，是充分利用现有的空间，美化环境而设计的，太阳能光伏板为伞状结构，一天内接受太阳的面积不变，在 12 小时直接与太阳接触面积大于 50%，不受太阳的角度限制，提高了光伏效率，能够美化环境和空间，节约资源，而且能驱除草坪内大量的蚊虫 ；所述太阳能电池板 4 下侧设置的反光柱 5 可增强照明作用。

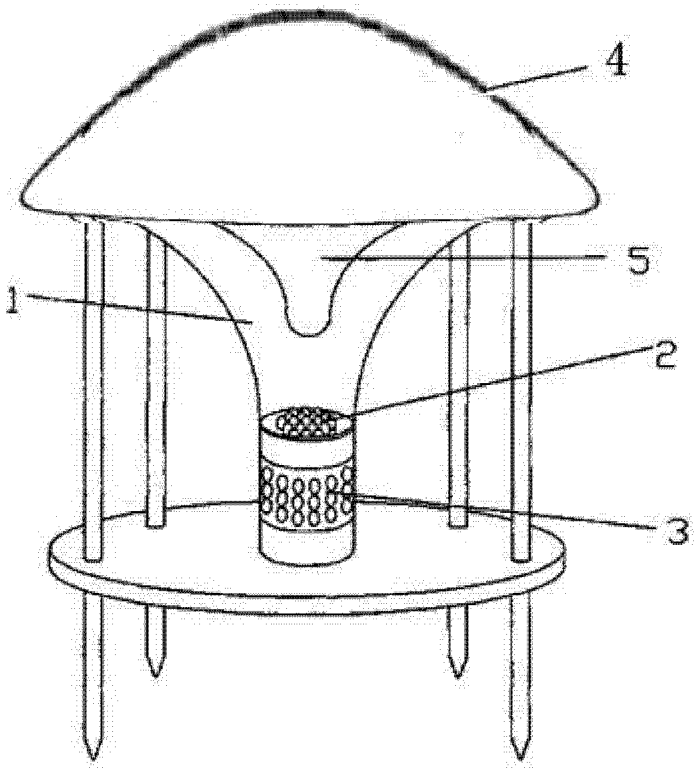

图 1