(19)中华人民共和国国家知识产权局

(12)实用新型专利

(10)授权公告号 CN 203495092 U
(45)授权公告日 2014.03.26

(21)申请号 201320491807.0

(22)申请日 2013.08.13

(73)专利权人 陈妙法
地址 317502 浙江省台州市温岭市新河镇岸南路141号

(72)发明人 陈妙法

(51)Int.Cl.
B21F 11/00(2006.01)
B21F 35/00(2006.01)

权利要求书1页 说明书2页 附图2页

(54)实用新型名称

一种适用于弹簧切断机的卸料机构

(57)摘要

本实用新型属于弹簧技术领域，具体涉及一种适用于弹簧切断机的卸料机构，包括固定在弹簧切断机输送带前侧的机台上的悬臂，悬臂上固定有平移气缸，平移气缸的上侧设置有滑槽，平移气缸的输出滑块在所述滑槽内前后滑动，平移气缸的输出滑块上固定有升降气缸，升降气缸的活塞杆向下伸出，活塞杆的端部设置有夹料气缸。所述悬臂呈┐形。所述平移气缸位于输送带的正上方。所述夹料气缸为手指气缸，手指气缸的左右爪上均安装有夹块。本实用新型的结构简单，安全可靠，实用性好。

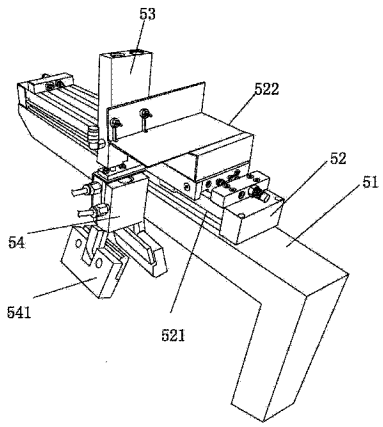

CN 203495092 U

1. 一种适用于弹簧切断机的卸料机构，其特征在于：包括固定在弹簧切断机输送带前侧的机台上的悬臂，悬臂上固定有平移气缸，平移气缸的上侧设置有滑槽，平移气缸的输出滑块在所述滑槽内前后滑动，平移气缸的输出滑块上固定有升降气缸，升降气缸的活塞杆向下伸出，活塞杆的端部设置有夹料气缸。

2. 根据权利要求 1 所述的一种适用于弹簧切断机的卸料机构，其特征在于：所述悬臂呈┐形。

3. 根据权利要求 1 所述的一种适用于弹簧切断机的卸料机构，其特征在于：所述平移气缸位于输送带的正上方。

4. 根据权利要求 1 所述的一种适用于弹簧切断机的卸料机构，其特征在于：所述夹料气缸为手指气缸，手指气缸的左右爪上均安装有夹块。

一种适用于弹簧切断机的卸料机构

技术领域

[0001] 本实用新型属于弹簧技术领域，具体涉及一种适用于弹簧切断机的卸料机构。

背景技术

[0002] 开口弹簧由于其回弹性和使用寿命明显优于普通弹簧，因此制成的床垫更加柔软和舒适。现有技术中，开口弹簧的制作较为复杂，生产效率一般，生产出的弹簧的质量也一般，生产出的弹簧在设定长度被弹簧切断机切断，并转存到储料槽内，现有技术中这一步骤较为复杂，储存的弹簧容易变形。

发明内容

[0003] 为了克服现有技术中存在的上述不足之处，本实用新型的目的在于提供一种结构简单，安全可靠，成本较低，实用性好，易为市场接受的一种适用于弹簧切断机的卸料机构。

[0004] 为了达到上述之目的，本实用新型采用如下具体技术方案：

[0005] 一种适用于弹簧切断机的卸料机构，包括固定在弹簧切断机输送带前侧的机台上的悬臂，悬臂上固定有平移气缸，平移气缸的上侧设置有滑槽，平移气缸的输出滑块在所述滑槽内前后滑动，平移气缸的输出滑块上固定有升降气缸，升降气缸的活塞杆向下伸出，活塞杆的端部设置有夹料气缸。

[0006] 所述悬臂呈┐形。

[0007] 所述平移气缸位于输送带的正上方。

[0008] 所述夹料气缸为手指气缸，手指气缸的左右爪上均安装有夹块。

[0009] 与现有的技术相比，本实用新型具有以下突出优点和效果：

[0010] 本实用新型的结构简单，安全可靠，实用性好。

附图说明

[0011] 图 1 为本实用新型的示意图。

[0012] 图 2 为本实用新型安装在弹簧切断机上的示意图。

具体实施方式

[0013] 如图 1-2 所示，一种适用于弹簧切断机的卸料机构，包括固定在弹簧切断机 3 输送带前侧的机台上的悬臂 51，悬臂 51 上固定有平移气缸 52，平移气缸 52 的上侧设置有滑槽 521，平移气缸 52 的输出滑块 522 在所述滑槽 521 内前后滑动，平移气缸 52 的输出滑块 522 上固定有升降气缸 53，升降气缸 53 的活塞杆向下伸出，活塞杆的端部设置有夹料气缸 54。

[0014] 所述悬臂 51 呈┐形。

[0015] 所述平移气缸 52 位于输送带 31 的正上方。

[0016] 所述夹料气缸 54 为手指气缸，手指气缸的左右爪上均安装有夹块 541。

[0017] 最后应说明的是：以上实施例仅用以说明本实用新型的技术方案而非限制，尽管

参照较佳实施例对本实用新型进行了详细说明，本领域的普通技术人员应当理解，可以对本实用新型的技术方案进行修改或者等同替换，而不脱离本实用新型技术方案的精神和范围，其均应涵盖在本实用新型的权利要求范围当中。

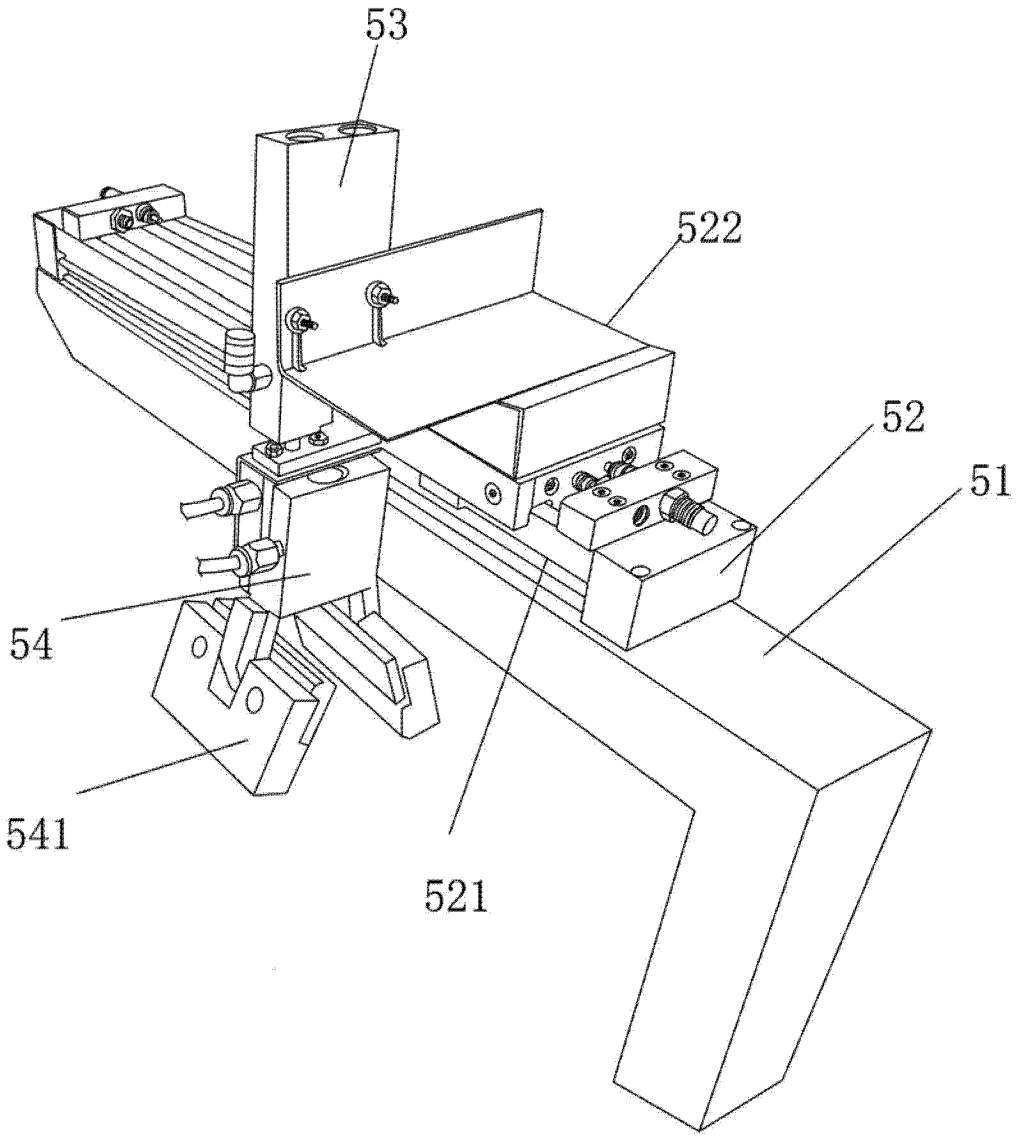

图 1

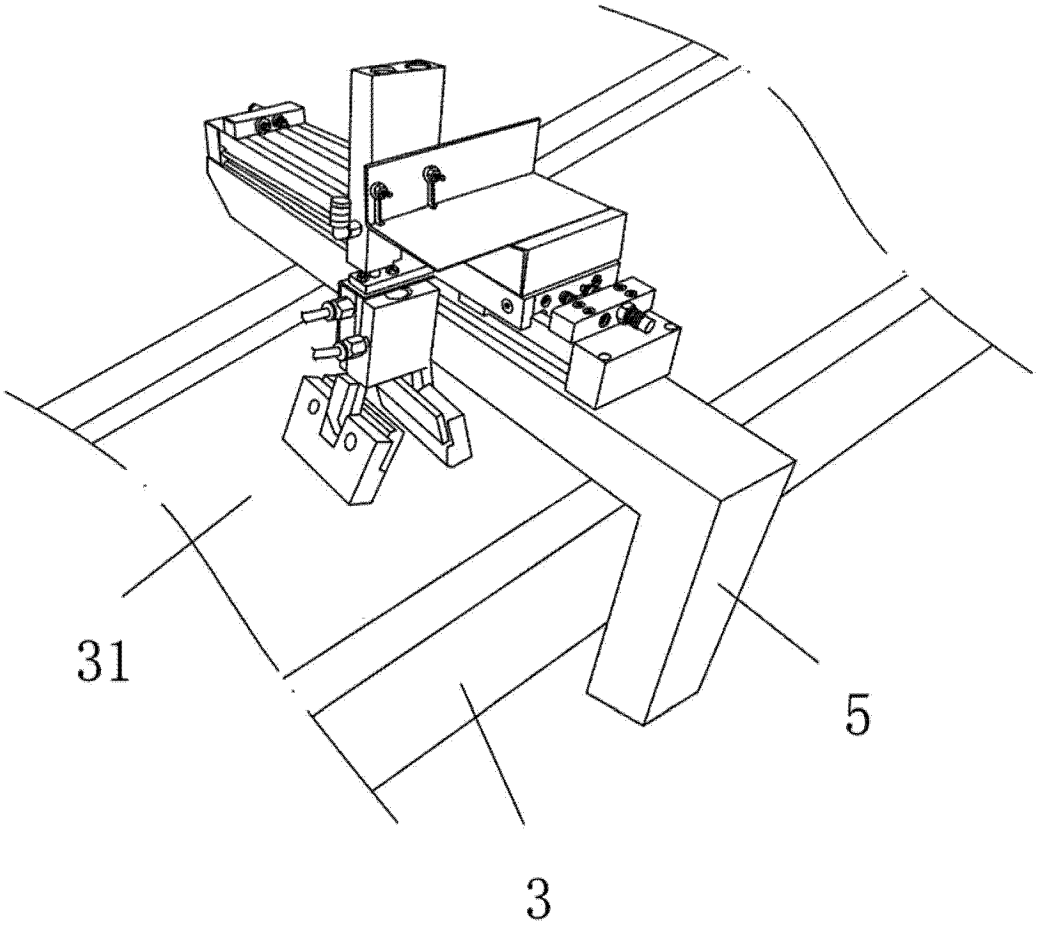

图 2