(19)中华人民共和国国家知识产权局

(12)实用新型专利

(10)授权公告号 CN 204772971 U
(45)授权公告日 2015.11.18

(21)申请号 201520458346.6

(22)申请日 2015.06.30

(73)专利权人 瓮安县新发建材有限责任公司
地址 550400 贵州省黔南布依族苗族自治州瓮安县雍阳办事处河滨社区吊钟坡

(72)发明人 夏传礼

(74)专利代理机构 贵阳东圣专利商标事务有限公司 52002
代理人 袁庆云

(51)Int.Cl.
B28B 15/00(2006.01)

(ESM)同样的发明创造已同日申请发明专利

权利要求书1页 说明书2页 附图1页

(54)实用新型名称

自动化砖生产线

(57)摘要

本实用新型公开了一种自动化砖生产线，包括搅拌机构(1)、储料斗(3)、出料机构(4)、振动装置(5)、底板(6)、成型模具(7)、模压装置(9)、传输支架(10)，其特征在于：所述传输支架(10)上端安装弧形传输带(2)；模压装置(9)活动安装在成型模具(7)上端；成型模具(7)固定安装在成型支架(11)上端；底板(6)放置于成型模具(7)下端，由挡块(8)限位。本实用新型结构简单，使搅拌、输送、成型实现全自动化，提高了总体的生产效率。

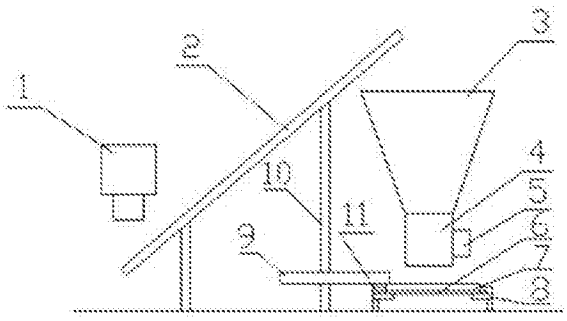

CN 204772971 U

1.一种自动化砖生产线，包括搅拌机构（1）、储料斗（3）、出料机构（4）、振动装置（5）、底板（6）、成型模具（7）、模压装置（9）、传输支架（10），其特征在于：所述传输支架（10）上端安装弧形传输带（2）；模压装置（9）活动安装在成型模具（7）上端；成型模具（7）固定安装在成型支架（11）上端；底板（6）放置于成型模具（7）下端，由挡块（8）限位。

自动化砖生产线

技术领域

[0001] 本实用新型涉及一种生产设备，具体来说涉及一种自动化砖生产线。

背景技术

[0002] 传统的砖生产线，原料的搅拌、运输、成型都是相互独立的工序，其过程需要其他人力物力的参与。随着生产工艺的不断发展，砖生产线虽然实现了自动化，但是结构相对复杂，所占空间较大，而且在结构的设计上不能实现对人力物力上更大的节约，以至于影响到总体的生产效率。

发明内容

[0003] 本实用新型的目的在于克服上述缺点而提供的一种结构简单、自动化程度高、生产效率高的自动化砖生产线。

[0004] 本实用新型的目的及解决其主要技术问题是采用以下技术方案来实现的：

[0005] 本实用新型的自动化砖生产线，包括搅拌机构、储料斗、出料机构、振动装置、底板、成型模具、模压装置、传输支架，其中：所述传输支架上端安装弧形传输带；模压装置活动安装在成型模具上端；成型模具固定安装在成型支架上端；底板放置于成型模具下端，由挡块限位。

[0006] 本实用新型与现有技术相比，具有明显的有益效果，从以上技术方案可知：所述传输支架上端安装弧形传输带，有利于砂石的运输；模压装置活动安装在成型模具上端，成型模具固定安装在成型支架上端，底板放置于成型模具下端，由挡块限位，成型及卸料操作简单、方便。本实用新型结构简单，使搅拌、输送、成型实现全自动化，具有总体生产效率高的优点。

[0007] 本实用新型的具体实施方式由以下实施例及其附图详细给出。

附图说明

[0008] 图 1 为本实用新型的结构示意图。

[0009] 图中标记：

[0010] 1、搅拌机构；2、弧形传输带；3、储料斗；4、出料机构；5、振动装置；6、底板；7、成型模具；8、挡块；9、模压装置；10、传输支架；11、成型支架。

[0011] 具体实施方式：

[0012] 以下结合附图及较佳实施例，对依据本实用新型提出的自动化砖生产线具体实施方式、结构、特征及其功效，详细说明如后。

[0013] 参见图 1，本实用新型的自动化砖生产线，包括搅拌机构 1、储料斗 3、出料机构 4、振动装置 5、底板 6、成型模具 7、模压装置 9、传输支架 10，其中：所述传输支架 10 上端安装弧形传输带 2；模压装置 9 活动安装在成型模具 7 上端；成型模具 7 固定安装在成型支架 11 上端；底板 6 放置于成型模具 7 下端，由挡块 8 限位。

[0014] 使用时，将砂石倒入搅拌机构 1 中，搅拌均匀后直接落到弧形传输带 2 上，由弧形传输带 2 将砂石运输到储料斗 3 内。砂石在储料斗 3 下端的出料机构 4 处，受到振动装置 5 的作用，快速注入到成型模具 7 内。将模压装置 9 推动到成型模具 7 正上端，进行挤压成型。成型后，将模压装置 9 推动到成型模具 7 端部，将挡板 8 从成型支架 11 两端退出，将底板 6 从成型支架 11 下端取出，即可得到成型砖，其结构简单、设计合理，大大提高了生产效率。

[0015] 以上所述，仅是本实用新型的较佳实施例而已，并非对本实用新型作任何形式上的限制，任何未脱离本实用新型技术方案内容，依据本实用新型的技术实质对以上实施例所作的任何简单修改、等同变化与修饰，均仍属于本实用新型技术方案的范围内。

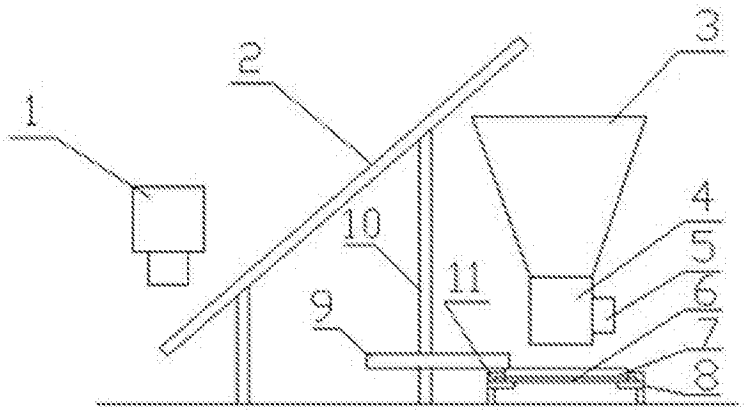

图 1