[19] 中华人民共和国国家知识产权局

[51] Int. Cl[7]
B65D 6/18
B65D 6/24

[12] 实用新型专利说明书

[21] ZL 专利号 02249181.3

[45] 授权公告日 2003 年 11 月 26 日

[11] 授权公告号 CN 2587772Y

[22] 申请日 2002.10.31 [21] 申请号 02249181.3

[73] 专利权人 新会东逢摩托车有限公司
地址 529100 广东省新会市小冈镇华兴工业园
[72] 设计人 刘建平 余国恩 刘占元
[74] 专利代理机构 江门市嘉权专利代理有限公司
代理人 喻新学

权利要求书 2 页 说明书 4 页 附图 2 页

[54] 实用新型名称 一种连接固定机构及应用该连接固定机构的外包装箱

[57] 摘要

本实用新型公开了一种连接固定机构及应用该连接固定机构的外包装箱；本实用新型的连接固定机构包括连接片和固定片，连接片有安装孔，固定片有通孔和固定片安装孔，连接片有凸出端穿过固定片的通孔后其端部卷起，应用该连接固定机构的外包装箱，包括底板、顶板和连接固定在一起的前立板、后立板、左立板、右立板，底板、顶板的四周有连接固定机构的固定片，各立板的上下端边沿有连接固定机构的连接片；本实用新型的连接固定机构结构简单，广泛适用于包装箱的制造上，而应用该连接固定机构的外包装箱坚固耐用、拆装方便、可重复使用，广泛适用于包装大型物品，尤其是用于摩托车的包装。

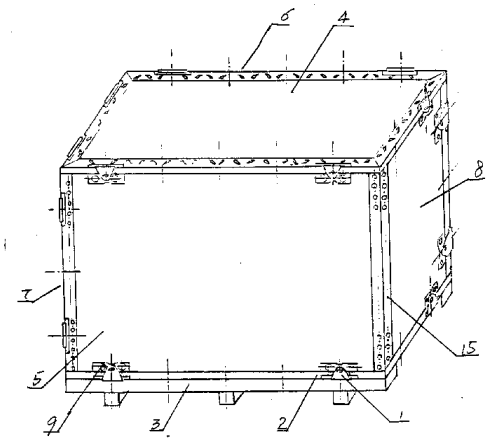

ISSN 1008-4274

知识产权出版社出版

1. 一种连接固定机构，包括连接片（1）和固定片（2），其特征在于连接片（1）有安装孔（9），固定片（2）有通孔（12）和固定片安装孔（13），连接片（1）有凸出端穿过固定片（2）的通孔（12）后其端部卷起。

2. 根据权利要求 1 所述的一种连接固定机构，其特征在于所述的连接片（1）、固定片（2）上的安装孔是冲压而成且由多余的脚料形成有孔钉。

3. 根据权利要求 1 所述的一种连接固定机构，其特征在于所述的连接片（1）的凸出端上有小孔（10），所述的固定片（2）上有相应的凸起（11）。

4. 一种应用该连接固定机构的外包装箱，包括底板（3）、顶板（4）和连接固定在一起的前立板（5）、后立板（6）、左立板（7）、右立板（8），其特征在于底板（3）、顶板（4）的四周有连接固定机构的固定片（2），各立板的上下端边沿有连接固定机构的连接片（1）。

5. 根据权利要求 4 所述的一种应用该连接固定机构的外包装箱，其特征在于前立板（5）与左立板（7）之间，后立板（6）与右立板（8）之间带有固定连接机构的连接片（1）与固定片（2），前立板（5）与右立板（8）之间，后立板（6）与左立板（7）之间的连接是通过角铁（15）钉合固定，角铁（15）的两端通过其上边

冲压出来的孔钉钉合在两立板上。

6. 根据权利要求 4 所述的一种应用连接固定机构的外包装箱，其特征在于前立板（5）与左立板（7）之间，后立板（6）与右立板（8）之间，前立板（5）与右立板（8）之间，后立板（6）与左立板（7）之间带连接固定机构的连接片（1）与固定片（2）。

一种连接固定机构及应用该连接固定机构的外包装箱

技术领域

本实用新型涉及一种连接机构及包装箱，特别是一种连接固定机构及应用该连接固定机构的外包装箱。

背景技术

目前，随着工业的迅速发展，在一些行业中，例如摩托车产业，摩托车在销售过程中必须从生产厂家运送到各个不同的销售地方，在运输的过程中为了确保摩托车免于损坏和方便运输、储存必需用外包装箱进行包装处理，而现有的包装处理方法是使用纸质包装箱和木材包装箱，纸质包装箱的坚固度不高，容易变形，重复使用率不高，而一般的木材包装箱虽然坚固耐用，但其在包装时要用钉子将各木板之间钉合，同时在拆卸时必须用起子将各木板分离，操作不便，劳动生产率低下，并且在拆卸的过程中木板很容易受到破坏而导致不能重复利用，造成资源浪费。

发明内容

为了克服现有技术存在的问题，本实用新型在于提供一种结构简单的连接固定机构；

另外一个目的在于提供一种坚固耐用、拆装方便、可重复使用的应用该连接固定机构的外包装箱。

本实用新型解决其技术问题所采用的技术方案是：一种连接固定

机构及应用该连接固定机构的外包装箱，连接固定机构包括连接片和固定片，其特征在于连接片有安装孔，固定片有通孔和安装孔，连接片有凸出端穿过固定片的通孔后其端部卷起；应用该连接固定机构的外包装箱包括底板、顶板和连接固定在一起的前立板、后立板、左立板、右立板，底板、顶板的四周有连接固定机构的固定片，各立板的上下端边沿有连接固定机构的连接片。

前立板与左立板之间，后立板与右立板之间带有固定连接机构的连接片与固定片，前立板与右立板之间，后立板与左立板之间的连接是通过角铁钉合固定，角铁的两端通过其上边冲压出来的脚料形成的孔钉钉合在两立板上。

各立板之间的另一种连接方式是：前立板与左立板之间，后立板与右立板之间，前立板与右立板之间，后立板与左立板之间带连接固定机构的连接片与固定片。

本实用新型的连接固定机构结构简单、安装方便，只要将连接片的凸出端穿过固定片上的孔后卷起，且固定片上的凸起卡在卷起的连接片的孔中，互相紧固，由这种连接固定机构构成的外包装箱，牢固可靠，在安装拆卸时很方便，且可重复利用。

附图说明

下面结合附图对本实用新型进一步说明。

图 1 是本实用新型的连接固定机构的示意图；

图 2 是图 1 的仰视图；

图 3 是本实用新型的外包装箱的示意图。

具体实施方式

参照图 1、图 2，本实用新型的一种连接固定机构，包括连接片 1 和固定片 2，连接片 1 有安装孔 9，固定片 2 有通孔 12 和固定片安装孔 13，连接片 1 有凸出端穿过固定片 2 的通孔 12 后其端部卷起。

连接片 1、固定片 2 上的安装孔是冲压而成，且由冲压出来的脚料形成孔钉，这些孔钉可将连接片 1 和固定片 2 钉在各自的木板上。

在连接片 1 的凸出端上冲有小孔 10，而在固定片 2 上有相应的凸起 11，当连接片 1 的凸出端卷起卡住固定片 2 的通孔 12 时，凸起 11 卡在连接片 1 的小孔 10 中使连接片 1 与固定片 2 之间更加紧密固定连接。

参照图 3，本实用新型的外包装箱使用了上面所述的连接固定机构，一种应用该连接固定机构的外包装箱，包括底板 3、顶板 4 和连接固定在一起的前立板 5、后立板 6、左立板 7、右立板 8，底板 3、顶板 4 的四周有连接固定机构的固定片 2，各立板的上下端边沿有连接固定机构的连接片 1。

前立板 5 与左立板 7 之间，后立板 6 与右立板 8 之间带有固定连接机构的连接片 1 与固定片 2，前立板 5 与右立板 8 之间，后立板 6 与左立板 7 之间的连接是通过角铁 15 钉合固定，角铁 15 的两端通过其上边冲压出来的由脚料形成的孔钉钉合在两立板上。

各立板之间的另一种连接方式是：前立板 5 与左立板 7 之间，后

立板 6 与右立板 8 之间，前立板 5 与右立板 8 之间，后立板 6 与左立板 7 之间带连接固定机构的连接片 1 与固定片 2。

本实用新型的外包装箱在使用时，将连接片 1 与固定片 2 安装固定在相应的板上，立板上与底板上之间的连接通过连接片 1 与固定片 2 连接固定，立板与立板之间可通过连接固定机构连接，或用角铁将相邻的两板钉合固定，其对角的结构同样是角铁 15 钉合，安装方便，立板在完全封闭时，只要将连接固定机构的连接片的凸出端穿过通孔卡住即可连接牢固。在四周安装有固定片 2 的顶板放置在各立板的上方，连接片 1 卷下卡在固定片 2 的边幅上，外包装箱完全封闭。

该包装好的外包装箱在需要拆开取出物品时，用简单的工具即可将连接片 1 的凸出端与固定片 2 分离，且包装箱不会损坏，可重复利用。

本实用新型适合用于大型物品的包装，特别是用于摩托车的包装。

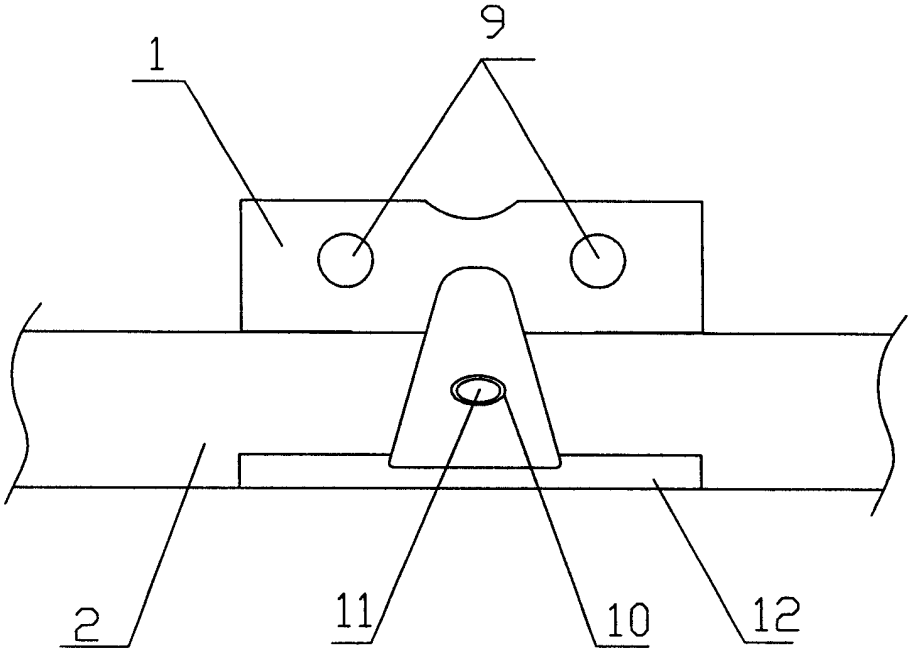

图1

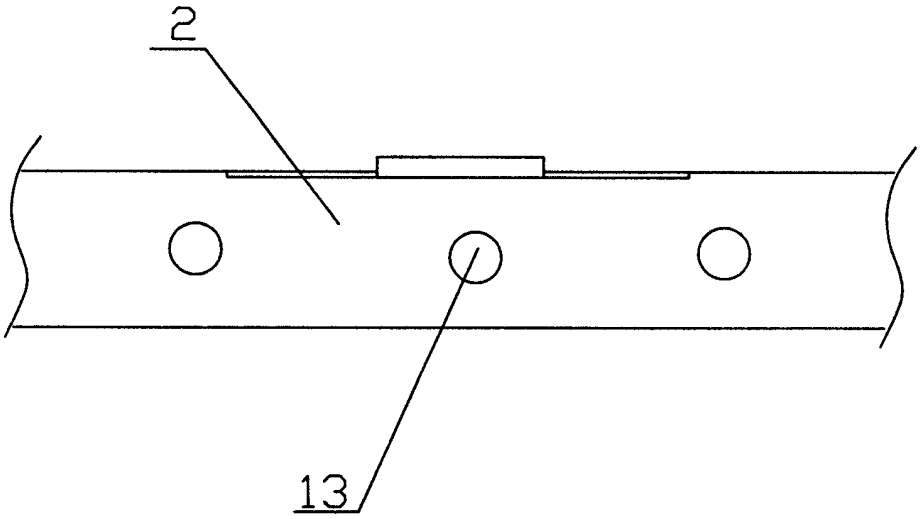

图2

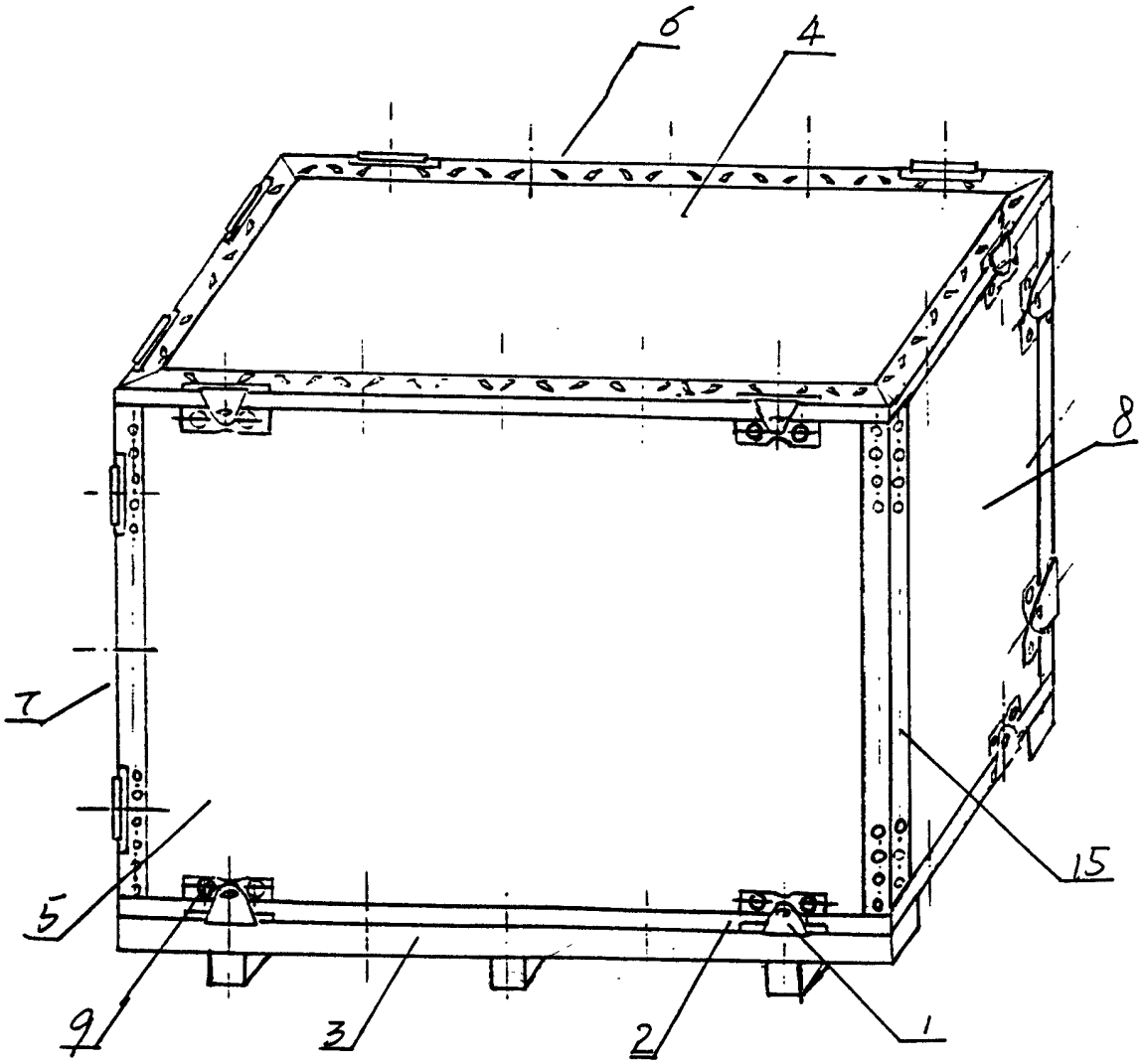

图 3