(19)中华人民共和国国家知识产权局

(12)实用新型专利

(10)授权公告号 CN 212261036 U
(45)授权公告日 2021.01.01

(21)申请号 202021015280.0

(22)申请日 2020.06.05

(73)专利权人 江苏健睡宝健康科技有限公司
地址 212300 江苏省镇江市丹阳市皇塘镇常溧东路3号

(72)发明人 姜国平 沈培海

(74)专利代理机构 常州国洸专利代理事务所(普通合伙) 32467
代理人 吴丽娜

(51)Int.Cl.
A47G 9/10(2006.01)
B32B 9/00(2006.01)
B32B 9/04(2006.01)
B32B 5/02(2006.01)
B32B 3/12(2006.01)
B32B 3/08(2006.01)
B32B 3/26(2006.01)
B32B 1/00(2006.01)
B32B 33/00(2006.01)
A61N 2/08(2006.01)
A61M 21/02(2006.01)

权利要求书1页 说明书3页 附图2页

(54)实用新型名称

一种磁性果胶枕头

(57)摘要

本实用新型涉及一种磁性果胶枕头，属于生活用品技术领域。包括枕芯、垫块层、磁性面层、固定网层、果胶面层、面套、磁条、磁颗、蜂窝孔。本实用新型的磁性果胶枕头，根据人的头颅曲线而量身设计出让人舒适的弧形垫块层，根据力学、人体工学以及人体磁场原理设置磁性面层，以及透气柔软的果胶面层，各个功能性层次结构相互配合，促进人体细胞代谢，活化细胞，平衡内分泌，增强和改善人体免疫功能，提高人体对疾病的抵抗能力，消除疲劳、促进体力恢复，调节神经系统，消除失眠和精神紧张，有助人体健康和提高睡眠质量，具有广阔的应用前景。

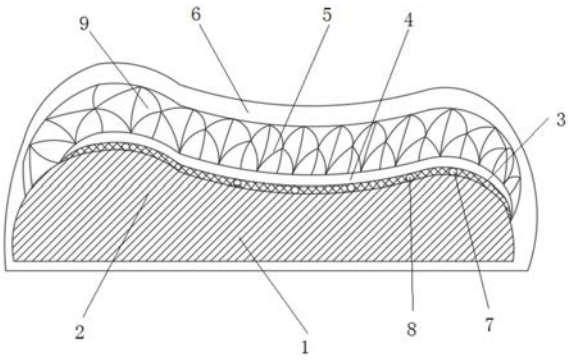

CN 212261036 U

1.一种磁性果胶枕头，包括面套(6)和枕芯(1)，其特征在于，所述枕芯包括：垫块层(2)，

磁性面层(3)，所述磁性面层(3)和垫块层(2)上表面连接；

固定网层(4)，所述固定网层(4)位于磁性面层上方，固定网层(4)边缘和垫块层(2)连接；

果胶面层(5)，所述果胶面层(5)位于固定网层(4)上方，并和固定网层(4)上表面连接，果胶面层(5)表面带有蜂窝孔(9)；

所述磁性面层(3)和固定网层(4)之间设有磁条(7)和磁颗(8)，磁条(7)和磁颗(8)连接在磁性面层(3)表面。

2.根据权利要求1所述的一种磁性果胶枕头，其特征在于：所述果胶面层(5)表面的蜂窝孔(9)为三角形的蜂窝空腔结构。

3.根据权利要求1所述的一种磁性果胶枕头，其特征在于：所述垫块层(2)前后两端，前端低，后端高，中间形成内凹的弧度。

4.根据权利要求1所述的一种磁性果胶枕头，其特征在于：所述磁性面层(3)表面的磁条(7)共设有5条，其中中间设有3条，两侧各设有1条，中间3条磁条(7)之间间距相等，两侧的两天磁条(7)相互对此设置。

5.根据权利要求1所述的一种磁性果胶枕头，其特征在于：所述磁性面层(3)表面的磁颗(8)共设有两排，每排磁颗(8)有10颗，每颗磁颗(8)之间的间距相等。

6.根据权利要求1所述的一种磁性果胶枕头，其特征在于：所述磁条(7)和磁颗(8)通过缝制或者粘合的方式连接在磁性面层(3)表面。

7.根据权利要求1所述的一种磁性果胶枕头，其特征在于：所述垫块层(2)由硅胶材料制成。

8.根据权利要求1所述的一种磁性果胶枕头，其特征在于：所述固定网层(4)通过缝制的方式连接在垫块层(2)上。

9.根据权利要求1所述的一种磁性果胶枕头，其特征在于：所述固定网层(4)通过粘合的方式和果胶面层(5)之间连接。

一种磁性果胶枕头

技术领域

[0001] 本实用新型涉及一种磁性果胶枕头，属于生活用品技术领域。

背景技术

[0002] 人体中的十二条经脉，皆上会于头部，而且头部上还汇集了众多的穴位，这些穴位与经脉联系在一起，起到了运行气血、抗御外邪、沟通表里上下的作用，这足以证明，枕头对人的影响是很大的。人在休息睡眠的过程中，对头部的按摩是很重要的，同时，人的脊椎的不同，枕头的不舒适也很影响睡眠的质量。磁疗是利用人造磁场(外加磁场)施加于人体经络、穴位和病变的部位治疗某些疾病的方法，它是一种简单有效的科学方法，也包括口服和外用的磁性药物。由于人们生活水平的提高，人们对枕头的要求不单单是睡觉那么简单，人们希望他有更多的功能，而现有磁性枕头由于内部设有磁性材料，会有硬性的凸起，让人体头部枕上后不舒服，并且透气性差。

[0003] 有鉴于上述的缺陷，本设计人，积极加以研究创新，以期创设一种磁性果胶枕头，使其更具有产业上的利用价值。

发明内容

[0004] 为解决上述技术问题，本实用新型的目的是提供一种磁性果胶枕头。

[0005] 本实用新型的磁性果胶枕头，根据人的头颅曲线而量身设计出让人舒适的弧形垫块层，根据力学、人体工学以及人体磁场原理设置磁性面层，以及透气柔软的果胶面层，各个功能性层次结构相互配合，促进人体健康睡眠，具有广阔的应用前景。

[0006] 本实用新型的一种磁性果胶枕头，包括面套和枕芯，所述枕芯包括：垫块层，

[0007] 磁性面层，所述磁性面层和垫块层上表面连接；

[0008] 固定网层，所述固定网层位于磁性面层上方，固定网层边缘和垫块层连接；

[0009] 果胶面层，所述果胶面层位于固定网层上方，并和固定网层上表面连接，果胶面层表面带有蜂窝孔；

[0010] 所述磁性面层和固定网层之间设有磁条和磁颗，磁条和磁颗连接在磁性面层表面。

[0011] 进一步的，所述果胶面层表面的蜂窝孔为三角形的蜂窝空腔结构。

[0012] 进一步的，所述垫块层前后两端，前端低，后端高，中间形成内凹的弧度。

[0013] 进一步的，所述磁性面层表面的磁条共设有5条，其中中间设有3条，两侧各设有1条，中间3条磁条之间间距相等，两侧的两天磁条相互对此设置。

[0014] 进一步的，所述磁性面层表面的磁颗共设有两排，每排磁颗有10颗，每颗磁颗之间的间距相等。

[0015] 进一步的，所述磁条和磁颗通过缝制或者粘合的方式连接在磁性面层表面。

[0016] 进一步的，所述垫块层由硅胶材料制成。

[0017] 进一步的，所述固定网层通过缝制的方式连接在垫块层上。

[0018] 进一步的，所述固定网层通过粘合的方式和果胶面层之间连接。

[0019] 借由上述方案，本发明至少具有以下优点：

[0020] 本实用新型的磁性果胶枕头，根据人的头颅曲线而量身设计出让人舒适的弧形垫块层，根据力学、人体工学以及人体磁场原理设置磁性面层，以及透气柔软的果胶面层，各个功能性层次结构相互配合，促进人体健康睡眠，具有广阔的应用前景。

[0021] 上述说明仅是本实用新型技术方案的概述，为了能够更清楚了解本实用新型的技术手段，并可依照说明书的内容予以实施，以下以本发明的较佳实施例并配合附图详细说明如后。

附图说明

[0022] 为了更清楚地说明本实用新型实施例的技术方案，下面将对实施例中所需要使用的附图作简单地介绍，应当理解，以下附图仅示出了本实用新型的某个实施例，因此不应被看作是对范围的限定，对于本领域普通技术人员来讲，在不付出创造性劳动的前提下，还可以根据这些附图获得其他相关的附图。

[0023] 图1是本实用新型磁性果胶枕头的结构示意图；

[0024] 图2是本实用新型磁性果胶枕头中果胶面层的结构示意图；

[0025] 图3是本实用新型磁性果胶枕头中磁性层的结构示意图；

[0026] 其中，图中，1、枕芯；2、垫块层；3、磁性面层；4、固定网层；5、果胶面层；6、面套；7、磁条；8、磁颗；9、蜂窝孔。

具体实施方式

[0027] 下面结合附图和实施例，对本实用新型的具体实施方式作进一步详细描述。以下实施例用于说明本实用新型，但不用来限制本实用新型的范围。

[0028] 参见图1和图2，本实用新型一较佳实施例所述的一种磁性果胶枕头，包括面套6和枕芯1，所述枕芯包括：由硅胶材料制成的垫块层2，所述垫块层2的前后两端，前端低，后端高，中间形成根据人的头颅曲线而量身设计出的内凹弧度；磁性面层3，所述磁性面层3和垫块层2上表面连接；固定网层4，所述固定网层4位于磁性面层上方，固定网层4边缘和垫块层2通过缝制的方式连接固定；果胶面层5，所述果胶面层5位于固定网层4上方，并和固定网层4上表面通过粘合的方式固定连接，果胶面层5表面带有三角形的蜂窝空腔结构的蜂窝孔9；所述磁性面层3和固定网层4之间设有磁条7和磁颗8，磁条7和磁颗8连接在磁性面层3表面，所述磁性面层3表面的磁条7共设有5条，其中中间设有3条，两侧各设有1条，中间3条磁条7之间间距相等，两侧的两天磁条7相互对此设置，所述磁性面层3表面的磁颗8共设有两排，每排磁颗8有10颗，每颗磁颗8之间的间距相等，所述磁条7和磁颗8通过缝制或者粘合的方式连接在磁性面层3表面。

[0029] 本实用新型的工作原理如下：

[0030] 本实用新型的磁性果胶枕头，其中的弧形垫块层2是根据人的头颅曲线而量身设计出的，人体枕上后会产生舒适感，此外，本实用新型的磁性果胶枕头根据力学、人体工学原理设计出了透气柔软的果胶面层5，果胶面层5表面为三角形的蜂窝空腔结构，本身透气性强，柔软舒适，能够促进人体快速入眠，另外，本实用新型的磁性果胶枕头根据人体磁场

原理设置磁性面层3，通过在磁性面层3表面设置磁条和磁块，促进人体细胞代谢，活化细胞，平衡内分泌，增强和改善人体免疫功能，提高人体对疾病的抵抗能力，消除疲劳、促进体力恢复，调节神经系统，消除失眠和精神紧张，有助人体健康和提高睡眠质量，各个功能性层次结构相互配合，促进人体健康睡眠，具有广阔的应用前景。

[0031] 最后应说明的几点是：首先，在本申请的描述中，需要说明的是，除非另有规定和限定，术语“安装”、“相连”、“连接”应做广义理解，可以是机械连接或电连接，也可以是两个元件内部的连通，可以是直接相连，“上”、“下”、“左”、“右”等仅用于表示相对位置关系，当被描述对象的绝对位置改变，则相对位置关系可能发生改变；

[0032] 其次：本实用新型公开实施例附图中，只涉及到与本公开实施例涉及到的结构，其他结构可参考通常设计，在不冲突情况下，本实用新型同一实施例及不同实施例可以相互组合；

[0033] 最后：以上所述仅是本实用新型的优选实施方式，并不用于限制本实用新型，应当指出，对于本技术领域的普通技术人员来说，在不脱离本发明技术原理的前提下，还可以做出若干改进和变型，这些改进和变型也应视为本实用新型的保护范围。

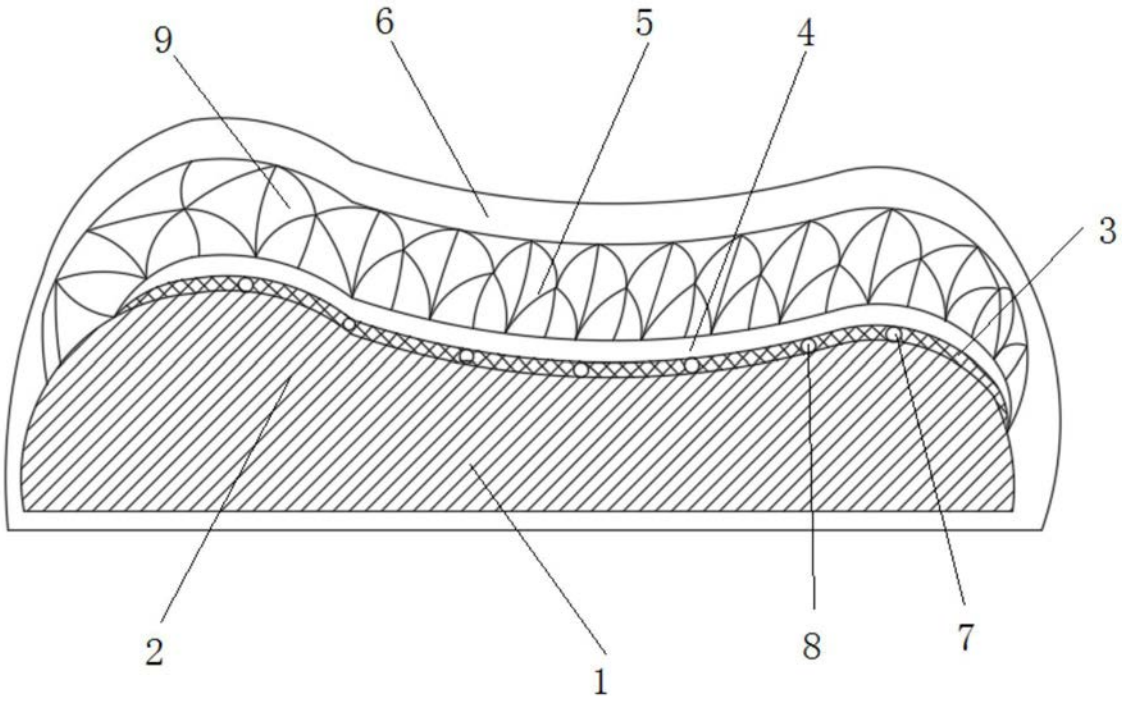

图1

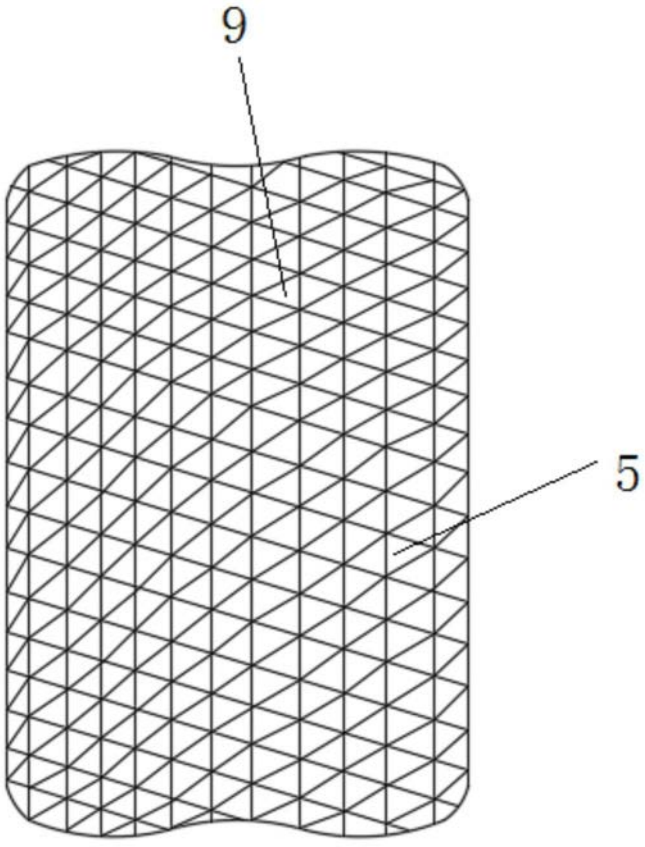

图2

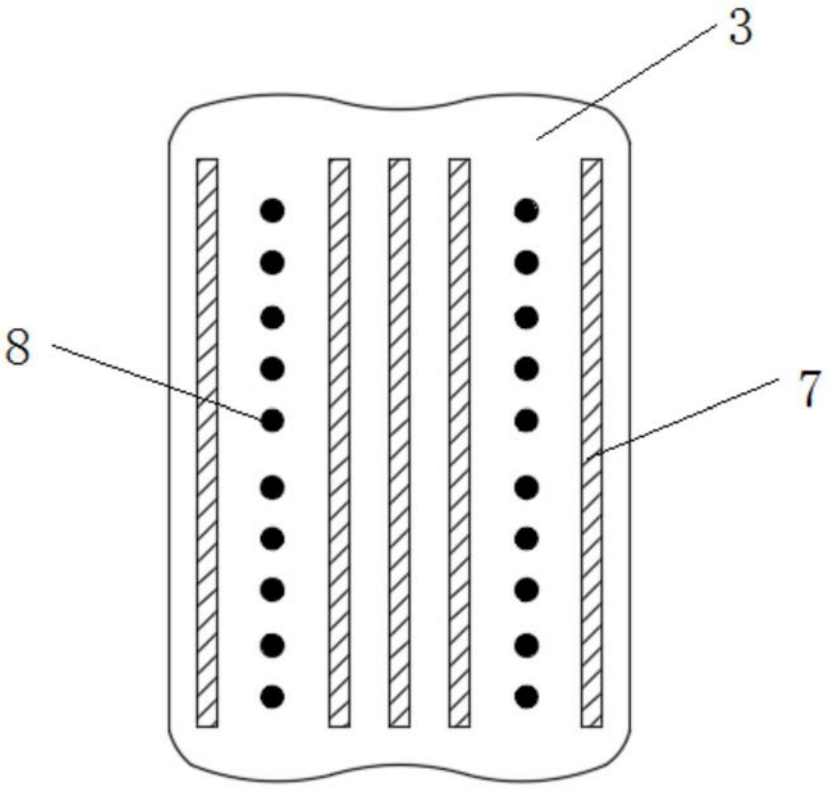

图3