(19)中华人民共和国国家知识产权局

(12)实用新型专利

(10)授权公告号 CN 204091997 U
(45)授权公告日 2015.01.14

(21)申请号 201420525522.9

(22)申请日 2014.09.04

(73)专利权人 赵惠平
地址 272000 山东省济宁市建设路59号济宁建工医院

(72)发明人 赵惠平

(51)Int.Cl.
A61B 5/153(2006.01)

权利要求书1页 说明书2页 附图3页

(54)实用新型名称

一体化便捷采血装置

(57)摘要

一体化便捷采血装置，属于医疗器械技术领域。本实用新型的技术方案是：包括分析仪主体，其特征是在分析仪主体上设有液晶显示屏，液晶显示屏一侧设有调节旋钮，液晶显示屏下端设有控制按钮，控制按钮一侧设有电源开关，分析仪主体左侧设有试剂瓶，试剂瓶上设有固定装置，试剂瓶底端设有阀门旋钮，阀门旋钮下端设有连接头，连接头一侧设有进液管，进液管下端设有废液排出口。本实用新型功能齐全，使用方便，在对患者尿液进行定性或定量分析时，操作简便，省时省力，减轻了医务人员的工作难度。

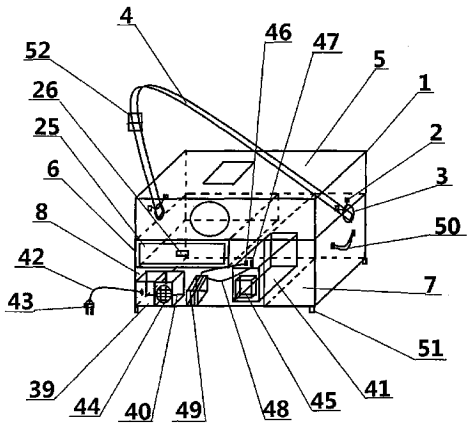

CN 204091997 U

1. 一体化便捷采血装置，包括便捷采血装置主体 (1)，其特征是：在便捷采血装置主体 (1) 上设有圆环固定器 (2)，圆环固定器 (2) 上设有圆环 (3)，圆环 (3) 上设有背带 (4)，便捷采血装置主体 (1) 内部设有采血操作箱 (5)、医疗用品储存箱 (6)、皮肤清洁箱 (7) 和配电仓 (8)，采血操作箱 (5) 上设有取血口 (9) 和采血操作口 (10)，取血口 (9) 上设有合页 (11)，合页 (11) 上设有取血口门 (12)，取血口门 (12) 上设有取血口把手 (13)，采血操作箱 (5) 内部设有手臂插槽 (14) 和真空封袋器 (15)，手臂插槽 (14) 上设有充气带 (16)，充气带 (16) 上设有圆毛 (17)、刺毛 (18) 和充气管 (19)，充气管 (19) 上设有充气手柄 (20)，充气手柄 (20) 上设有防滑螺纹 (21)，真空封袋器 (15) 内部设有血液盛放袋 (22)，血液盛放袋 (22) 上设有抽血管 (23)，抽血管 (23) 上设有针头 (24)，医疗用品储存箱 (6) 内部设有储物抽屉 (25)，储物抽屉 (25) 上设有抽屉把手 (26)，皮肤清洁箱 (7) 内部设有消毒液储存箱 (27) 和清洁喷头储存箱 (28)，消毒液储存箱 (27) 上设有加液孔 (29) 和吸液管 (30)，吸液管 (30) 上设有药泵 (31)，药泵 (31) 上设有给药管 (32)，给药管 (32) 上设有清洁喷头手柄 (33)，清洁喷头手柄 (33) 上设有清洁开关 (34) 和清洁喷头 (35)，清洁喷头储存箱 (28) 上设有箱门连接器 (36)，箱门连接器 (36) 上设有箱门 (37)，箱门 (37) 上设有箱门把手 (38)，配电仓 (8) 内部设有变压器 (39)、散热器 (40) 和蓄电池 (41)，变压器 (39) 上设有电源线 (42)，电源线 (42) 上设有电源插头 (43)，散热器 (40) 上设有防尘罩 (44)，蓄电池 (41) 上设有充电器 (45)、正极 (46) 和负极 (47)，正极 (46) 和负极 (47) 上设有导线 (48)，导线 (48) 上设有集成电路板 (49)。

2. 根据权利要求 1 所述一体化便捷采血装置，其特征在于：所述便捷采血装置主体 (1) 上设有防滑把手 (50)。

3. 根据权利要求 1 所述一体化便捷采血装置，其特征在于：所述便捷采血装置主体 (1) 下侧设有橡胶垫 (51)。

4. 根据权利要求 1 所述一体化便捷采血装置，其特征在于：所述背带 (4) 上设有长度调节器 (52)。

一体化便捷采血装置

[0001] 技术领域：本实用新型属于医疗器械技术领域，具体地讲是一种一体化便捷采血装置。

[0002] 背景技术：医务人员在对患者血液进行采集时，需要用到采血装置，现在医务人员普遍采用的是普通采血装置，这种普通采血装置主要由人工直接用针筒抽取血液来完成，但是，由于普通采血装置操作比较繁琐，对医务人员的技术水平要求比较高，而且容易出现失误，对病人造成严重的伤害，普通采血装置往往需要分为多个部分，进行采血操作时，不能够按照采血流程稳定的进行采血操作，从而给医务人员带来了极大的工作难度。

[0003] 发明内容：本实用新型的目的是提供一种在对患者进行采血时，功能齐全，操作简便的一体化便捷采血装置。

[0004] 本实用新型的技术方案是：包括便捷采血装置主体，其特征是在便捷采血装置主体上设有圆环固定器，圆环固定器上设有圆环，圆环上设有背带，便捷采血装置主体内部设有采血操作箱、医疗用品储存箱、皮肤清洁箱和配电仓，采血操作箱上设有取血口和采血操作口，取血口上设有合页，合页上设有取血口门，取血口门上设有取血口把手，采血操作箱内部设有手臂插槽和真空封袋器，手臂插槽上设有充气带，充气带上设有圆毛、刺毛和充气管，充气管上设有充气手柄，充气手柄上设有防滑螺纹，真空封袋器内部设有血液盛放袋，血液盛放袋上设有抽血管，抽血管上设有针头，医疗用品储存箱内部设有储 物抽屉，储物抽屉上设有抽屉把手，皮肤清洁箱内部设有消毒液储存箱和清洁喷头储存箱，消毒液储存箱上设有加液孔和吸液管，吸液管上设有药泵，药泵上设有给药管，给药管上设有清洁喷头手柄，清洁喷头手柄上设有清洁开关和清洁喷头，清洁喷头储存箱上设有箱门连接器，箱门连接器上设有箱门，箱门上设有箱门把手，配电仓内部设有变压器、散热器和蓄电池，变压器上设有电源线，电源线上设有电源插头，散热器上设有防尘罩，蓄电池上设有充电器、正极和负极，正极和负极上设有导线，导线上设有集成电路板。

[0005] 作为优选，所述便捷采血装置主体上设有防滑把手。

[0006] 作为优选，所述便捷采血装置主体下侧设有橡胶垫。

[0007] 作为优选，所述背带上设有长度调节器。

[0008] 本实用新型有益效果是：本实用新型功能齐全，使用方便，在对患者进行采血时，操作简便，省时省力，减轻了医务人员的工作难度。

附图说明：

[0009] 附图 1 为本实用新型整体结构示意图。

[0010] 附图 2 为本实用新型采血操作箱结构示意图。

[0011] 附图 3 为本实用新型皮肤清洁箱结构示意图。

[0012] 图中 1、便捷采血装置主体，2、圆环固定器，3、圆环，4、背带，5、采血操作箱，6、医疗用品储存箱，7、皮肤清洁箱，8、配电仓，9、取血口，10、采血操作口，11、合页，12、取血口门，13、取血口把手，14、手臂插槽，15、真空封袋器，16、充气带，17、圆毛，18、刺毛，19、充气管，20、充气手柄，21、防滑螺纹，22、血液盛放袋，23、抽血管，24、针头，25、储物抽屉，26、抽屉把

手， 27、消毒液储存箱，28、清洁喷头储存箱，29、加液孔，30、吸液管，31、药泵，32、给药管，33、清洁喷头手柄，34、清洁开关，35、清洁喷头，36、箱门连接器，37、箱门，38、箱门把手，39、变压器，40、散热器，41、蓄电池，42、电源线，43、电源插头，44、防尘罩，45、充电器，46、正极，47、负极，48、导线，49、集成电路板，50、防滑把手，51、橡胶垫，52、长度调节器。

[0013] 具体实施方式：包括便捷采血装置主体 1，其特征是在便捷采血装置主体 1 上设有圆环固定器 2，圆环固定器 2 上设有圆环 3，圆环 3 上设有背带 4，便捷采血装置主体 1 内部设有采血操作箱 5、医疗用品储存箱 6、皮肤清洁箱 7 和配电仓 8，采血操作箱 5 上设有取血口 9 和采血操作口 10，取血口 9 上设有合页 11，合页 11 上设有取血口门 12，取血口门 12 上设有取血口把手 13，采血操作箱 5 内部设有手臂插槽 14 和真空封袋器 15，手臂插槽 14 上设有充气带 16，充气带 16 上设有圆毛 17、刺毛 18 和充气管 19，充气管 19 上设有充气手柄 20，充气手柄 20 上设有防滑螺纹 21，真空封袋器 15 内部设有血液盛放袋 22，血液盛放袋 22 上设有抽血管 23，抽血管 23 上设有针头 24，医疗用品储存箱 6 内部设有储物抽屉 25，储物抽屉 25 上设有抽屉把手 26，皮肤清洁箱 7 内部设有消毒液储存箱 27 和清洁喷头储存箱 28，消毒液储存箱 27 上设有加液孔 29 和吸液管 30，吸液管 30 上设有药泵 31，药泵 31 上设有给药管 32，给药管 32 上设有清洁喷头手柄 33，清洁喷头手柄 33 上设有清洁开关 34 和清洁喷头 35，清洁喷头储存箱 28 上设有箱门连接器 36，箱门连接器 36 上设有箱门 37，箱门 37 上设有箱门把手 38，配电仓 8 内部设有变压器 39、散热器 40 和蓄电池 41，变压器 39 上设有电源线 42，电源线 42 上设有电源插头 43，散热器 40 上设有防尘罩 44，蓄电池 41 上设有充电器 45、正极 46 和负极 47，正极 46 和负极 47 上设有导线 48，导线 48 上设有集成电路板 49。在使用该实用新型时，将电源插头 43 接入电源，再将患者的的手臂插入的手臂插槽 14 内，利用充气带 16 给患者手臂加压，然后拿出清洁喷头 35，打开清洁开关 34 对病人的手臂皮肤进行清洁，然后将针头 24 扎入患者血管内，对患者进行采血即可。

[0014] 作为优选，所述便捷采血装置主体 1 上设有防滑把手 50。这样设置，可以方便移动该实用新型。

[0015] 作为优选，所述便捷采血装置主体 1 下侧设有橡胶垫 51。这样设置，可以延长该实用新型的使用寿命。

[0016] 作为优选，所述背带 4 上设有长度调节器 52。这样设置，可以方便调节背带 4 的长度。

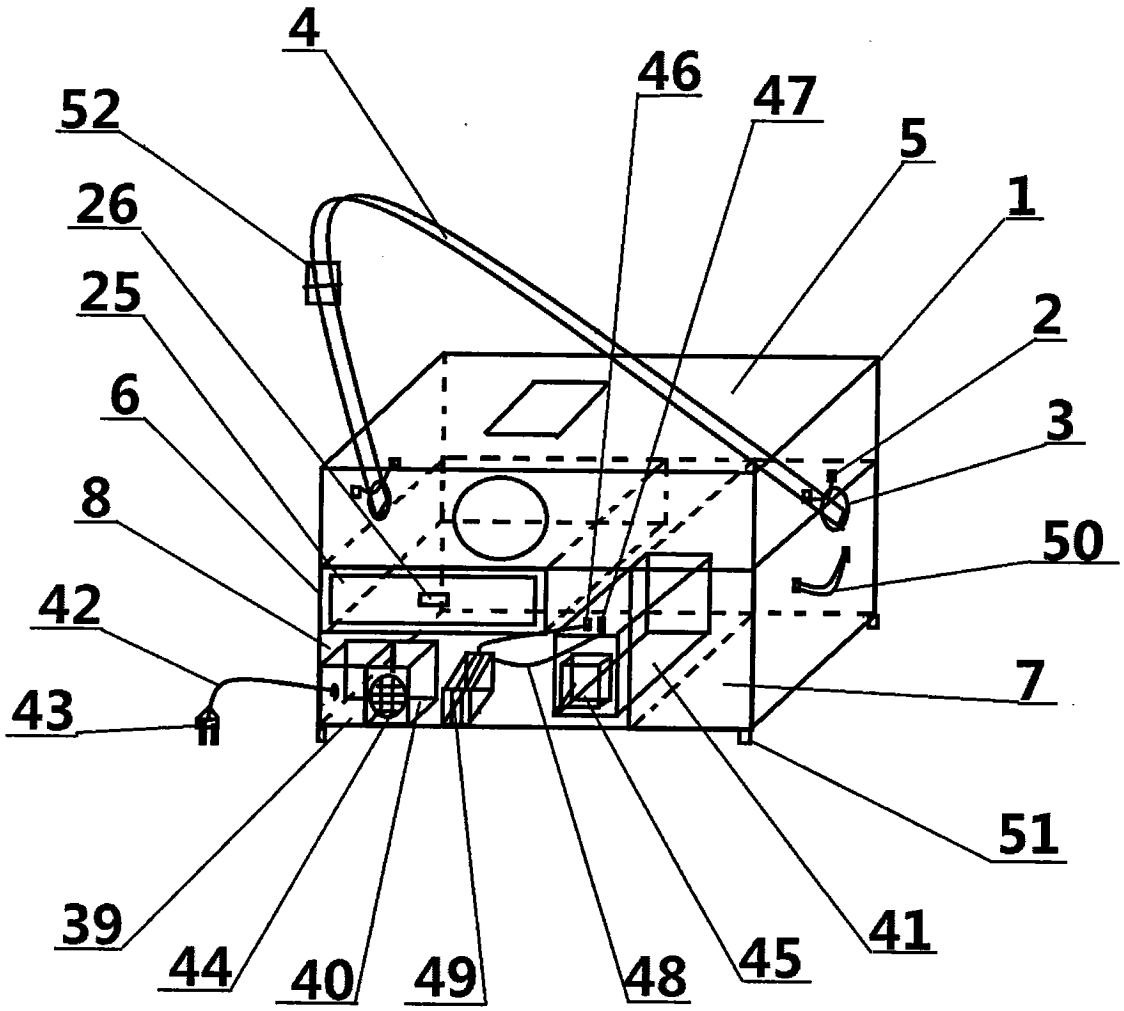

图 1

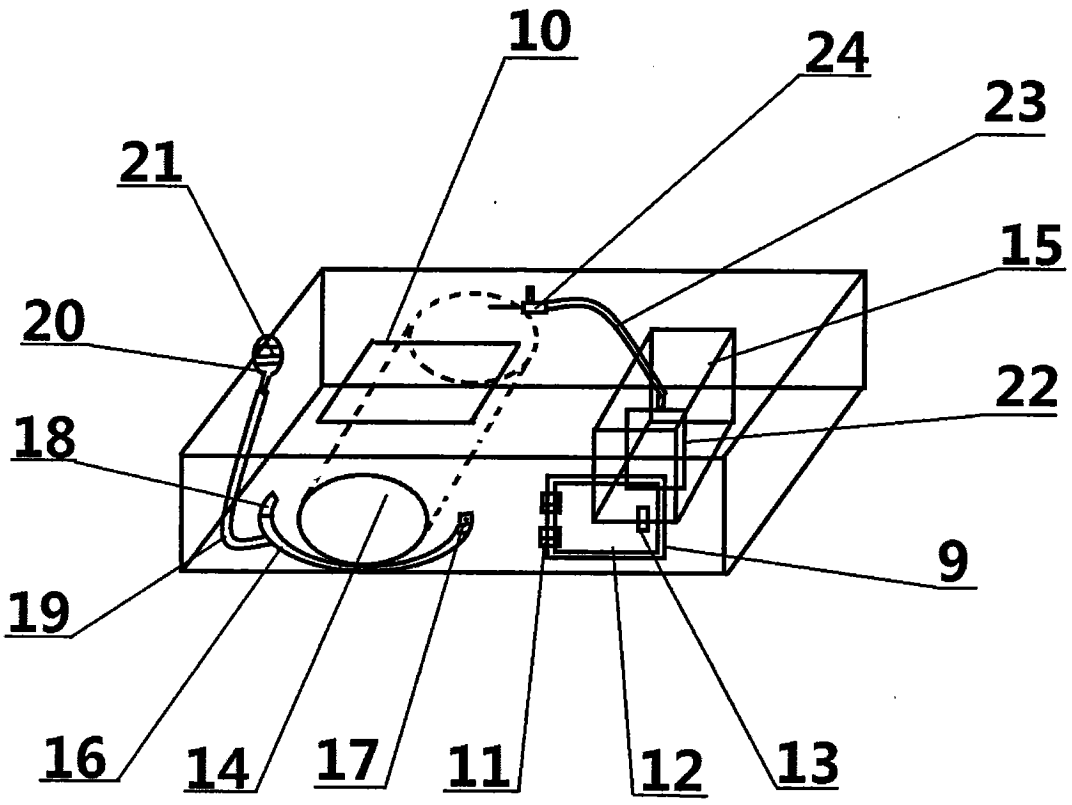

图 2

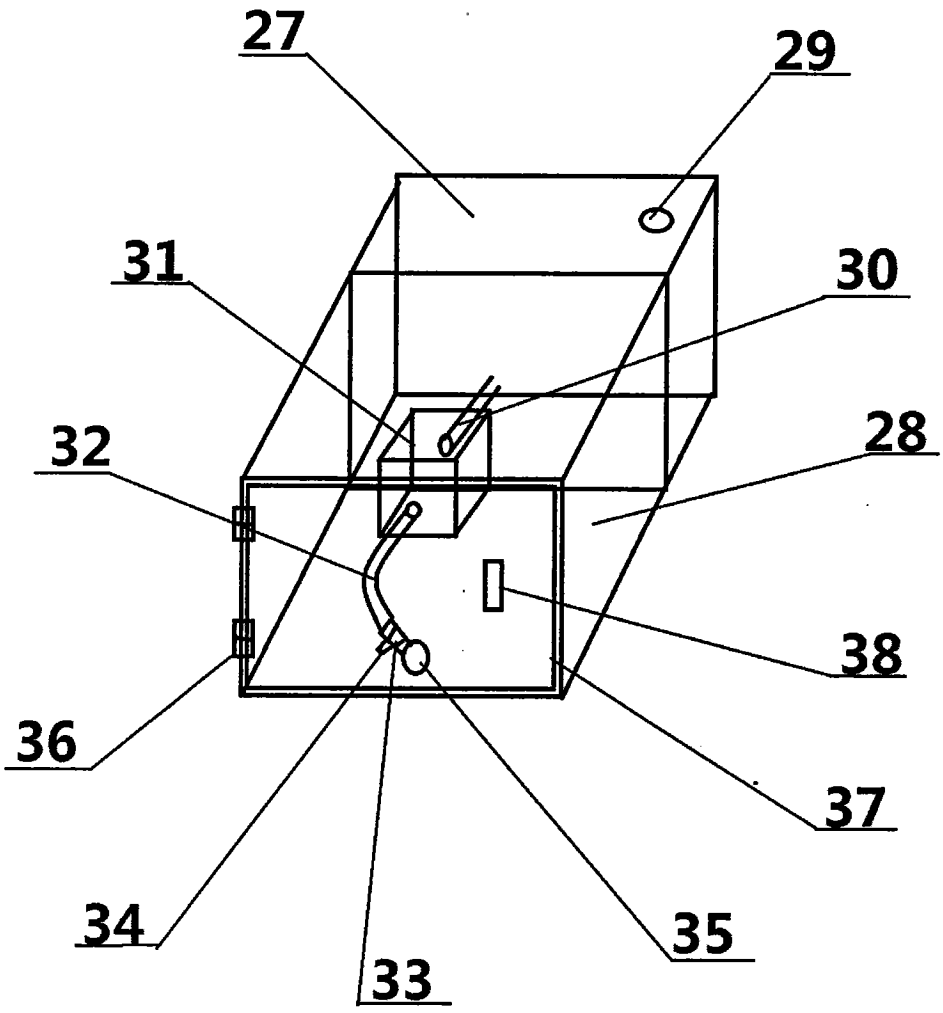

图 3