(19)国家知识产权局

(12)实用新型专利

(10)授权公告号 CN 219644277 U
(45)授权公告日 2023.09.05

(21)申请号 202320204800.X
(22)申请日 2023.02.14
(73)专利权人 新疆蔚然科技有限公司
地址 830028 新疆维吾尔自治区乌鲁木齐市水磨沟区龙盛街898号中央公园商住小区S2栋商业综合楼服务型公寓1303-1室
(72)发明人 陈磊
(74)专利代理机构 济南舜科知识产权代理事务所(普通合伙) 37274
专利代理师 杜忠福
(51)Int.Cl.
H05K 5/02(2006.01)
G06F 3/041(2006.01)
H04N 23/50(2023.01)
G08C 17/02(2006.01)

权利要求书1页 说明书3页 附图2页

(54)实用新型名称

一种基于智慧社区智能采集分析系统

(57)摘要

本实用新型公开了一种基于智慧社区智能采集分析系统，包括底座，所述底座的上表面固定连接有柜体，所述柜体的上表面活动设置有采集装置，所述采集装置的前表面设有触控显示屏，所述触控显示屏的上方设有摄像头，所述底座上表面的左右两侧均固定连接有壳体，所述壳体的内下表面固定连接有转动电机，所述转动电机的输出端固定连接有螺纹杆，所述螺纹杆上螺纹套接有移动套，所述移动套的一侧面固定连接有连接板，所述连接板的一端与采集装置固定连接，所述壳体上设有移动槽，所述底座内部的四角处均设有空腔，所述空腔内设有移动机构，本实用新型，具有实用性强和采集方便、且便于调节高度和移动的特点。

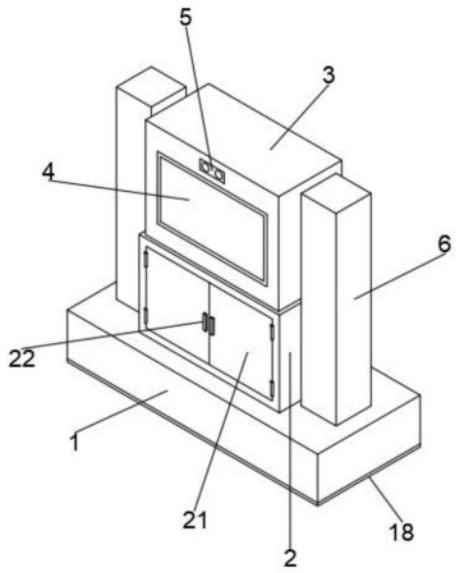

CN 219644277 U

1.一种基于智慧社区智能采集分析系统,包括底座(1),其特征在于:所述底座(1)的上表面固定连接有柜体(2),所述柜体(2)的上表面活动设置有采集装置(3),所述采集装置(3)的前表面设有触控显示屏(4),所述采集装置(3)的前表面并位于触控显示屏(4)的上方设有摄像头(5),所述底座(1)上表面的左右两侧均固定连接有壳体(6),两个所述壳体(6)的内下表面均固定连接有转动电机(7),所述转动电机(7)的输出端固定连接有螺纹杆(8)的一端,所述螺纹杆(8)的另一端通过轴承(9)转动连接在壳体(6)的内上表面,两个所述螺纹杆(8)上均螺纹套接有移动套(10),所述移动套(10)的一侧面固定连接有连接板(11)的一端,所述连接板(11)的另一端伸出壳体(6)并与采集装置(3)固定连接,所述壳体(6)上设有供连接板(11)移动的移动槽(12),所述底座(1)内部的四角处均设有空腔(13),所述空腔(13)内设有移动机构。

2.根据权利要求1所述的一种基于智慧社区智能采集分析系统,其特征在于:所述移动机构包括电动伸缩杆(14),所述电动伸缩杆(14)固定连接在空腔(13)的内上表面,所述电动伸缩杆(14)的伸缩端固定连接有移动板(15),所述移动板(15)滑动设置在空腔(13)内,所述移动板(15)的下表面固定连接有万向轮(16),所述底座(1)的下表面设有供万向轮(16)伸出的通孔(17)。

3.根据权利要求2所述的一种基于智慧社区智能采集分析系统,其特征在于:所述底座(1)的下表面设有防滑橡胶垫(18),所述防滑橡胶垫(18)上设有与通孔(17)相通的开孔(19)。

4.根据权利要求1所述的一种基于智慧社区智能采集分析系统,其特征在于:所述柜体(2)的中部内壁上固定连接有隔板(20),所述柜体(2)前表面的左右两侧均铰接有门板(21),两个所述门板(21)的前表面均固定连接有把手(22)。

5.根据权利要求1所述的一种基于智慧社区智能采集分析系统,其特征在于:所述采集装置(3)内设有采集模块、处理器和无线发射模块,所述触控显示屏(4)和摄像头(5)均与采集模块电连接,所述采集模块与处理器电连接,所述处理器与无线发射模块电连接。

一种基于智慧社区智能采集分析系统

技术领域

[0001] 本实用新型涉及智慧社区技术领域，具体为一种基于智慧社区智能采集分析系统。

背景技术

[0002] 智慧社区是指通过利用各种智能技术和方式，整合社区现有的各类服务资源，为社区群众提供政务、商务、娱乐、教育、医护及生活互助等多种便捷服务的模式。从应用方向来看，“智慧社区”应实现“以智慧政务提高办事效率，以智慧民生改善人民生活，以智慧家庭打造智能生活，以智慧小区提升社区品质”的目标。目前，智慧社区智能采集系统往往需要去社区办公场所进行操作，造成信息采集工作不够便利，且采集机器不能够调节高度同时也不便于移动，不够人性化。

[0003] 因此，设计实用性强和采集方便、且便于调节高度和移动的一种基于智慧社区智能采集分析系统是很有必要的。

发明内容

[0004] 本实用新型的目的在于提供一种基于智慧社区智能采集分析系统，以解决上述背景技术中提出的问题。

[0005] 为了解决上述技术问题，本实用新型提供如下技术方案：一种基于智慧社区智能采集分析系统，包括底座，所述底座的上表面固定连接有柜体，所述柜体的上表面活动设置有采集装置，所述采集装置的前表面设有触控显示屏，所述采集装置的前表面并位于触控显示屏的上方设有摄像头，所述底座上表面的左右两侧均固定连接有壳体，两个所述壳体的内下表面均固定连接有转动电机，所述转动电机的输出端固定连接有螺纹杆的一端，所述螺纹杆的另一端通过轴承转动连接在壳体的内上表面，两个所述螺纹杆上均螺纹套接有移动套，所述移动套的一侧面固定连接有连接板的一端，所述连接板的另一端伸出壳体并与采集装置固定连接，所述壳体上设有供连接板移动的移动槽，所述底座内部的四角处均设有空腔，所述空腔内设有移动机构。

[0006] 根据上述技术方案，所述移动机构包括电动伸缩杆，所述电动伸缩杆固定连接在空腔的内上表面，所述电动伸缩杆的伸缩端固定连接有移动板，所述移动板滑动设置在空腔内，所述移动板的下表面固定连接有万向轮，所述底座的下表面设有供万向轮伸出的通孔。

[0007] 根据上述技术方案，所述底座的下表面设有防滑橡胶垫，所述防滑橡胶垫上设有与通孔相通的开孔。

[0008] 根据上述技术方案，所述柜体的中部内壁上固定连接有隔板，所述柜体前表面的左右两侧均铰接有门板，两个所述门板的前表面均固定连接有把手。

[0009] 根据上述技术方案，所述采集装置内设有采集模块、处理器和无线发射模块，所述触控显示屏和摄像头均与采集模块电连接，所述采集模块与处理器电连接，所述处理器与

无线发射模块电连接。

[0010] 与现有技术相比，本实用新型所达到的有益效果是：本实用新型，通过壳体、转动电机、螺纹杆、轴承、移动套、连接板和移动槽之间的配合，可带动采集装置进行上下移动，进而便于不同身高的人进行使用，通过移动机构的设置，当需要移动时，可启动电动伸缩杆，进而可将万向轮从底座中移动，进而便于整体的移动，通过触控显示屏和摄像头的设置，可进行信息输入和图像采集，收集的信息传入采集模块中，采集模块并将信息传入给处理器进行信息处理，随后由无线发射模块上传至系统终端进行统计，采集方便可远程操作，无需去社区办公场所进行操作。

附图说明

[0011] 附图用来提供对本实用新型的进一步理解，并且构成说明书的一部分，与本实用新型的实施例一起用于解释本实用新型，并不构成对本实用新型的限制。在附图中：

[0012] 图1是本实用新型的立体结构示意图；

[0013] 图2是本实用新型壳体的连接结构示意图；

[0014] 图3是本实用新型的主视剖视结构示意图；

[0015] 图4是本实用新型底座的左视剖视结构示意图；

[0016] 图中：1-底座、2-柜体、3-采集装置、4-触控显示屏、5-摄像头、6-壳体、7-转动电机、8-螺纹杆、9-轴承、10-移动套、11-连接板、12-移动槽、13-空腔、14-电动伸缩杆、15-移动板、16-万向轮、17-通孔、18-防滑橡胶垫、19-开孔、20-隔板、21-门板、22-把手。

具体实施方式

[0017] 下面将结合本实用新型实施例中的附图，对本实用新型实施例中的技术方案进行清楚、完整地描述，显然，所描述的实施例仅仅是本实用新型一部分实施例，而不是全部的实施例。基于本实用新型中的实施例，本领域普通技术人员在没有做出创造性劳动前提下所获得的所有其他实施例，都属于本实用新型保护的范围。

[0018] 请参阅图1-4，本实用新型提供技术方案：一种基于智慧社区智能采集分析系统，包括底座1，所述底座1的上表面固定连接有柜体2，所述柜体2的上表面活动设置有采集装置3，所述采集装置3的前表面设有触控显示屏4，所述采集装置3的前表面并位于触控显示屏4的上方设有摄像头5，所述底座1上表面的左右两侧均固定连接有壳体6，两个所述壳体6的内下表面均固定连接有转动电机7，所述转动电机7的输出端固定连接有螺纹杆8的一端，所述螺纹杆8的另一端通过轴承9转动连接在壳体6的内上表面，两个所述螺纹杆8上均螺纹套接有移动套10，所述移动套10的一侧面固定连接有连接板11的一端，所述连接板11的另一端伸出壳体6并与采集装置3固定连接，所述壳体6上设有供连接板11移动的移动槽12，通过壳体6、转动电机7、螺纹杆8、轴承9、移动套10、连接板11和移动槽12之间的配合，通过启动转动电机7，转动电机7的输出端带动螺纹杆8进行转动，螺纹杆8的转动使移动套10在连接板11和移动槽12的配合下进行移动，进而可带动采集装置3进行上下移动，进而便于不同身高的人进行信息输入和图像采集，所述底座1内部的四角处均设有空腔13，所述空腔13内设有移动机构；

[0019] 所述移动机构包括电动伸缩杆14，所述电动伸缩杆14固定连接在空腔13的内上表

面，所述电动伸缩杆14的伸缩端固定连接有移动板15，所述移动板15滑动设置在空腔13内，所述移动板15的下表面固定连接有万向轮16，所述底座1的下表面设有供万向轮16伸出的通孔17，通过移动机构的设置，当需要移动时，可启动电动伸缩杆14，电动伸缩杆14通过移动板15带动万向轮16进行移动，并使万向轮16通过通孔17从底座1中伸出，进而将装置顶起便于进行移动；

[0020] 所述底座1的下表面设有防滑橡胶垫18，所述防滑橡胶垫18上设有与通孔17相通的开孔19，通过防滑橡胶垫18的设置，可增强底座1与放置面之间的摩擦，进而提高稳定性；

[0021] 所述柜体2的中部内壁上固定连接有隔板20，所述柜体2前表面的左右两侧均铰接有门板21，两个所述门板21的前表面均固定连接有把手22，通过柜体2、隔板20、门板21和把手22的设置，便于对使用者的物品进行临时存放；

[0022] 所述采集装置3内设有采集模块、处理器和无线发射模块，所述触控显示屏4和摄像头5均与采集模块电连接，所述采集模块与处理器电连接，所述处理器与无线发射模块电连接，通过触控显示屏4和摄像头5的设置，可进行信息输入和图像采集，收集的信息传入采集模块中，采集模块并将信息传入给处理器进行信息处理，随后由无线发射模块上传至系统终端进行统计，采集方便可远程操作，无需去社区办公场所进行操作。

[0023] 工作原理：本实用新型在使用时，通过启动壳体内的转动电机7，转动电机7的输出端带动螺纹杆8进行转动，螺纹杆8的转动使移动套10在连接板11和移动槽12的配合下进行移动，进而可带动采集装置3进行上下移动，进而便于不同身高的人通过触控显示屏4和摄像头5进行信息输入和图像采集，收集的信息传入采集模块中，采集模块并将信息传入给处理器进行信息处理，随后由无线发射模块上传至系统终端进行统计，采集方便可远程操作，无需去社区办公场所进行操作，当需要进行移动时，可启动移动机构中的电动伸缩杆14，电动伸缩杆14通过移动板15带动万向轮16进行移动，并使万向轮16通过通孔17从底座1中伸出，进而将装置顶起便于进行移动，通过防滑橡胶垫18的设置，可增强底座1与放置面之间的摩擦，进而提高稳定性，通过柜体2、隔板20、门板21和把手22的设置，便于对使用者的物品进行临时存放。

[0024] 需要说明的是，在本文中，诸如第一和第二等之类的关系术语仅仅用来将一个实体或者操作与另一个实体或操作区分开来，而不一定要求或者暗示这些实体或操作之间存在任何这种实际的关系或者顺序。而且，术语“包括”、“包含”或者其任何其他变体意在涵盖非排他性的包含，从而使得包括一系列要素的过程、方法、物品或者设备不仅包括那些要素，而且还包括没有明确列出的其他要素，或者是还包括为这种过程、方法、物品或者设备所固有的要素。

[0025] 最后应说明的是：以上所述仅为本实用新型的优选实施例而已，并不用于限制本实用新型，尽管参照前述实施例对本实用新型进行了详细的说明，对于本领域的技术人员来说，其依然可以对前述各实施例所记载的技术方案进行修改，或者对其中部分技术特征进行等同替换。凡在本实用新型的精神和原则之内，所作的任何修改、等同替换、改进等，均应包含在本实用新型的保护范围之内。

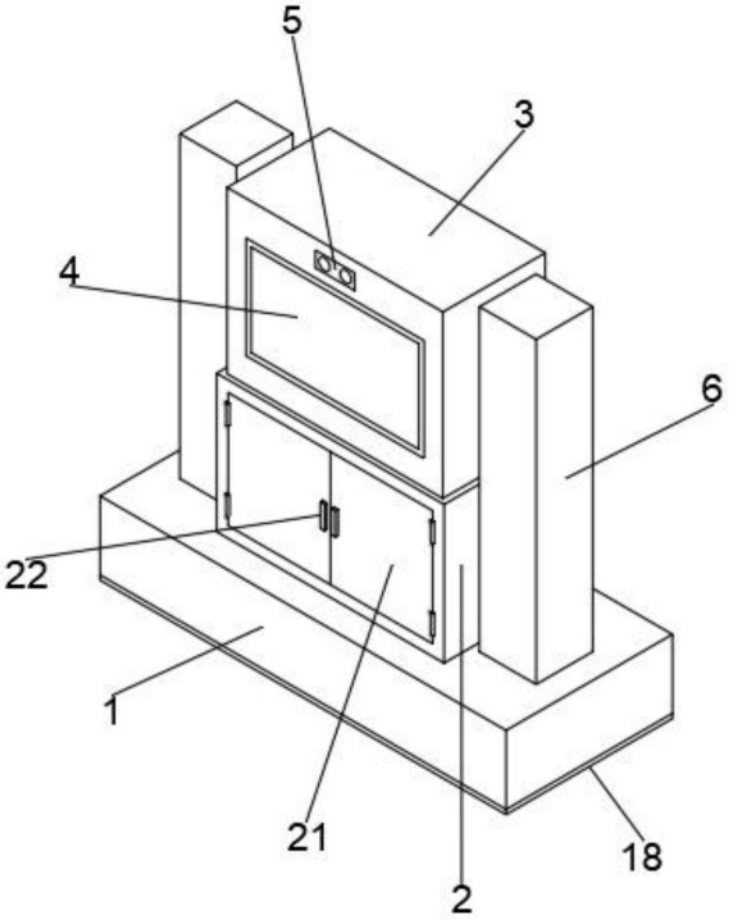

图1

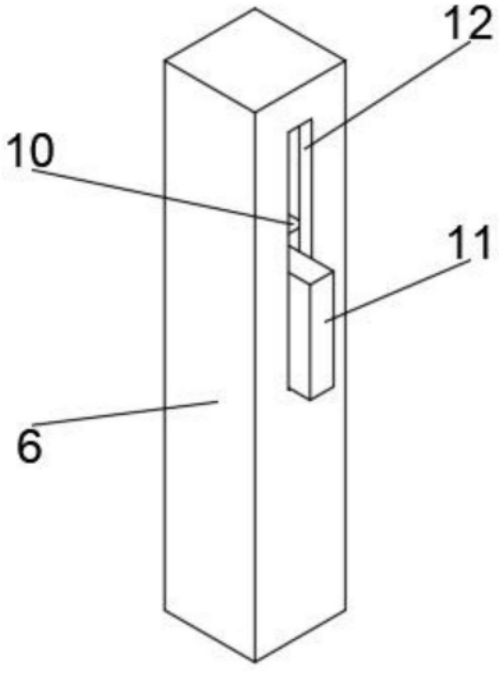

图2

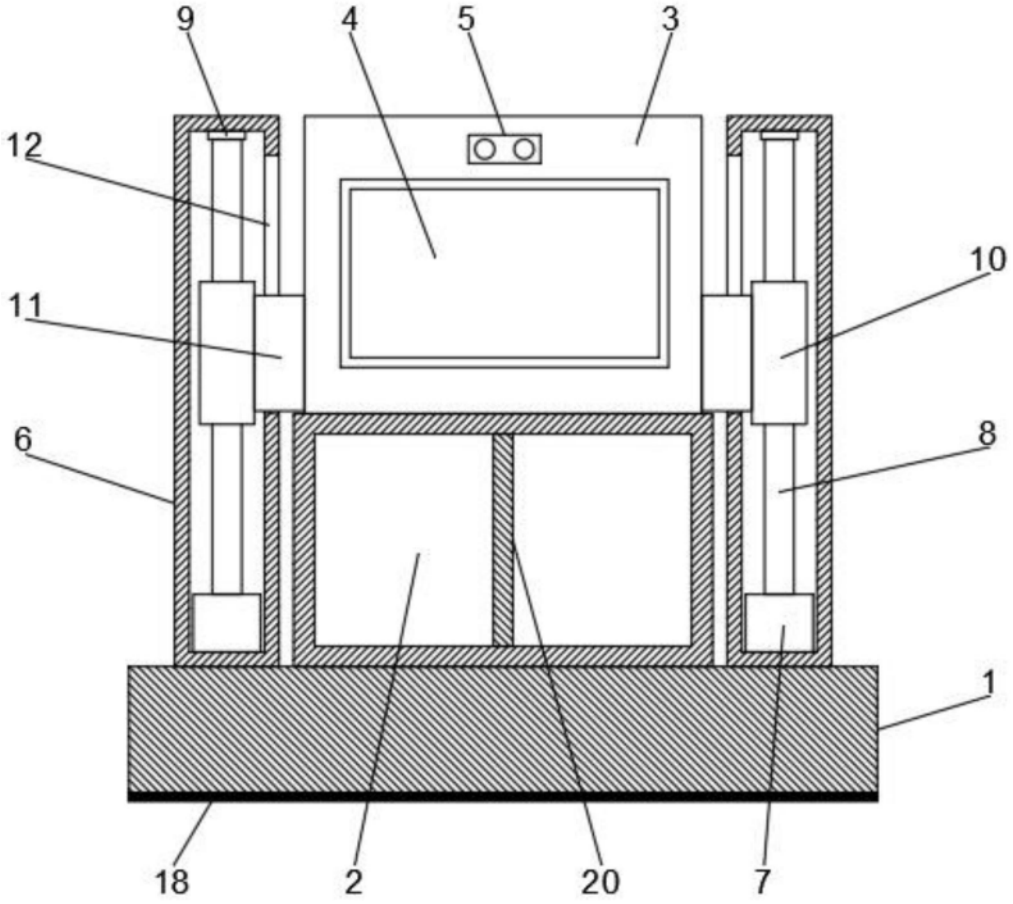

图3

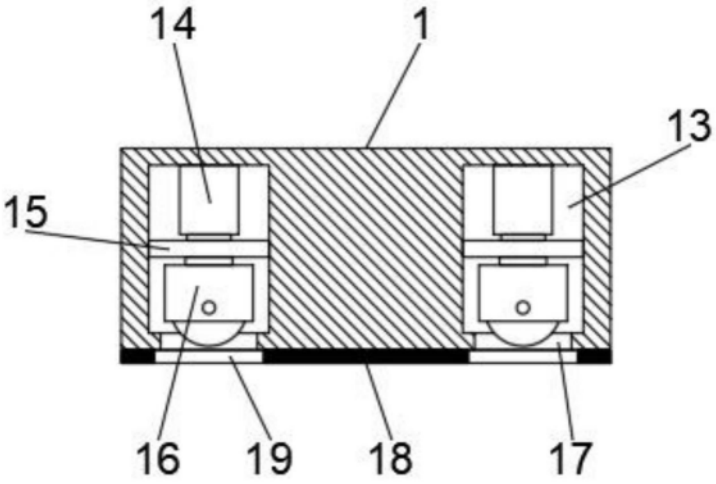

图4