(19)中华人民共和国国家知识产权局

(12)实用新型专利

(10)授权公告号 CN 205949017 U
(45)授权公告日 2017.02.15

(21)申请号 201620897212.9

(22)申请日 2016.08.18

(73)专利权人 中国建筑第七工程局有限公司
地址 450000 河南省郑州市金水区城东路108号

(72)发明人 冯大阔 侯涛 郜玉芬 郑培君 曹江涛

(74)专利代理机构 北京风雅颂专利代理有限公司 11403
代理人 李阳

(51)Int.Cl.
B02C 21/00(2006.01)
B02C 23/00(2006.01)
B02C 23/02(2006.01)
B02C 23/18(2006.01)

权利要求书1页 说明书2页 附图1页

(54)实用新型名称

建筑用多功能破碎装置

(57)摘要

本实用新型涉及一种建筑用多功能破碎装置，有效的解决了破碎机对金属、塑料等物品难以筛选的问题；其解决的技术方案是包括破碎机本体，进料斗的内壁上连接有弹性网兜，弹性网兜的中间围绕有进料口，进料斗下方设有破碎装置，破碎装置下方连接有左右呈倾斜状放置的传送带，传送带经滑道连接有第一收集仓，传送带前后侧面也呈倾斜状，传送带的下方设置有振动电机，传送带的一侧经收集管道连接第二收集仓，收集管道内设有第一抽风机，弹性网兜上方设有连接进料斗的第一管道，第一管道内设有第二抽风机，第一管道连通至水箱内，水箱经第二管道连通外界，第二管道内设有加热电阻丝；本实用新型回收金属块杂物，避免资源浪费。

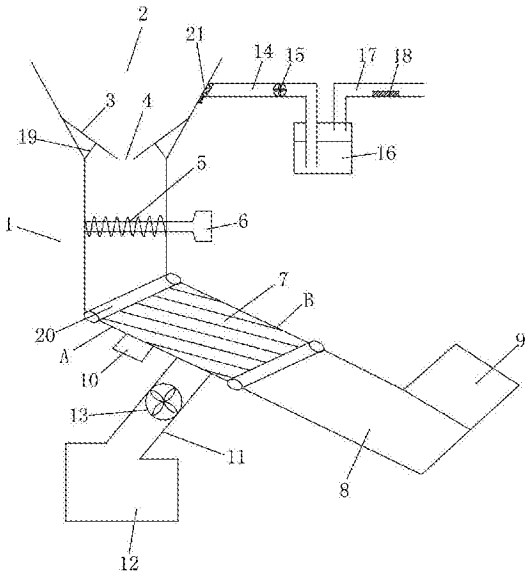

CN 205949017 U

1.一种建筑用多功能破碎装置，包括破碎机本体(1)，其特征在于，破碎机本体(1)的进料斗(2)呈上端开口大于下端开口的锥形体，进料斗(2)的内壁上依次连接有倾斜向下的弹性网兜(3)，多个弹性网兜(3)的中间围绕有进料口(4)，进料斗(2)下方设有破碎装置(5)，破碎装置(5)连接有驱动装置(6)，破碎装置(5)下方连接有左右呈倾斜状放置的传送带(7)，传送带(7)经滑道(8)连接有第一收集仓(9)，传送带(7)前后侧面也呈倾斜状，传送带(7)的下方设置有振动电机(10)，传送带(7)的一侧经收集管道(11)连接第二收集仓(12)，收集管道(11)内设有第一抽风机(13)，弹性网兜(3)上方设有连接进料斗(2)的第一管道(14)，第一管道(14)内设有第二抽风机(15)，第一管道(14)连通至水箱(16)内，水箱(16)经第二管道(17)连通外界，第二管道(17)内设有加热电阻丝(18)。

2.根据权利要求1所述的一种建筑用多功能破碎装置，其特征在于，所述的进料口(4)为与弹性网兜(3)连接的金属圆环。

3.根据权利要求1所述的一种建筑用多功能破碎装置，其特征在于，所述的弹性网兜(3)下方设有与进料斗(2)内连接的弹性支撑杆(19)。

4.根据权利要求1所述的一种建筑用多功能破碎装置，其特征在于，所述的传送带(7)的两端分别经转轴(20)连接破碎装置(5)和滑道(8)。

5.根据权利要求1所述的一种建筑用多功能破碎装置，其特征在于，所述的第一管道(14)与进料斗(2)交接处设有可拆卸过滤网(21)。

6.根据权利要求1所述的一种建筑用多功能破碎装置，其特征在于，所述的第一收集仓(9)与滑道(8)为可拆卸连接。

7.根据权利要求1所述的一种建筑用多功能破碎装置，其特征在于，所述的第二收集仓(12)与收集管道(11)为可拆卸连接。

建筑用多功能破碎装置

技术领域

[0001] 本实用新型涉及建筑施工技术领域，特别是一种建筑用多功能破碎装置。

背景技术

[0002] 在建筑施工领域，当工程施工完之后，会对整个项目中进行景观处理，在这个过程中，要对项目施工中遗留的钢筋、铁棍、塑料袋等物品进行回收处理，然后对其粉碎，作为垃圾进行清扫，但是在这些物品中含有大量金属制品，尤其含有大量的钢筋条，如果当作垃圾直接扔掉，则浪费大量资源，而且在对金属和塑料等物品进行粉碎时，不能有效的将两者区分筛选，传统的破碎机在对其粉碎之后，所有杂物都混合在一起，难以去筛选，造成不必要的浪费。

[0003] 所以本实用新型提供一种的新的方案来解决此问题。

发明内容

[0004] 针对上述情况，为克服现有技术之缺陷，本实用新型之目的就是提供一种建筑用多功能破碎装置，有效的解决了传统的破碎机对金属、塑料等物品粉碎之后难以筛选的问题。

[0005] 其解决的技术方案是，包括破碎机本体，破碎机本体的进料斗呈上端开口大于下端开口的锥形体，进料斗的内壁上依次连接有倾斜向下的弹性网兜，多个弹性网兜的中间围绕有进料口，进料斗下方设有破碎装置，破碎装置连接有驱动装置，破碎装置下方连接有左右呈倾斜状放置的传送带，传送带经滑道连接有第一收集仓，传送带前后侧面也呈倾斜状，传送带的下方设置有振动电机，传送带的一侧经收集管道连接第二收集仓，收集管道内设有第一抽风机，弹性网兜上方设有连接进料斗的第一管道，第一管道内设有第二抽风机，第一管道连通至水箱内，水箱经第二管道连通外界，第二管道内设有加热电阻丝。

[0006] 本实用新型结构巧妙，通过水箱和加热电阻丝对灰尘进行净化处理，防止灰尘污染环境，通过传送带和振动电机防止金属块压住轻小杂物，对金属和塑料、纸片杂物筛选分类，回收金属块杂物，避免资源浪费。

附图说明

[0007] 图1为本实用新型主视图。

[0008] 图2为本实用新型进料斗俯视图。

具体实施方式

[0009] 以下结合附图对本实用新型的具体实施方式作进一步详细说明。

[0010] 由图1至图2给出，本实用新型包括破碎机本体1，破碎机本体1的进料斗2呈上端开口大于下端开口的锥形体，进料斗2的内壁上依次连接有倾斜向下的弹性网兜3，多个弹性网兜3的中间围绕有进料口4，进料斗2下方设有破碎装置5，破碎装置5连接有驱动装置6，破

碎装置5下方连接有左右呈倾斜状放置的传送带7，传送带7经滑道8连接有第一收集仓9，传送带7前后侧面也呈倾斜状，传送带7的下方设置有振动电机10，传送带7的一侧经收集管道11连接第二收集仓12，收集管道11内设有第一抽风机13，弹性网兜3上方设有连接进料斗2的第一管道14，第一管道14内设有第二抽风机15，第一管道14连通至水箱16内，水箱16经第二管道17连通外界，第二管道17内设有加热电阻丝18。

[0011] 所述的进料口4为与弹性网兜3连接的金属圆环。

[0012] 所述的弹性网兜3下方设有与进料斗2内连接的弹性支撑杆19。

[0013] 所述的传送带7的两端分别经转轴20连接破碎装置5和滑道8。

[0014] 所述的第一管道14与进料斗2交接处设有可拆卸过滤网21。

[0015] 所述的第一收集仓9与滑道8为可拆卸连接。

[0016] 所述的第二收集仓12与收集管道11为可拆卸连接。

[0017] 本实用新型具体使用时，把收集过来的杂物，包括钢筋、铁棍、塑料等物品投放到进料斗2内，杂物从进料口4进入到破碎装置5内，因为弹性网兜3是倾斜设置的，杂物也会从弹性网兜3上滑入到破碎装置5内，杂物在破碎装置5内进行粉碎，弹性网兜3可以有效的防止杂物被粉碎时金属制品从进料斗2崩出，砸伤工人的情况，有了弹性网兜3之后，被粉碎的杂物在进料斗2跳动时，会被弹性网兜3有效阻止。

[0018] 被粉碎的杂物会产生很多灰尘，灰尘经过弹性网兜3被第一管道14内的第二抽风机15抽送到水箱16内进行过滤，被过滤后的灰尘经第二管道17内的加热电阻丝18加热后排到空气中，减少灰尘对环境的污染。

[0019] 被粉碎后的杂物掉落到传送带7上，金属小块杂物、塑料、纸片小块杂物跟随传送带7一起运动，传送带7下方的振动电机振动传送带7，使得杂物在传送带上运动时避免金属杂物压住塑料、纸片等轻杂物。

[0020] 传送带7左右倾斜设置是针对附图而言，左右倾斜放置，是为了让传动带7有一定倾斜度，便于杂物向前运动，传送带7前后倾斜设置也是针对附图而言，也就是说附图中A条边的高度高于B条边的高度，因为A条边一侧设有收集管道11，当杂物经过时，被第一抽风机13将塑料、纸片等小杂物抽送至第二收集仓12内，金属等重杂物继续移动至滑道8收集在第一收集仓9内。

[0021] 本实用新型结构巧妙，通过水箱和加热电阻丝对灰尘进行净化处理，防止灰尘污染环境，通过传送带和振动电机防止金属块压住轻小杂物，对金属和塑料、纸片杂物筛选分类，回收金属块杂物，避免资源浪费。

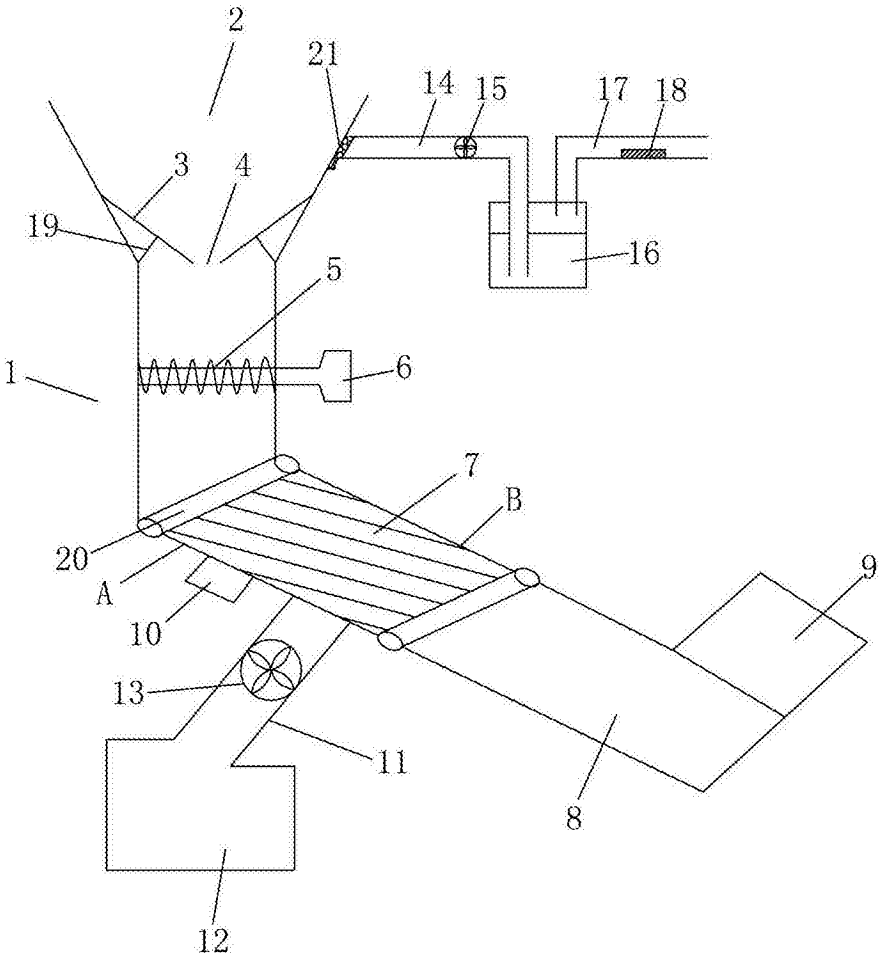

图1

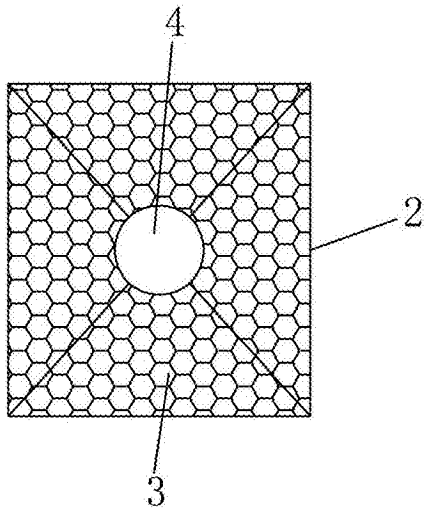

图2