(19)中华人民共和国国家知识产权局

(12)实用新型专利

(10)授权公告号 CN 202202349 U
(45)授权公告日 2012.04.25

(21)申请号 201120127665.0

(22)申请日 2011.04.18

(73)专利权人 镇江市万金农机有限公司
地址 212142 江苏省镇江市丹徒区辛丰镇黄墟中心村官庄

(72)发明人 王森豹

(51)Int.Cl.
E02F 5/28(2006.01)

权利要求书 1 页 说明书 1 页 附图 2 页

(54)实用新型名称

一种坎外沟清淤机

(57)摘要

本实用新型公开了一种坎外沟清淤机，包括犁尖、扣板、传动箱、刀盘、旋切刀、刀盘轴、传动轮、电动机、底板，电动机将动力通过三角皮带带动传动轴、链传动件、刀盘轴和刀盘一起转动，犁尖设置在刀盘中间位置的传动箱前方，传动箱及电动机固定在底板上，用牵引设备上的绳索与扣板连接，底板着沟底前行，解决外环沟难以实施沟内机械行走的困难，大多地区电源方便，用电动机作动力，结构简单，重量轻，转移轻便。

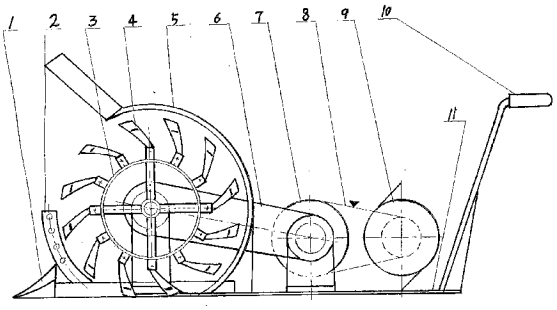

CN 202202349 U

1. 一种坎外沟清淤机，包括犁尖 (1)、扣板 (2)、传动箱 (6)、刀盘 (3)、旋切刀 (4)、刀盘轴 (12)、传动轮 (7)、电动机 (9)、底板 (11)，其特征是：刀盘轴 (12) 的两端各装一个刀盘 (3)，犁尖 (1) 和扣板 (2) 设置在传动箱 (6) 正前方的底板 (11) 前端，传动箱 (6) 及电动机 (9) 固定在底板 (11) 上。

一种坎外沟清淤机

技术领域

[0001] 本实用新型涉及一种农业机械，特别涉及一种坎外沟清淤机。

背景技术

[0002] 为了农田的庄稼不受大水冲淹和有些低洼地的农田无法排水不能种植庄稼，许多地区作了规划，设计了坎外沟，也叫防洪沟，目的让大水从坎外沟及时排出，各田块的水也通过坎外沟排出，灌溉时，又可通过坎外沟将水灌入田里，这种坎外沟容易累积淤泥，许多这样的坎外沟被杂草淤泥堵塞，不能发挥作用，农村外出务工人员较多，缺少人工清淤，目前农村迫切需要这种专用的坎外沟清淤机。

发明内容

[0003] 本实用新型的目的是提供一种坎外沟清淤机。

[0004] 本实用新型的方案是：一种坎外沟清淤机，包括犁尖、扣板、传动箱、刀盘、旋切刀、刀盘轴、传动轮、电动机、底板，刀盘轴的两端各安装一个刀盘，犁尖和扣板设置在传动箱正前方的底板前端，传动箱及电动机固定在底板上，用绳索牵引方式实现坎外沟清淤机作业时的行走。

[0005] 本实用新型的优点是：用绳索牵引方式牵引行走，解决坎外沟难以实施沟内机械行走的困难，大多地区电源方便，用电动机作动力，结构简单，重量轻。

附图说明

[0006] 下面结合附图和具体实施方式对本实用新型作进一步说明：

[0007] 图 1 是本实用新型坎外沟清淤机的结构示意图；

[0008] 图 2 是本实用新型坎外沟清淤机的传动示意图；

[0009] 图中：1. 犁尖 2. 扣板 3. 刀盘 4. 旋切刀 5. 挡泥板 6. 传动箱 7. 传动轮 8. 三角皮带 9. 电动机 10. 手把 11. 底板 12. 刀盘轴 13. 链传动件

具体实施方式

[0010] 如图 1、图 2 所示的坎外沟清淤机，包括固定在底板 11 上的犁尖 1、扣板 2、传动箱 6，电动机 9 将动力通过三角皮带 8 带动传动轴 7，链传动件 13、刀盘轴 12 和刀盘 3 一起转动，固定在刀盘 3 上的若干个旋切刀 4 旋抛淤泥，底板 11 的后方设置左右手把 10，作业时将坎外沟清淤机放入沟里，按需将牵引绳索与扣板 2 上的孔眼连接好，待刀盘 3 旋转正常再启动牵引机牵引坎外沟清淤机行走，底板 11 着沟底前行，由于受传动箱 6 影响，两刀盘 3 上的旋切刀 4 不能相交，犁尖 1 设置在刀盘 3 中间位置的传动箱 6 的正前方，中间部分的淤泥由犁尖 1 犁翻至两侧，刀盘 3 旋转时，一并抛出沟外，操作者手扶手把撑握运行，挡泥板 5 挡住往后方飞溅的泥土，预防伤人，用电动机作动力，能减轻整机重量，转移轻便。

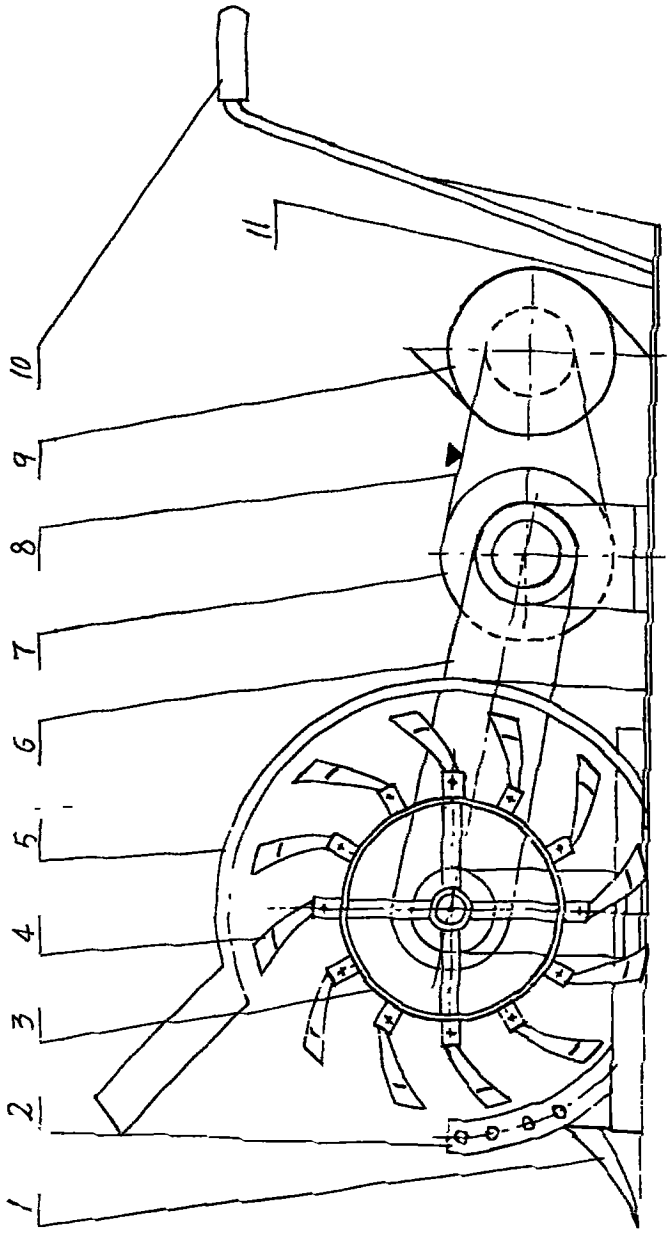

图 1

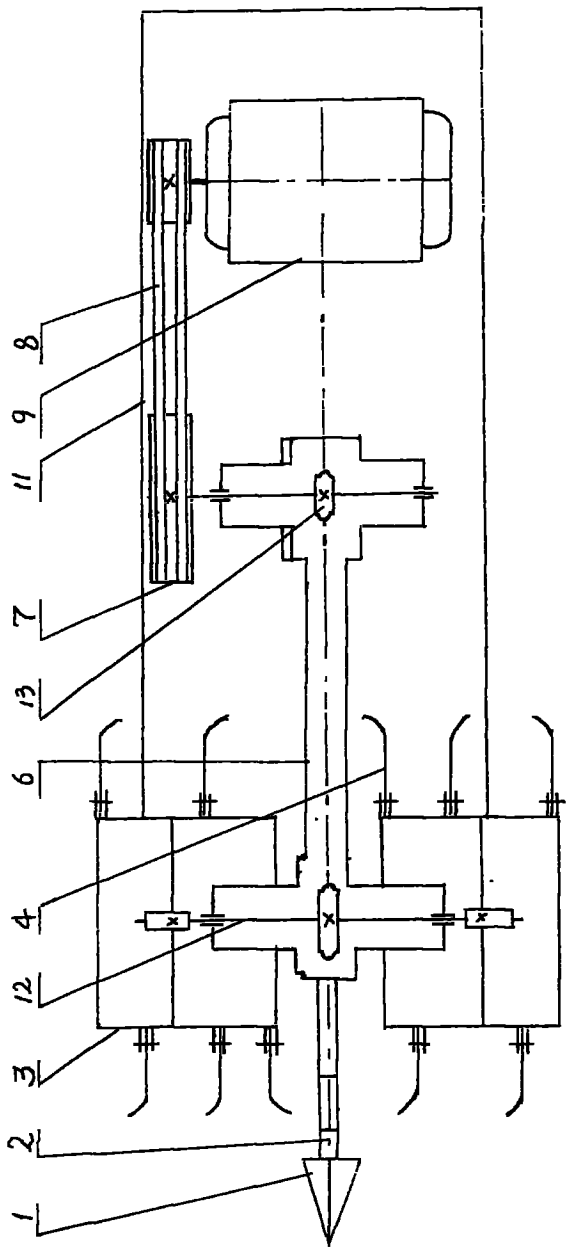

图 2