(19)中华人民共和国国家知识产权局

(12)实用新型专利

(10)授权公告号 CN 204433094 U
(45)授权公告日 2015.07.01

(21)申请号 201420780859.4

(22)申请日 2014.12.12

(73)专利权人 浙江东立绿源科技股份有限公司
地址 313000 浙江省湖州市德清县乾元镇三里塘

(72)发明人 徐新年 吴建新

(74)专利代理机构 北京科亿知识产权代理事务所（普通合伙） 11350
代理人 汤东凤

(51)Int.Cl.
B65B 1/12(2006.01)
B65B 1/04(2006.01)

(ESM)同样的发明创造已同日申请发明专利

权利要求书1页 说明书2页 附图1页

(54)实用新型名称

饲料装袋机

(57)摘要

本实用新型公开一种饲料装袋机，包括盛放有待包装的饲料的料仓，料仓的下部连接有刮板运输机，刮板运输机的底部开有数个出料口，出料口下端通过管道连接有小料桶，小料桶底部连接有垂直设置的下料管，下料管的下部连接有倾斜设置的送料管，送料管与下料管连接处为倾斜角的最低处，送料管的出料处为倾斜角的最高处，送料管的出料处安装有放料阀门，所述送料管内安装有送料螺杆，送料螺杆连接有电机；本实用新型的优点：通过使用本饲料装袋机，可以有效减少粉末状饲料粘连和结块的现象，通过将料仓中饲料分装到小料筒中，将运输过程中单位面积所带的饲料量减少，并减少因此而产生堵塞情况。

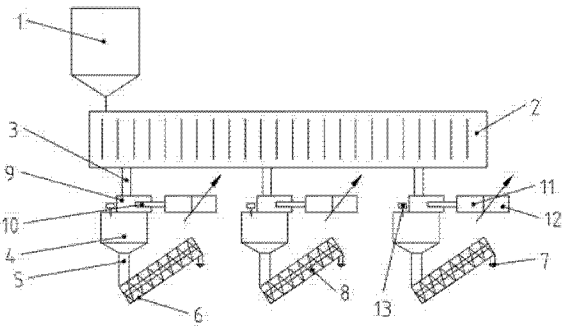

CN 204433094 U

1. 一种饲料装袋机，其特征在于：包括盛放有待包装的饲料的料仓（1），料仓（1）的下部连接有刮板运输机（2），刮板运输机（2）的底部开有数个出料口（3），出料口（3）下端通过管道连接有小料桶（4），小料桶（4）底部连接有垂直设置的下料管（5），下料管（5）的下部连接有倾斜设置的送料管（6），送料管（6）与下料管（5）连接处为倾斜角的最低处，送料管（6）的出料处为倾斜角的最高处，送料管（6）的出料处安装有放料阀门（7），所述送料管（6）内安装有送料螺杆（8），送料螺杆（8）连接有电机。

2. 根据权利要求 1 所述的饲料装袋机，其特征在于：所述出料口（3）与小料桶（4）之间的管道上固定有气动阀门（9），所述气动阀门（9）由隔板（10）和气压缸（11）组成，气压缸（11）的活塞杆端部与隔板（10）边缘相连接，气压缸（11）连接有电磁换向阀（12），所述隔板（10）与下料管的轴线垂直设置。

3. 根据权利要求 1 所述的饲料装袋机，其特征在于：所述放料阀（7）门上方设置有除尘风机，除尘风机的进风口朝向放料阀门（7）。

4. 根据权利要求 1 所述的饲料装袋机，其特征在于：所述小料桶（4）内壁安装有料位器（13），料位器（13）的显示部分位于小料桶（4）桶壁外侧。

饲料装袋机

技术领域

[0001] 本实用新型涉及一种包装机，具体是一种饲料装袋机。

背景技术

[0002] 现有的粉末状饲料的装袋装置，主要采用直接从料筒中通过螺杆将粉末状的饲料送到装袋的放料阀门处，由于粉末状的饲料容易结块，螺杆挤压后，就更加难以输送，以致需要经常清理机械内部，所以影响了生产的效率。

实用新型内容

[0003] 为解决现有技术中的问题，需要提供一种可以提高输送效率，并且不会使饲料结块的装置。

[0004] 为实现上述技术方案，本实用新型提供一种饲料装袋机，包括盛放有待包装的饲料的料仓，料仓的下部连接有刮板运输机，刮板运输机的底部开有数个出料口，出料口下端通过管道连接有小料桶，小料桶底部连接有垂直设置的下料管，下料管的下部连接有倾斜设置的送料管，送料管与下料管连接处为倾斜角的最低处，送料管的出料处为倾斜角的最高处，送料管的出料处安装有放料阀门，所述送料管内安装有送料螺杆，送料螺杆连接有电机。

[0005] 所述出料口与小料桶之间的管道上固定有气动阀门，所述气动阀门由隔板和气压缸组成，气压缸的活塞杆端部与隔板边缘相连接，气压缸连接有电磁换向阀，所述隔板与下料管的轴线垂直设置。

[0006] 所述放料阀门上方设置有除尘风机，除尘风机的进风口朝向放料阀门。

[0007] 所述小料桶内壁安装有料位器，料位器的显示部分位于小料桶桶壁外侧。

[0008] 本实用新型优点：通过使用本饲料装袋机，可以有效减少粉末状饲料粘连和结块的现象，通过将料仓中饲料分装到小料筒中，将运输过程中单位面积所带的饲料量减少，并减少因此而产生堵塞情况；气动阀门和料位器可一有效控制小料桶内的饲料量，保持小料桶内的饲料始终是蓬松状态；放料阀门上方设置除尘风机，除尘风机可以将装袋是产生的弥漫在空气中粉尘快速去除，保持生产环境整洁。

附图说明

[0009] 图 1 是饲料装袋机的结构示意图；

[0010] 图中：1. 料仓，2. 刮板运输机，3. 出料口，4. 小料桶，5. 下料管，6. 送料管，7. 放料阀门，8. 送料螺杆，9. 气动阀门，10. 隔板，11. 气压缸，12. 电磁换向阀，13. 料位器。

具体实施方式

[0011] 根据图 1 说明本实用新型具体实施例，包括盛放有待包装的饲料的料仓 1，料仓 1 的下部连接有刮板运输机 2，刮板运输机 2 的底部开有数个出料口 3，出料口 3 下端通过管

道连接有小料桶 4，小料桶 4 底部连接有垂直设置的下料管 5，下料管 5 的下部连接有倾斜设置的送料管 6，送料管 6 与下料管 5 连接处为倾斜角的最低处，送料管 6 的出料处为倾斜角的最高处，送料管 6 的出料处安装有放料阀门 7，所述送料管 6 内安装有送料螺杆 8，送料螺杆 8 连接有电机。

[0012] 所述出料口 3 与小料桶 4 之间的管道上固定有气动阀门 9，所述气动阀门 9 由隔板 10 和气压缸 11 组成，气压缸 11 的活塞杆端部与隔板 10 边缘相连接，气压缸 11 连接有电磁换向阀 12，所述隔板 10 与下料管的轴线垂直设置，

[0013] 所述放料阀 7 门上方设置有除尘风机，除尘风机的进风口朝向放料阀门 7。

[0014] 所述小料桶 4 内壁安装有料位器 13，料位器 13 的显示部分位于小料桶 4 桶壁外侧。

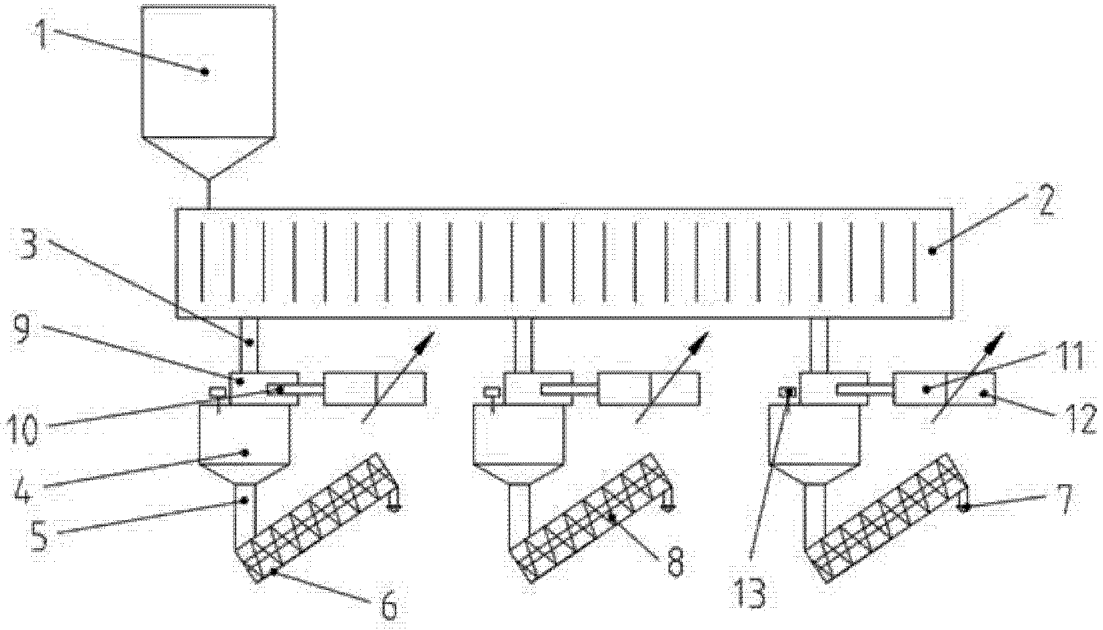

图 1