(19)中华人民共和国国家知识产权局

(12)发明专利申请

(10)申请公布号 CN 104129399 A
(43)申请公布日 2014.11.05

(21)申请号 201410402360.4

(22)申请日 2014.08.15

(71)申请人 南车戚墅堰机车有限公司
地址 213000 江苏省常州市戚墅堰区延陵东路 358 号

(72)发明人 赵立冬 钱佩仙 金杰龙 路卫卫 王业鹏 朱一鸣 恽步才 杨海峰

(74)专利代理机构 常州市夏成专利事务所（普通合伙）32233
代理人 沈毅

(51)Int.Cl.
B61F 5/26(2006.01)

权利要求书1页 说明书2页 附图1页

(54)发明名称

轴箱翻身固定装置

(57)摘要

本发明涉及轴箱安装技术领域，尤其是一种轴箱翻身固定装置。一种轴箱翻身固定装置，包括基板，所述基板上方设有提手，所述基板左侧设有定位杆，所述基板下方设有侧板和前固定板，所述前固定板与侧板之间设有槽口，所述槽口的宽度为 15-25mm。这种轴箱翻身固定装置利用轴箱翻身后的背部结构，用翻身工装卡入到其加强筋处，翻身工装的止挡放入吊运的尼龙绳内部，利用尼龙绳将轮对电机吊运起的绷紧力度使轴箱不能左右晃动，达到固定的目的，并且方便操作，原落一节轮对单边需两人协调合作将轴箱进行翻转。使用轴箱翻转工装后，单边仅需一个人校准落轮位置即可，无需进行翻转大大降低劳动力。

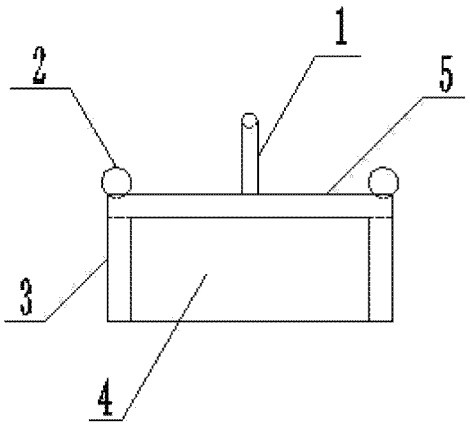

CN 104129399 A

1. 一种轴箱翻身固定装置，包括基板（5），其特征是，所述基板（5）上方设有提手（1），所述基板（5）左侧设有定位杆（2），所述基板（5）下方设有侧板（3）和前固定板（4）。

2. 根据权利要求 1 所述的轴箱翻身固定装置，其特征是，所述前固定板（4）与侧板（3）之间设有槽口（6）。

3. 根据权利要求 1 所述的轴箱翻身固定装置，其特征是，所述槽口（6）的宽度为 15-25mm。

轴箱翻身固定装置

技术领域

[0001] 本发明涉及轴箱安装技术领域，尤其是一种轴箱翻身固定装置。

背景技术

[0002] 双司机室型机车在进行转向架落轮装配时，需将轴箱进行翻转，压装到轴箱弹簧上。原操作方法为轮对吊运到构架安装位置后，靠人力晃动轴箱，利用惯性使轴箱进行翻转。且有时因力度达不到要求，翻转失败导致轴箱在半空中晃动，给下方组装人员带来危险。而且此种方法需多人进行配合操作，费时费力，不仅效率较低且存在组装危险。

发明内容

[0003] 为了克服现有的轴箱翻转操作麻烦费时费力并且存在组装危险的不足，本发明提供了一种轴箱翻身固定装置。

[0004] 本发明解决其技术问题所采用的技术方案是：一种轴箱翻身固定装置，包括基板，所述基板上方设有提手，所述基板左侧设有定位杆，所述基板下方设有侧板和前固定板。

[0005] 根据本发明的另一个实施例，进一步包括，所述前固定板与侧板之间设有槽口。

[0006] 根据本发明的另一个实施例，进一步包括，所述槽口的宽度为 15-25mm。

[0007] 本发明的有益效果是，这种轴箱翻身固定装置利用轴箱翻身后的背部结构，用翻身工装卡入到其加强筋处，翻身工装的止挡放入吊运的尼龙绳内部，利用尼龙绳将轮对电机吊运起的绷紧力度使轴箱不能左右晃动，达到固定的目的，并且方便操作，原落一节轮对单边需两人协调合作将轴箱进行翻转。使用轴箱翻转工装后，单边仅需一个人校准落轮位置即可，无需进行翻转大大降低劳动力，原落轮对电机时，员工需对吊运在空中的轴箱进行翻转，耗时费力，现用轴箱翻身工装后，每节转向架可以提高落轮时间 10-15 分钟。

附图说明

[0008] 下面结合附图和实施例对本发明进一步说明。

[0009] 图 1 是本发明的结构示意图。

[0010] 图 2 是本发明的侧视图。

[0011] 图 3 是本发明的俯视图。

[0012] 图中 1、提手，2、定位杆，3、侧板，4、前固定板，5、基板。

具体实施方式

[0013] 如图 1 是本发明的结构示意图，一种轴箱翻身固定装置，包括基板 5，所述基板 5 上方设有提手 1，所述基板 5 左侧设有定位杆 2，所述基板 5 下方设有侧板 3 和前固定板 4。

[0014] 根据本发明的另一个实施例，进一步包括，所述前固定板 4 与侧板 3 之间设有槽口 6。

[0015] 根据本发明的另一个实施例，进一步包括，所述槽口 6 的宽度为 15-25mm。

[0016] 这种轴箱翻身固定装置在使用的时候将该装置侧板 3 卡在轴箱的加强筋处，而侧板 3 前端的前固定板 4 卡在轴箱的横杆上，定位杆 2 顶在轮对上，实现定位，槽口 6 的宽度与待反转轴箱的横杆宽度一致，实现定位牢靠，安装操作便捷，使用效果良好。

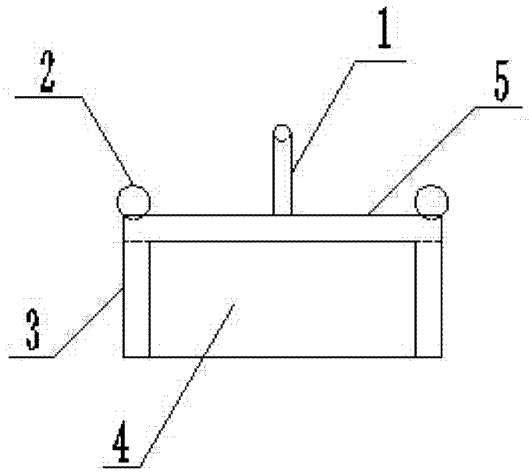

图 1

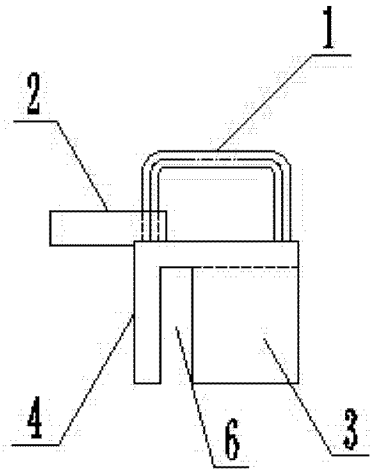

图 2

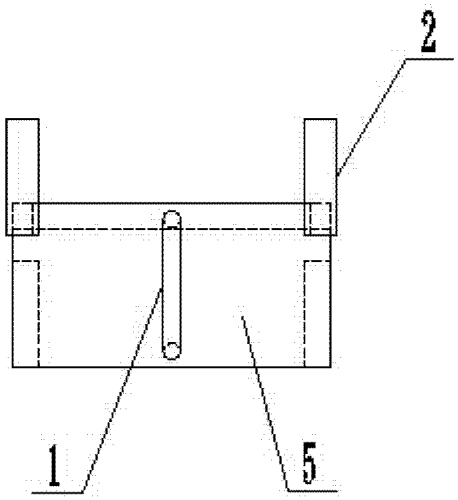

图 3