(19)中华人民共和国国家知识产权局

(12)发明专利申请

(10)申请公布号 CN 103727656 A
(43)申请公布日 2014.04.16

(21)申请号 201210381478.4

(22)申请日 2012.10.10

(71)申请人 郭丰亮
地址 215000 江苏省苏州市高新区竹园路209号创业园3号楼1408室

(72)发明人 郭丰亮

(51)Int.Cl.
F24H 3/02(2006.01)
F23B 10/02(2011.01)

权利要求书1页 说明书2页 附图1页

(54)发明名称

一种双炉排生物质热风炉

(57)摘要

本发明公开了一种双炉排生物质热风炉，包括：保温壳体，第一燃烧室，连接第一燃烧室的第一进料口，第二燃烧室，连接第二燃烧室的第二进料口，第二燃烧室下方的积灰室，积灰室底部的排灰口，还包括进风室，连接进风室的风机，进风室上方的出风室，出风室顶部的热风出口。通过上述方式，本发明能够提高热风炉的燃尽率。

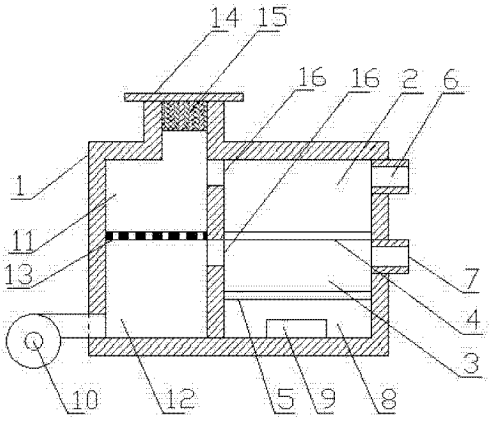

CN 103727656 A

1. 一种双炉排生物质热风炉，包括：保温壳体（1），第一燃烧室（2），连接第一燃烧室的第一进料口（6），第二燃烧室（3），连接第二燃烧室的第二进料口（7），第二燃烧室下方的积灰室（8），积灰室底部的排灰口（9），还包括进风室（12），连接进风室的风机（10），进风室上方的出风室（11），出风室顶部的热风出口（14），其特征在于，包括：位于第一燃烧室（2）与第二燃烧室（3）之间的上层炉排（4），位于第二燃烧室（3）与积灰室（8）之间的下层炉排（5）。

2. 根据权利要求 1 所述的一种双炉排生物质热风炉，其特征在于，所述上层炉排（4）为振动炉排。

3. 根据权利要求 1 所述的一种双炉排生物质热风炉，其特征在于，所述第一燃烧室（2）与第二燃烧室（3）的上方各有一出风口（16）。

4. 根据权利要求 1 所述的一种双炉排生物质热风炉，其特征在于，所述进风室（12）与出风室（11）之间有一层高铝耐火砖（13），所述高铝耐火砖上有若干个通风孔。

5. 根据权利要求 1 所述的一种双炉排生物质热风炉，其特征在于，所述热风出口（14）处有一除尘装置 (15)。

一种双炉排生物质热风炉

[0001]

技术领域

[0002] 本发明涉及热风炉领域，特别是涉及一种双炉排生物质热风炉。

背景技术

[0003] 通过长时间的生产实践，人们已经认识到，只有利用热风作为介质和载体才能更大的提高热利用率和热工作效果。并且普通的生物质燃料燃烧会存在燃烧不充分，燃尽率低等不足。

发明内容

[0004] 本发明主要解决的技术问题是提供一种双炉排生物质热风炉，能够提高热风炉的燃尽率。

[0005] 为解决上述技术问题，本发明采用的一个技术方案是：提供一种双炉排生物质热风炉，包括：保温壳体，第一燃烧室，连接第一燃烧室的第一进料口，第二燃烧室，连接第二燃烧室的第二进料口，第二燃烧室下方的积灰室，积灰室底部的排灰口，还包括进风室，连接进风室的风机，进风室上方的出风室，出风室顶部的热风出口，其特征在于，包括：位于第一燃烧室与第二燃烧室之间的上层炉排，位于第二燃烧室与积灰室之间的下层炉排。

[0006] 在本发明一个较佳实施例中，所述上层炉排为振动炉排。

[0007] 在本发明一个较佳实施例中，所述第一燃烧室与第二燃烧室的上方各有一出风口。

[0008] 在本发明一个较佳实施例中，所述进风室与出风室之间有一层高铝耐火砖，所述高铝耐火砖上有若干个通风孔。

[0009] 在本发明一个较佳实施例中，所述热风出口处有一除尘装置。

[0010] 本发明的有益效果是：本发明采用双炉排设计，当上层炉排的燃料燃烧不充分时，进入下层炉排继续燃烧，提高了热风炉的燃尽率。

附图说明

[0011] 图 1 是本发明一种双炉排生物质热风炉一较佳实施例的结构示意图；

附图中各部件的标记如下：1、保温壳体，2、第一燃烧室，3、第二燃烧室，4、上层炉排，5、下层炉排，6、第一进料口，7、第二进料口，8、积灰室，9、排灰口，10、风机，11、出风室，12、进风室，13、高铝耐火砖，14、热风出口，15、除尘装置，16、出风口。

具体实施方式

[0012] 下面结合附图对本发明的较佳实施例进行详细阐述，以使本发明的优点和特征能更易于被本领域技术人员理解，从而对本发明的保护范围做出更为清楚明确的界定。

[0013] 请参阅图 1 一种双炉排生物质热风炉一较佳实施例的结构示意图，本发明实施例包括：

一种双炉排生物质热风炉，包括：保温壳体 1，第一燃烧室 2，连接第一燃烧室 2 的第一进料口 6，第二燃烧室 3，连接第二燃烧室 3 的第二进料口 7，第二燃烧室下方的积灰室 8，积灰室底部的排灰口 9，还包括进风室 12，连接进风室的风机 10，进风室 12 上方的出风室 11，出风室顶部的热风出口 14，其特征在于，包括：位于第一燃烧室 2 与第二燃烧室 3 之间的上层炉排 4，位于第二燃烧室 3 与积灰室 8 之间的下层炉排 5。

[0014] 进一步的，所述上层炉排 4 为振动炉排，在燃烧过程中，通过上层炉排 4 的振动，使得未燃烧完全的燃料落入下层炉排 5 继续燃烧。

[0015] 进一步的，所述第一燃烧室 2 与第二燃烧室 3 的上方各有一出风口 16，燃烧产生的热风通过出风口 16 进入进风室 12 与出风室 11。

[0016] 进一步的，所述进风室 12 与出风室 11 之间有一层高铝耐火砖 13，所述高铝耐火砖上有若干个通风孔。

[0017] 进一步的，所述热风出口 14 处有一除尘装置 15。

[0018] 以上所述仅为本发明的实施例，并非因此限制本发明的专利范围，凡是利用本发明说明书及附图内容所作的等效结构或等效流程变换，或直接或间接运用在其他相关的技术领域，均同理包括在本发明的专利保护范围内。

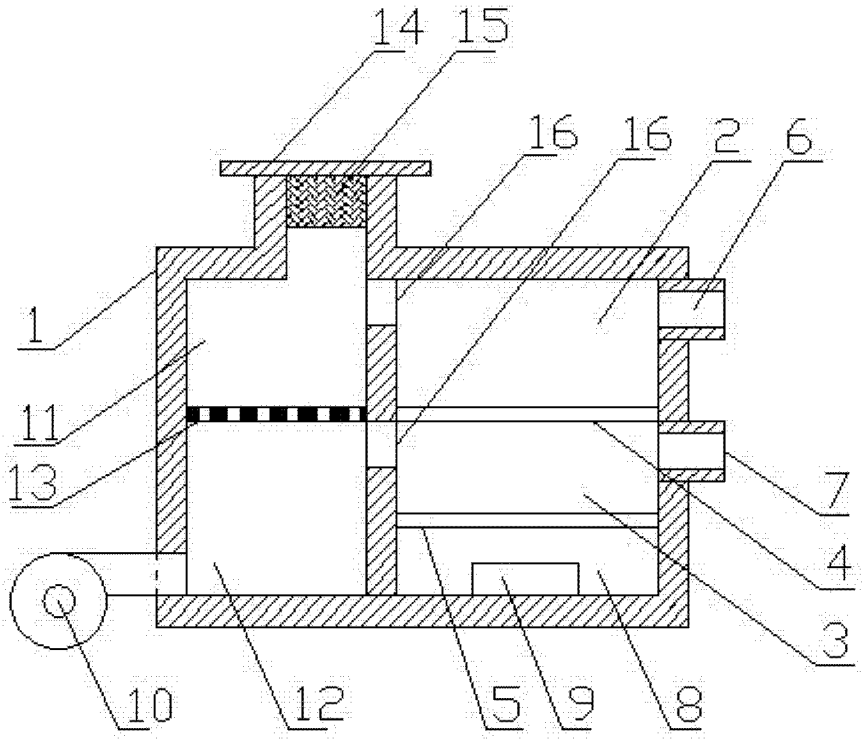

图 1