(19)中华人民共和国国家知识产权局

(12)发明专利申请

(10)申请公布号 CN 105942588 A
(43)申请公布日 2016.09.21

(21)申请号 201610355958.1

(22)申请日 2016.05.26

(71)申请人 陈辉
地址 412000 湖南省株洲市天元区泰山路山西村A4栋207号

(72)发明人 陈辉

(74)专利代理机构 东莞市说文知识产权代理事务所(普通合伙) 44330
代理人 欧阳剑

(51)Int.Cl.
A41B 9/04(2006.01)
A41B 9/12(2006.01)
A41B 17/00(2006.01)
A61N 5/06(2006.01)
A61N 2/08(2006.01)
A61H 39/06(2006.01)

权利要求书1页 说明书3页 附图2页

(54)发明名称

一种女士用抗菌消炎磁疗保健内裤

(57)摘要

本发明公开了一种女士用抗菌消炎磁疗保健内裤，包括由前片、后片和裤腰缝合形成内裤本体，内裤本体采用经银离子溶液浸泡和远红外粉体改性的竹炭纤维布料制成，前片与后片部分连接处为裆部，裆部的竹炭纤维布料内侧粘合有托玛琳自发热矿物涂层，外侧粘合有防水面料层，防水面料层与竹炭纤维布料之间设置有草珊瑚纤维复合海绵填充层；托玛琳自发热矿物涂层与竹炭纤维布料之间内嵌有多枚仿生磁石；所述裤腰外周缝合有松紧带，后片外部设置硅胶臀垫；本发明结构简单，设透气性能好，兼具美体塑形、抗菌、消炎、磁疗保健作用，大大提高了人体的使用舒适度；更全面的保护女性私处健康卫生。

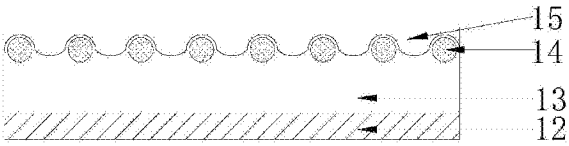

CN 105942588 A

1.一种女士用抗菌消炎磁疗保健内裤，包括前片(8)、后片(3)和裤腰(2)，前片(8)、后片(3)和裤腰(2)缝合形成内裤本体，所述前片(8)与后片(3)部分连接处为裆部(10)，其特征在于：所述前片(8)、后片(3)和裆部(10)均采用竹炭纤维布料(13)制成，所述竹炭纤维布料(13)为经银离子溶液浸泡和远红外粉体改性的竹炭纤维布料，裆部(10)的竹炭纤维布料(13)内侧粘合有托玛琳自发热矿物涂层(15)，托玛琳自发热矿物涂层(15)与竹炭纤维布料(13)之间内嵌有多枚仿生磁石(14)；所述裤腰(2)外周缝合有松紧带(1)，裤腰(2)后背的松紧带(1)上边沿与裤腰(2)的上边沿重合，松紧带(1)的两端部绕至裤腰(2)的正面交叉并缝合在内裤本体的两边形成交叉收腹部(9)；所述后片(3)的外部设置两片与臀部适配的硅胶臀垫(4)。

2.根据权利要求1所述的女士用抗菌消炎磁疗保健内裤，其特征在于，所述裆部(10)的竹炭纤维布料(13)外侧粘合有防水面料层(12)。

3.根据权利要求2所述的女士用抗菌消炎磁疗保健内裤，其特征在于，所述防水面料层(12)与竹炭纤维布料(13)之间设置有草珊瑚纤维复合海绵填充层(5)。

4.根据权利要求1所述的女士用抗菌消炎磁疗保健内裤，其特征在于，所述托玛琳自发热矿物涂层(15)上设置有托玛琳自发热矿物涂层图案(11)。

5.根据权利要求1所述的女士用抗菌消炎磁疗保健内裤，其特征在于，所述硅胶臀垫(4)与后片(3)之间形成敞口口袋，硅胶臀垫(4)的上边沿处为袋口(6)。

6.根据权利要求5所述的女士用抗菌消炎磁疗保健内裤，其特征在于，所述袋口(6)上设置有纽扣(7)。

一种女士用抗菌消炎磁疗保健内裤

技术领域

[0001] 本发明涉及内衣制造技术领域，具体是一种女士用抗菌消炎磁疗保健内裤。

背景技术

[0002] 女性私处是女性身体最重要的部分，而现代快节奏的生活方式，让很多女性没有正确健康的日常护理方式导致使女性妇科疾病缠身，影响身心健康；现代医学总结发现，磁疗的作用机理就是以磁场作用于人体治疗疾病的方法，通过磁场影响人体电流分布、荷电微粒的运动、膜系统的通透性和生物高分子的磁矩取向等，使组织细胞的生理、生化过程改变，产生镇痛、消肿、促进血液及淋巴循环等作用；磁疗具有以下作用：(1)磁疗能增强白血球的生命力，在磁场的作用下，白血球吞噬机能比较活跃，红血球和淋巴细胞的沉降变慢，有利于消炎和降低血沉；(2)磁疗能改善血液循环，增强氧气和铁质的吸收，排除二氧化碳和血液内的有害毒素和疲劳物质；(3)磁疗能在体内产生电流，增加血管壁的弹性使血管扩张，降低血液粘度，加快血流，消除栓塞；(4)磁疗有加强内分泌液渗透作用，纠正内分泌的失调和紊乱；(5)磁疗能刺激人体的感应器——兴奋末梢神经，调节神经功能；(6)磁疗能使致痛物质如缓激肽、5-色胺、酸性代谢产物等扩散和消失，减轻和消除疼痛；红外线是在所有太阳光中最能够深入皮肤和皮下组织的一种射线；由于远红外线与人体内细胞分子的振动频率接近，“生命光波”渗入体内之后，便会引起人体细胞的原子和分的共振，透过共鸣吸收，分子之间摩擦生热形成热反应，促使皮下深层温度上升，并使微血管扩张，加速血液循环，有利于消除血管囤积物及体内有害物质，将妨害新陈代谢的障碍消除，重新使组织复活，促使酵素生成，达到活化组织细胞、防止老化、强化免疫系统的目的；银离子是金属银失去一个以上电子形成的带正电荷的阳离子，如Ag1+、Ag2+ 、Ag3+等。以水溶液形式存在，银离子具有氧化作用，在日常生活中常用于杀菌消毒等；如何将以上性能应用在女士内裤上，将会极大的提高女士内裤的使用性能，达到抗菌、消炎、磁疗、保健的目的，从而更全面的保护女性私处的健康卫生。

发明内容

[0003] 本发明的目的在于提供一种兼具美体塑形、抗菌、消炎、磁疗保健作用的女士用内裤，以解决上述背景技术中提出的问题。

[0004] 为实现上述目的，本发明提供如下技术方案：

一种女士用抗菌消炎磁疗保健内裤，包括前片、后片和裤腰，前片、后片和裤腰缝合形成内裤本体，所述前片与后片部分连接处为裆部，所述前片、后片和裆部均采用竹炭纤维布料制成，所述竹炭纤维布料为经银离子溶液浸泡和远红外粉体改性的竹炭纤维布料，裆部的竹炭纤维布料内侧粘合有托玛琳自发热矿物涂层，托玛琳自发热矿物涂层与竹炭纤维布料之间内嵌有多枚仿生磁石；所述裤腰外周缝合有松紧带，裤腰后背的松紧带上边沿与裤腰的上边沿重合，松紧带的两端部绕至裤腰的正面交叉并缝合在内裤本体的两边形成交叉收腹部；所述后片的外部设置两片与臀部适配的硅胶臀垫。

[0005] 作为本发明进一步的方案:所述裆部的竹炭纤维布料外侧粘合有防水面料层。

[0006] 作为本发明再进一步的方案:所述防水面料层与竹炭纤维布料之间设置有草珊瑚纤维复合海绵填充层。

[0007] 作为本发明再进一步的方案:所述托玛琳自发热矿物涂层上设置有托玛琳自发热矿物涂层图案。

[0008] 作为本发明再进一步的方案:所述硅胶臀垫与后片之间形成敞口口袋,硅胶臀垫的上边沿处为袋口。

[0009] 作为本发明再进一步的方案:所述袋口上设置有纽扣。

[0010] 与现有技术相比,本发明的有益效果是:本发明结构简单,设计合理,前片、后片和裆部均采用竹炭纤维布料制成,竹炭纤维自身特有的原子结构,使得它能有效调节周围环境温度及湿度,比普通内裤温度低3°C,能有效改善瘙痒和潮湿闷热现象;竹炭纤维还可放射波长极易被人体吸收的远红外线和丰富的负离子,经银离子溶液浸泡和远红外粉体改性后兼具杀菌保健作用,能促进生殖微循环、调理新陈代谢,抵御辐射对生殖系统的有害影响;在裆部内层设置托玛琳自发热矿物涂层并内嵌多枚仿生磁石,托玛琳自发热矿物涂层与人体皮肤的水分子接触,产生共振,激发涂层释放热量,从而达到发热的功效,并能释放远红外线和负氧离子,刺激穴位,疏通经络,使局部血管扩张,起到加快组织代谢,促进血液循环,生热散寒,减少妇科疾病的发病率;内嵌的仿生磁石能够提供恒定的生物磁场,化瘀止通,打通经络,裆部外层设置防水面料层和草珊瑚纤维复合海绵填充层, 草珊瑚纤维复合海绵填充层与竹炭纤维布料能有效达到抗菌除异味的功效,避免女性因私处分泌物异味造成的尴尬,防水面料层有效阻水,使用安全性更高;通过设置硅胶臀垫,能实现臀部修饰作用,使得女性臀部看起来更加圆润、翘挺;硅胶臀垫与后片之间形成口袋,具有储物功能,便于卫生巾或护垫的存放,且不会影响美观;裤腰设置松紧带制成的交叉收腹部,能有效对小腹部施加压力,避免小腹部外凸,起到塑形效果;本发明透气性能好,兼具美体塑形、抗菌、消炎、磁疗保健作用,大大提高了人体的使用舒适度;更全面的保护女性私处健康卫生。

附图说明

[0011] 图1为本发明裆部结构剖视图。

[0012] 图2为本发明的正面结构示意图。

[0013] 图3为本发明的背面结构示意图。

[0014] 图4为本发明的俯视结构示意图。

[0015] 图5为本发明裆部结构俯视图。

[0016] 其中,1-松紧带;2-裤腰;3-后片;4-硅胶臀垫;5-草珊瑚纤维复合海绵填充层;6-袋口;7-纽扣;8-前片;9-交叉收腹部;10-裆部;11-托玛琳自发热矿物涂层图案;12-防水面料层;13-竹炭纤维布料;14-仿生磁石;15-托玛琳自发热矿物涂层。

具体实施方式

[0017] 下面将结合本发明实施例中的附图,对本发明实施例中的技术方案进行清楚、完整地描述,显然,所描述的实施例仅仅是本发明一部分实施例,而不是全部的实施例。基于本发明中的实施例,本领域普通技术人员在没有做出创造性劳动前提下所获得的所有其他

实施例，都属于本发明保护的范围。

[0018] 请参阅图1～4，本发明实施例中，一种女士用抗菌消炎磁疗保健内裤，包括前片8、后片3和裤腰2，前片8、后片3和裤腰2缝合形成内裤本体，所述前片8与后片3部分连接处为裆部10，所述前片8、后片3和裆部10均采用竹炭纤维布料13制成，所述竹炭纤维布料13为经银离子溶液浸泡和远红外粉体改性的竹炭纤维布料，裆部10的竹炭纤维布料13外侧粘合有防水面料层12，内侧粘合有托玛琳自发热矿物涂层15，托玛琳自发热矿物涂层15与竹炭纤维布料13之间内嵌有多枚仿生磁石14，防水面料层12与竹炭纤维布料13之间设置有草珊瑚纤维复合海绵填充层5；所述托玛琳自发热矿物涂层15上设置有随温度变化而显示的托玛琳自发热矿物涂层图案11；所述裤腰2外周缝合有松紧带1，裤腰2后背的松紧带1上边沿与裤腰2的上边沿重合，松紧带1的两端部绕至裤腰2的正面交叉并缝合在内裤本体的两边形成交叉收腹部9；所述后片3的外部设置两片与臀部适配的硅胶臀垫4，硅胶臀垫4与后片3之间形成敞口口袋，硅胶臀垫4的上边沿处为袋口6，袋口6上设置有纽扣7。

[0019] 本发明中，前片8、后片3和裆部10均采用竹炭纤维布料13制成，竹炭纤维自身特有的原子结构，使得它能有效调节周围环境温度及湿度，比普通内裤温度低3°C，能有效改善瘙痒和潮湿闷热现象；竹炭纤维还可放射波长极易被人体吸收的远红外线和丰富的负离子，经银离子溶液浸泡和远红外粉体改性后兼具杀菌保健作用，能促进生殖微循环、调理新陈代谢，抵御辐射对生殖系统的有害影响。

[0020] 在裆部10内层设置托玛琳自发热矿物涂层15并内嵌多枚仿生磁石14，托玛琳自发热矿物涂层15与人体皮肤的水分子接触，产生共振，激发涂层释放热量，从而达到发热的功效，并能释放远红外线和负氧离子，刺激穴位，疏通经络，使局部血管扩张，起到加快组织代谢，促进血液循环，生热散寒，减少妇科疾病的发病率；内嵌的仿生磁石14能够提供恒定的生物磁场，化瘀止通，打通经络，裆部10外层设置防水面料层12和草珊瑚纤维复合海绵填充层5，草珊瑚纤维复合海绵填充层5与竹炭纤维布料13能有效达到抗菌除异味的功效，避免女性因私处分泌物异味造成的尴尬，防水面料层12有效阻水，使用安全性更高。

[0021] 对于本领域技术人员而言，显然本发明不限于上述示范性实施例的细节，而且在不背离本发明的精神或基本特征的情况下，能够以其他的具体形式实现本发明。因此，无论从哪一点来看，均应将实施例看作是示范性的，而且是非限制性的，本发明的范围由所附权利要求而不是上述说明限定，因此旨在将落在权利要求的等同要件的含义和范围内的所有变化囊括在本发明内。不应将权利要求中的任何附图标记视为限制所涉及的权利要求。

[0022] 此外，应当理解，虽然本说明书按照实施方式加以描述，但并非每个实施方式仅包含一个独立的技术方案，说明书的这种叙述方式仅仅是为清楚起见，本领域技术人员应当将说明书作为一个整体，各实施例中的技术方案也可以经适当组合，形成本领域技术人员可以理解的其他实施方式。

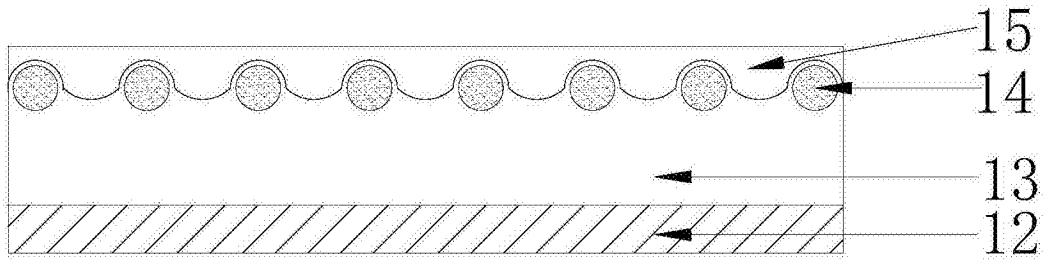

图1

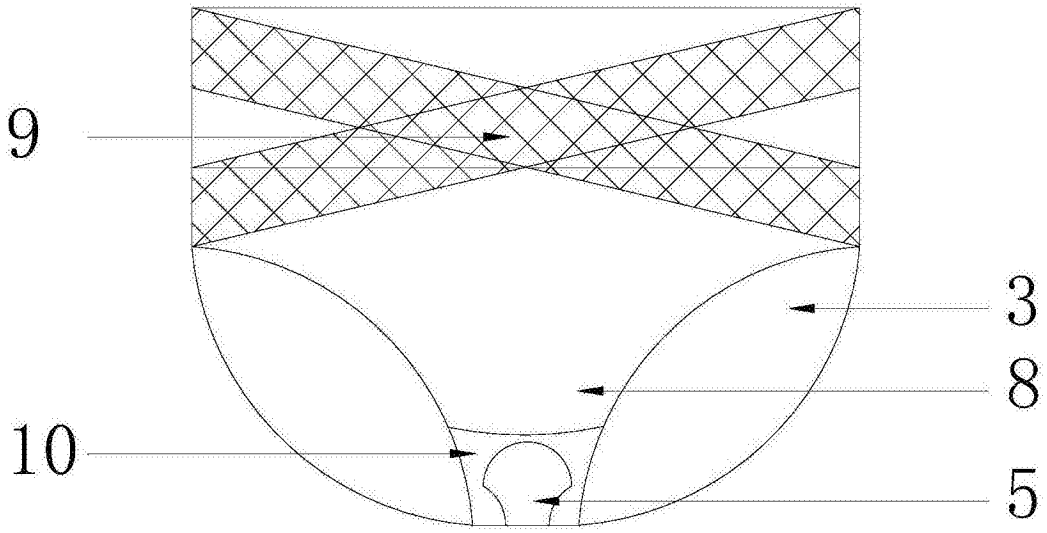

图2

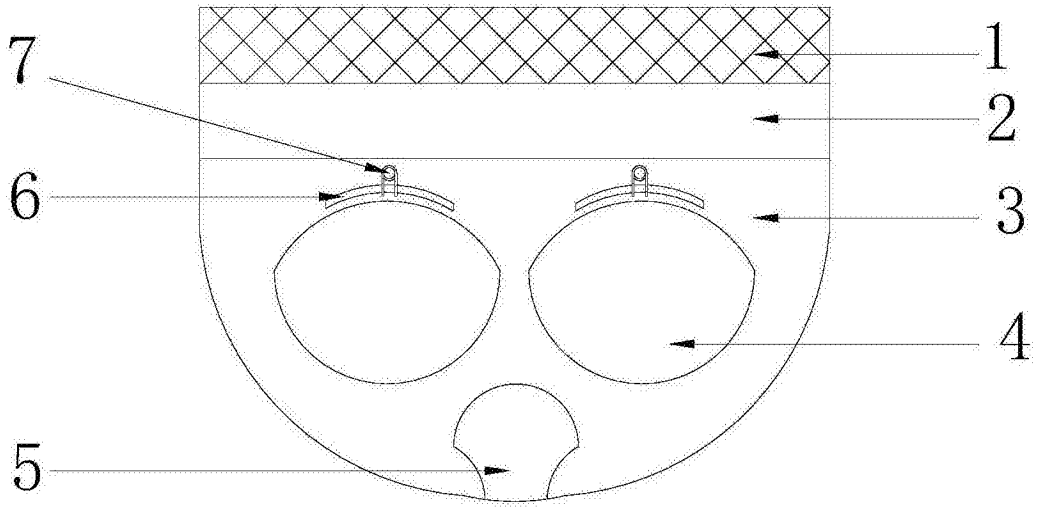

图3

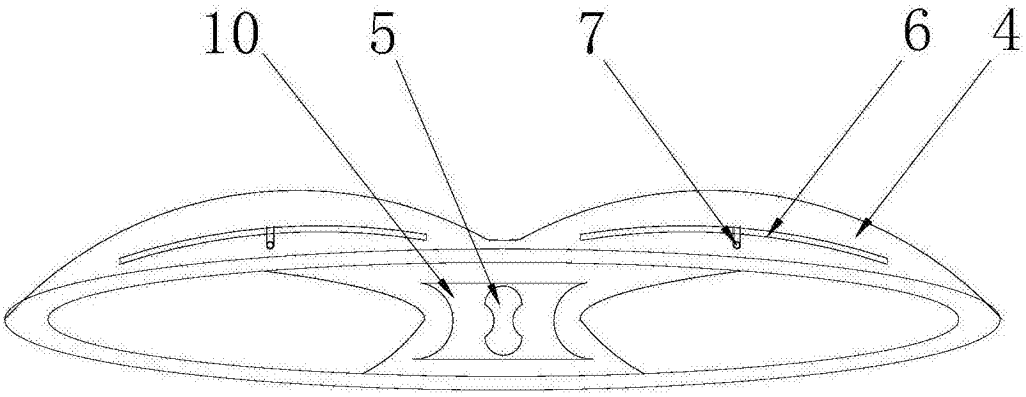

图4

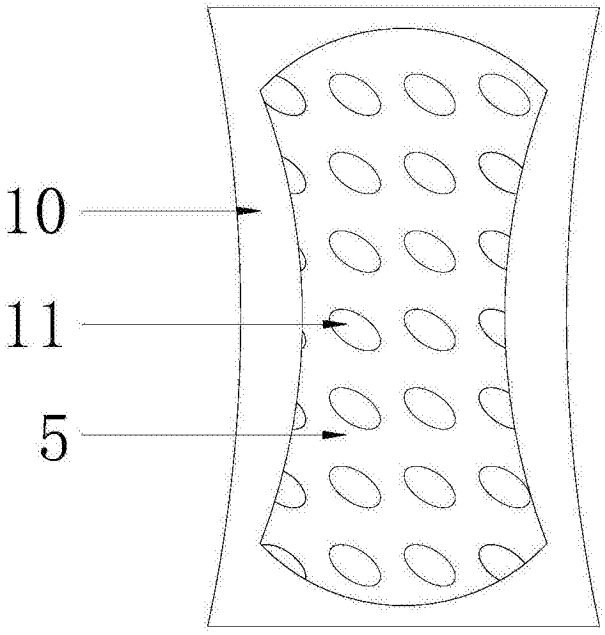

图5