(19)中华人民共和国国家知识产权局

(12)发明专利申请

(10)申请公布号 CN 109229484 A
(43)申请公布日 2019.01.18

(21)申请号 201811057418.0

(22)申请日 2018.09.11

(71)申请人 怀宁君香梦家具有限公司
地址 246100 安徽省安庆市怀宁县石镜乡横塘村君香梦家具

(72)发明人 高传久

(74)专利代理机构 合肥市长远专利代理事务所（普通合伙）34119
代理人 金宇平

(51)Int.Cl.
B65B 13/18(2006.01)

权利要求书1页 说明书3页 附图2页

(54)发明名称

一种床垫打带机

(57)摘要

本发明公开了一种床垫打带机，包括底座，底座前后两侧内壁处设置有方形槽，方形槽内部均设置有滚轮，滚轮另一侧均转动连接直板，两个直板内侧均通过连接板固定连接，底座上表面中间位置设置有打带装置，直板下端设置有固定块，固定块内部穿设有第一螺纹杆，第一螺纹杆左端连接连接块，当用户在使用本装置装置时，由于现有技术中的打带都是采用人工进行操作，不仅速度无法提高而且再打带时无法保证移动距离的相同使得打带质量无法保证杂乱无章，因此在本装置中，用户只需要控制电机即可自动工作，一方面加快工作效率，另一方面使框架可以匀速移动，提高打带质量。

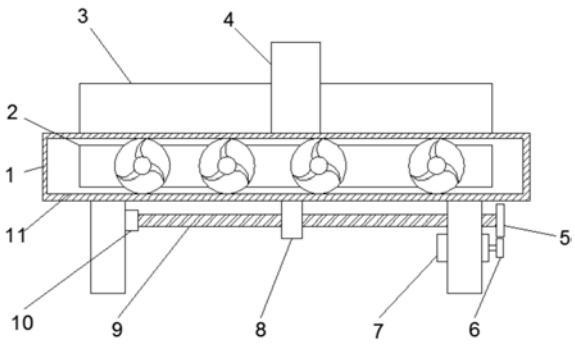

CN 109229484 A

1.一种床垫打带机，包括底座(1)，其特征在于，底座(1)前后两侧内壁处设置有方形槽(11)，方形槽(11)内部均设置有滚轮(13)，滚轮(13)另一侧均转动连接直板(2)，两个直板内侧均通过连接板(18)固定连接，底座(1)上表面中间位置设置有打带装置(4)，直板(2)下端设置有固定块(8)，固定块(8)内部穿设有第一螺纹杆(9)，第一螺纹杆(9)左端连接连接块(10)，第一螺纹杆(9)右端连接第一齿轮(5)，第一齿轮(5)线段啮合第二齿轮(6)，第二齿轮(6)左侧连接有电机(7)，直板(2)上表面设置有凹槽(25)，凹槽(25)内部设置有升缩杆(17)，连接板(18)上端设置有固定板(15)，连接板(18)中间位置穿设有第二螺纹杆(19)，第二螺纹杆(19)前侧设置有转动盘(14)，第二螺纹杆(19)另一端转动连接右侧固定板(15)。

2.根据权利要求1所述的一种床垫打带机，其特征在于，连接板(18)与第二螺纹杆(19)连接处对应设置有螺纹，第二螺纹杆(19)与连接板(18)转动连接。

3.根据权利要求1所述的一种床垫打带机，其特征在于，连接板(18)左右两侧设置有转动轮，直板(2)内侧与转动轮对应设置有滑槽，连接板(18)通过转动轮直板(2)滑动连接。

4.根据权利要求1所述的一种床垫打带机，其特征在于，固定板(15)内部设置有微调螺栓(16)，微调螺栓(16)表面螺纹反向设置，微调螺栓表面套设有两个移动滑块(24)，移动滑块(24)表面设置有螺栓孔(23)，移动滑块(24)右侧均设置有连接架(22)。

5.根据权利要求1所述的一种床垫打带机，其特征在于，连接架(22)内侧设置有凹陷(21)，凹陷(21)处设置有防滑垫(20)。

6.根据权利要求1所述的一种床垫打带机，其特征在于，伸缩块(17)外表面连接有轴承，轴承外侧与凹槽(25)内壁连接，伸缩块(17)通过轴承与凹槽(25)转动连接。

一种床垫打带机

技术领域

[0001] 本发明涉及打带机技术领域，尤其涉及一种床垫打带机。

背景技术

[0002] 打带机是使用捆扎带缠绕产品或包装间，然后收紧并将两端通过热效应熔融或使用包扣等材料连接的机器，打带机的功用是使塑料袋能紧贴于被捆扎包件表面，保证包装件在运输、贮存中不易散落，同时还应使得捆扎整齐美观。

[0003] 由于现有技术中的打带都是采用人工进行操作，但是，采用人工进行操作不仅速度无法提高而且再打带时无法保证移动距离的相同使得打带质量无法保证杂乱无章。因此，本领域技术人员提供了一种床垫打带机，以解决上述背景技术中提出的问题。

发明内容

[0004] 为解决背景技术中存在的技术问题，本发明提出一种床垫打带机。

[0005] 本发明提出的一种床垫打带机，包括底座，底座前后两侧内壁处设置有方形槽，方形槽内部均设置有滚轮，滚轮另一侧均转动连接直板，两个直板内侧均通过连接板固定连接，底座上表面中间位置设置有打带装置，直板下端设置有固定块，固定块内部穿设有第一螺纹杆，第一螺纹杆左端连接连接块，第一螺纹杆右端连接第一齿轮，第一齿轮线段啮合第二齿轮，第二齿轮左侧连接有电机，直板上表面设置有凹槽，凹槽内部设置有升缩杆，连接板上端设置有固定板，连接板中间位置穿设有第二螺纹杆，第二螺纹杆前侧设置有转动盘，第二螺纹杆另一端转动连接右侧固定板。

[0006] 作为本发明进一步的方案：连接板与第二螺纹杆连接处对应设置有螺纹，第二螺纹杆与连接板转动连接。

[0007] 作为本发明再进一步的方案：连接板左右两侧设置有转动轮，直板内侧与转动轮对应设置有滑槽，连接板通过转动轮直板滑动连接。

[0008] 作为本发明再进一步的方案：固定板内部设置有微调螺栓，微调螺栓表面螺纹反向设置，微调螺栓表面套设有两个移动滑块，移动滑块表面设置有螺栓孔，移动滑块右侧均设置有连接架。

[0009] 作为本发明再进一步的方案：连接架内侧设置有凹陷，凹陷处设置有防滑垫。

[0010] 作为本发明再进一步的方案：伸缩块外表面连接有轴承，轴承外侧与凹槽内壁连接，伸缩块通过轴承与凹槽转动连接。

[0011] 与现有技术相比，本发明的有益效果是：

[0012] 1、当用户在使用本装置装置时，由于现有技术中的打带都是采用人工进行操作，不仅速度无法提高而且再打带时无法保证移动距离的相同使得打带质量无法保证杂乱无章，因此在本装置中，用户只需要控制电机即可自动工作，一方面加快工作效率，另一方面使框架可以匀速移动，提高打带质量。

[0013] 2、而且在本装置中用户可以通过调节微调螺栓使得本装置可以适应不同的框架，

减少了了本装置的局限性，而且相比较传统人工打带来说由于框架相对较重，人工进行调转方向比较困难，因此，在本装置中用户可以通过将伸缩杆上升来抵触框架然后用户在手动转动即可实现方向的调转，操作起来更加简单，快捷，避免用户劳动强度的增加。

附图说明

[0014] 图1为一种床垫打带机的结构示意图。

[0015] 图2为一种床垫打带机中直板的结构示意图。

[0016] 图3为一种床垫打带机中固定板的结构示意图。

[0017] 图4为一种床垫打带机中A处的结构示意图。

[0018] 图中：1-底座、2-直板、3-框架、4-打带装置、5-第一齿轮、6-第二齿轮、7-电机、8-固定块、9-第一螺纹杆、10-连接块、11-方形槽、12-螺纹孔、13-滚轮、14-转动盘、15-固定板、16-微调螺栓、17-伸缩块、18-连接板、19-第二螺纹杆、20-防滑垫、21-凹陷、22-连接架、23-螺栓孔、24-移动滑块、25-凹槽。

具体实施方式

[0019] 如图1-图4所示，本发明提出的一种床垫打带机，包括底座1，底座1前后两侧内壁处设置有方形槽11，方形槽11内部均设置有滚轮13，滚轮13另一侧均转动连接直板2，两个直板内侧均通过连接板18固定连接，底座1上表面中间位置设置有打带装置4，直板2下端设置有固定块8，固定块8内部穿设有第一螺纹杆9，第一螺纹杆9左端连接连接块10，第一螺纹杆9右端连接第一齿轮5，第一齿轮5线段啮合第二齿轮6，第二齿轮6左侧连接有电机7，直板2上表面设置有凹槽25，凹槽25内部设置有升缩杆17，连接板18上端设置有固定板15，连接板18中间位置穿设有第二螺纹杆19，第二螺纹杆19前侧设置有转动盘14，第二螺纹杆19另一端转动连接右侧固定板15。

[0020] 连接板18与第二螺纹杆19连接处对应设置有螺纹，第二螺纹杆19与连接板18转动连接。

[0021] 连接板18左右两侧设置有转动轮，直板2内侧与转动轮对应设置有滑槽，连接板18通过转动轮直板2滑动连接。

[0022] 固定板15内部设置有微调螺栓16，微调螺栓16表面螺纹反向设置，微调螺栓表面套设有两个移动滑块24，移动滑块24表面设置有螺栓孔23，移动滑块24右侧均设置有连接架22。

[0023] 连接架22内侧设置有凹陷21，凹陷21处设置有防滑垫20。

[0024] 伸缩块17外表面连接有轴承，轴承外侧与凹槽25内壁连接，伸缩块17通过轴承与凹槽25转动连接。

[0025] 本发明的工作原理是：

[0026] 当用户在使用本装置装置时，用户可以先将框架3穿过打带装置然后通过转动转动盘14来带动第二螺纹杆19，从而使得连接板18向右侧移动，使得框架3右端抵触固定板15，进而对框架3进行固定，然后用户可以通过控制电机7工作，使得第二齿轮6带动第一齿轮5工作，在第一螺纹杆9的作用下使得固定块8与第一螺纹杆9相转动，进而实现两个直板2可以左右移动，从而实现自动打带，由于现有技术中的打带都是采用人工进行操作，不仅速

度无法提高而且再打带时无法保证移动距离的相同使得打带质量无法保证杂乱无章，因此在本装置中，用户只需要控制电机7即可自动工作，一方面加快工作效率，另一方面使框架3可以匀速移动，提高打带质量，而且在本装置中用户可以通过调节微调螺栓16使得本装置可以适应不同的框架3，减少了了本装置的局限性，而且相比较传统人工打带来说由于框架3相对较重，人工进行调转方向比较困难，因此，在本装置中用户可以通过将伸缩杆17上升来抵触框架3然后用户在手动转动即可实现方向的调转，操作起来更加简单，快捷，避免用户劳动强度的增加。

[0027] 以上，仅为本发明较佳的具体实施方式，但本发明的保护范围并不局限于此，任何熟悉本技术领域的技术人员在本发明揭露的技术范围内，根据本发明的技术方案及其发明构思加以等同替换或改变，都应涵盖在本发明的保护范围之内。

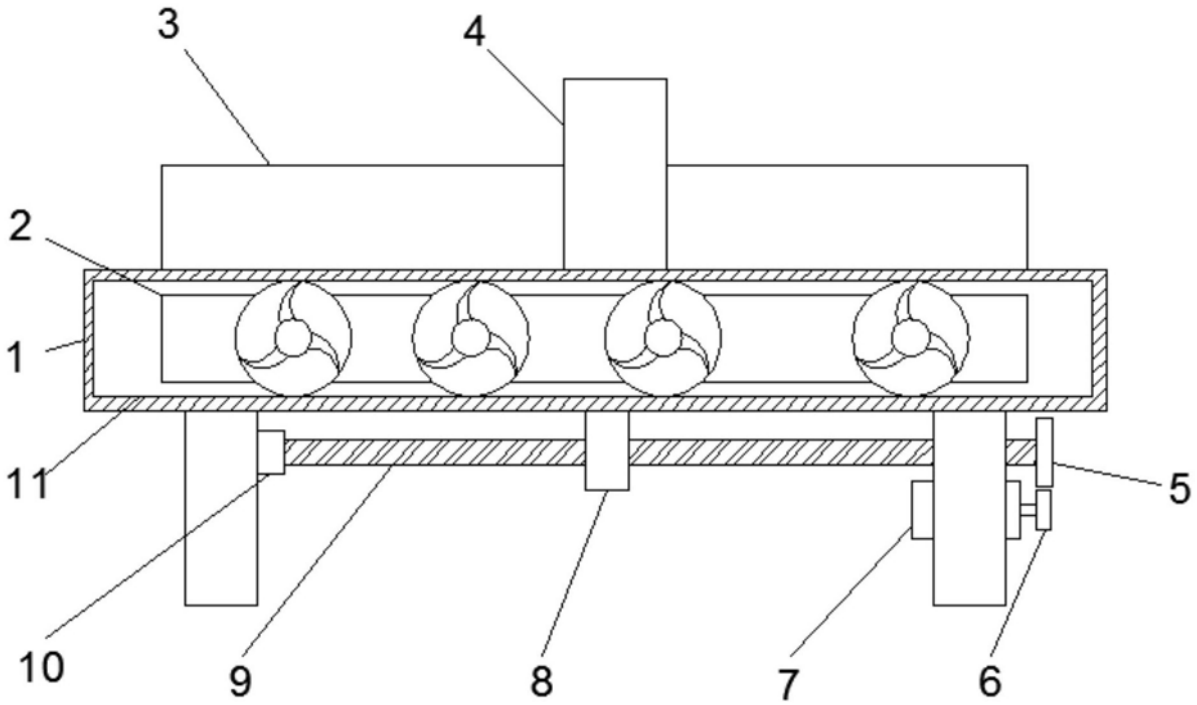

图1

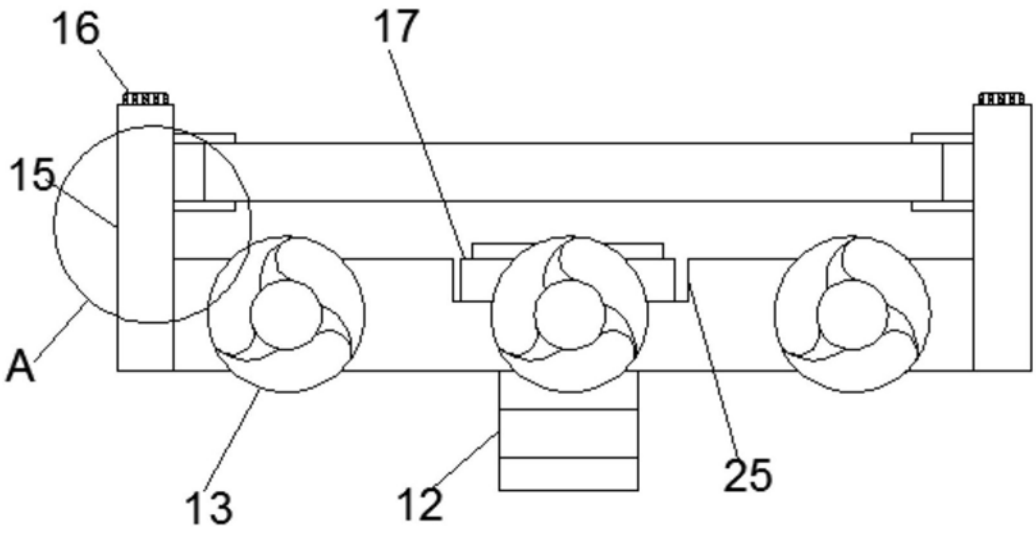

图2

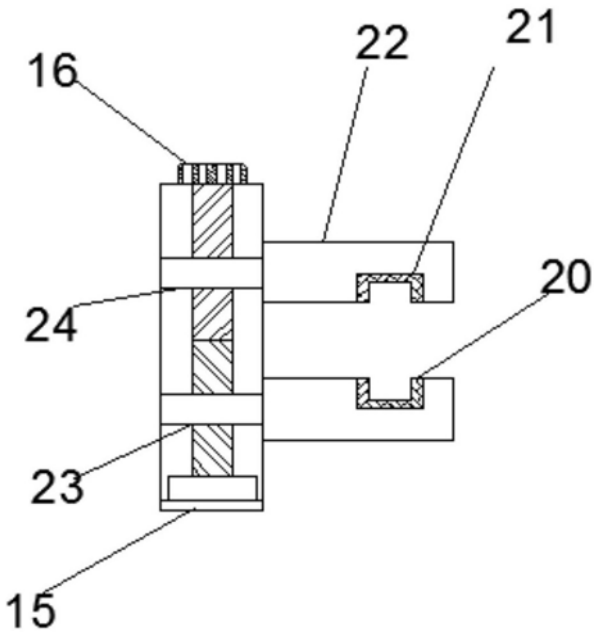

图3

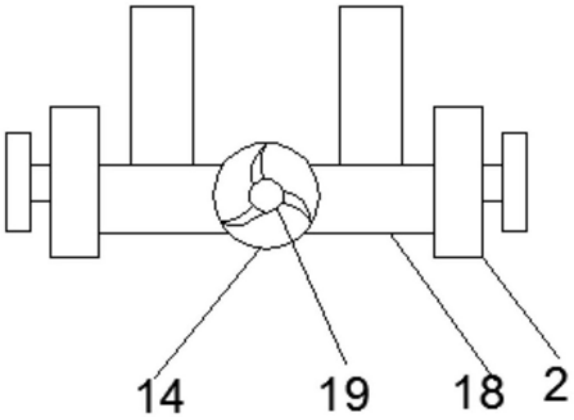

图4