(19)中华人民共和国国家知识产权局

(12)实用新型专利

(10)授权公告号 CN 201822337 U
(45)授权公告日 2011.05.11

(21)申请号 201020568422.6

(22)申请日 2010.10.14

(73)专利权人 唐春光
地址 401120 重庆市暨华中学

(72)发明人 唐春光

(51)Int.Cl.
A47C 13/00(2006.01)

权利要求书 1 页 说明书 1 页 附图 1 页

(54)实用新型名称

新型椅子

(57)摘要

一种新型椅子，其特征在于：椅面1与连接销4相连，椅腿2与连接销4相连，椅面1与连接销5相连，椅腿3与连接销5相连，椅腿2与椅腿3可向外90度移动和椅面1组合成一块平面。提供一种可以组合的椅子。

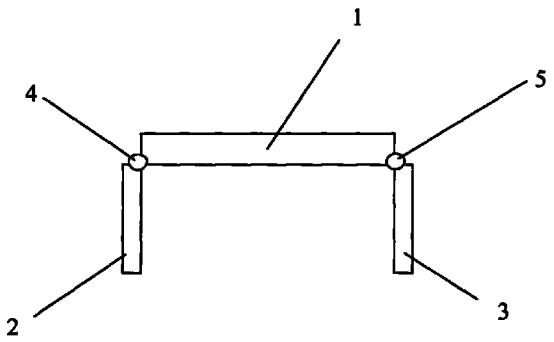

CN 201822337 U

1. 一种新型椅子，其特征在于：椅面（1）与连接销（4）相连，椅腿（2）与连接销（4）相连，椅面（1）与连接销（5）相连，椅腿（3）与连接销（5）相连，椅腿（2）与椅腿（3）可向外 90 度移动和椅面（1）组合成一块平面。

新型椅子

技术领域

[0001] 本实用新型涉及一种椅子。

背景技术

[0002] 现有椅子没有组合的功能。

发明内容

[0003] 本实用新型的目的就是要解决现有技术中，一般椅子没有组合功能的问题，提供一种可以组合的椅子。

[0004] 本实用新型采用的技术方案是：一种新型椅子，其特征在于：椅面 1 与连接销 4 相连，椅腿 2 与连接销 4 相连，椅面 1 与连接销 5 相连，椅腿 3 与连接销 5 相连，椅腿 2 与椅腿 3 可向外 90 度移动和椅面 1 组合成一块平面。

[0005] 本实用新型的有益效果是：提供一种可以组合的椅子。

附图说明

[0006] 下面结合附图和实施例对本实用新型作进一步详细说明。

[0007] 图为本实用新型的结构示意图。

[0008] 图中：1、椅面，2、椅腿，3、椅腿，4、连接销，5、连接销。

具体实施方式

[0009] 如图，一种新型椅子，其特征在于：椅面 1 与连接销 4 相连，椅腿 2 与连接销 4 相连，椅面 1 与连接销 5 相连，椅腿 3 与连接销 5 相连，椅腿 2 与椅腿 3 可向外 90 度移动和椅面 1 组合成一块平面。

[0010] 提供一种可以组合的椅子。

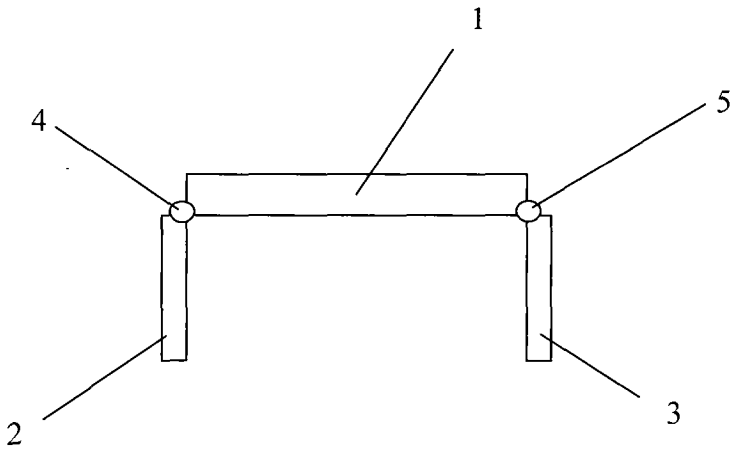
1
4
5
2
3