(19)中华人民共和国国家知识产权局

(12)实用新型专利

(10)授权公告号 CN 211093016 U
(45)授权公告日 2020.07.28

(21)申请号 201921268527.7

(22)申请日 2019.08.07

(73)专利权人 北京圣火节能减排新能源科技有限公司
地址 100074 北京市丰台区杜家坎南路28号院210房间
专利权人 王丰 薛龙飞

(72)发明人 王丰 薛龙飞

(74)专利代理机构 北京市盛峰律师事务所 11337
代理人 于国栋

(51)Int.Cl.
A47F 3/06(2006.01)
A47F 11/10(2006.01)
A47F 11/00(2006.01)

权利要求书1页 说明书3页 附图3页

(54)实用新型名称

一种多功能展柜

(57)摘要

本实用新型公开了一种多功能展柜，多功能展柜包括展示箱体和设备箱体，设备箱体和展示箱体都呈长方体形，展示箱体包括展示部和存储部，展示部内部中空且一侧敞口设置，该敞口侧覆盖有第一门体，第一门体和展示部的其余三个侧面均内嵌有透明有机玻璃，展示部的一侧侧面上内嵌有触摸屏，展示部的顶部设置有反射镜面盖板，展示部内设置有条状照明灯；存储部的一侧设置有与外界连通的抽拉口，存储部内部设置有抽屉；所述设备箱体内部设置有磁吸灯箱，磁吸灯箱内部中空且其各个侧面与所述设备箱体的各个侧面对应贴合，所述磁吸灯箱对应第二门体的一侧敞口设置。优点是：实现了展品的多元展示，加强了展示效果，能够更好的吸引参观者。

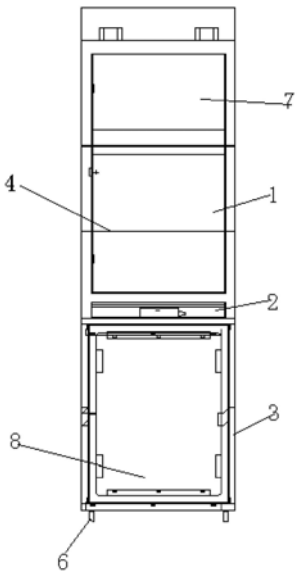

CN 211093016 U

1.一种多功能展柜,所述多功能展柜呈长方体形;其特征在于:所述多功能展柜包括自上而下依次设置的展示箱体和设备箱体,所述设备箱体和所述展示箱体都呈长方体形,所述展示箱体的下表面与所述设备箱体的上表面对应贴合;所述展示箱体包括自上而下一体设置的展示部和存储部,所述展示部内部中空且一侧敞口设置,该敞口侧覆盖有第一门体,所述第一门体和所述展示部的其余三个侧面均内嵌有透明有机玻璃,所述展示部的一侧侧面上内嵌有触摸屏,所述展示部顶部对应覆盖有矩形的反射镜面盖板,所述展示部内沿其高度方向设置有条状照明灯;所述存储部内部中空设置,所述存储部的一侧设置有与外界连通的抽拉口,所述存储部内部设置有可从所述抽拉口进出的抽屉;所述设备箱体为内部中空且各个侧面均镂空的框架,所述设备箱体的一侧设置有一覆盖该侧的第二门体,所述设备箱体内部设置有与其形状相同的磁吸灯箱,所述磁吸灯箱内部中空且其各个侧面与所述设备箱体的各个侧面对应贴合,所述磁吸灯箱对应所述第二门体的一侧敞口设置。

2.根据权利要求1所述的多功能展柜,其特征在于:所述展示部内沿其高度方向设置有至少两个相隔一定距离的支撑板,所述支撑板水平设置,所述支撑板的周向边缘与所述展示部的内壁对应接触。

3.根据权利要求1所述的多功能展柜,其特征在于:所述设备箱体下表面设置有向下凸出延伸的滑动部,所述滑动部分别设置在所述设备箱体下表面的四个角的位置上。

4.根据权利要求1所述的多功能展柜,其特征在于:所述展示部靠近所述存储部的一端设置有电源插槽,所述电源插槽与外部电源相连;所述触摸屏和所述条状照明灯均与所述电源插槽电连接。

5.根据权利要求2所述的多功能展柜,其特征在于:所述展示箱体和所述设备箱体可拆卸连接,所述支撑板与所述展示部可拆卸连接。

6.根据权利要求1所述的多功能展柜,其特征在于:所述触摸屏内部设置有网卡、摄像头、话筒和管理软件。

一种多功能展柜

技术领域

[0001] 本实用新型涉及展柜领域，尤其涉及一种多功能展柜。

背景技术

[0002] 展柜是一种与生活、商业活动、展览息息相关的产品。具有外观个性，而且还具备广告效应，从而达到更好的赢利目的。

[0003] 然而目前现有的展柜技术存在一些缺陷，具体表现为：1、只能单一展示展品，不能同时展示招贴画等，其展面不能被充分使用；2、参观者只能观看到展品的外部特征，针对展品的功能介绍，还需要人工进行讲解介绍；3、传统的多媒体展柜表现笨重、不便移动和运输，使用起来不够人性化；4、随着网络信息技术的高速发展，互联网已融入了人们的生活，单一的表现展示已满足不了市场需求；5、结构不紧凑，空间利用率低

实用新型内容

[0004] 本实用新型的目的在于提供一种多功能展柜，从而解决现有技术中存在的前述问题。

[0005] 为了实现上述目的，本实用新型采用的技术方案如下：

[0006] 一种多功能展柜，所述多功能展柜呈长方体形；所述多功能展柜包括自上而下依次设置的展示箱体和设备箱体，所述设备箱体和所述展示箱体都呈长方体形，所述展示箱体的下表面与所述设备箱体的上表面对应贴合；所述展示箱体包括自上而下一体设置的展示部和存储部，所述展示部内部中空且一侧敞口设置，该敞口侧覆盖有第一门体，所述第一门体和所述展示部的其余三个侧面均内嵌有透明有机玻璃，所述展示部的一侧侧面上内嵌有触摸屏，所述展示部顶部对应覆盖有矩形的反射镜面盖板，所述展示部内沿其高度方向设置有条状照明灯；所述存储部内部中空设置，所述存储部的一侧设置有与外界连通的抽拉口，所述存储部内部设置有可从所述抽拉口进出的抽屉；所述设备箱体为内部中空且各个侧面均镂空的框架，所述设备箱体的一侧设置有一覆盖该侧的第二门体，所述设备箱体内部设置有与其形状相同的磁吸灯箱，所述磁吸灯箱内部中空且其各个侧面与所述设备箱体的各个侧面对应贴合，所述磁吸灯箱对应所述第二门体的一侧敞口设置。

[0007] 优选的，所述展示部内沿其高度方向设置有至少两个相隔一定距离的支撑板，所述支撑板水平设置，所述支撑板的周向边缘与所述展示部的内壁对应接触。

[0008] 优选的，所述设备箱体下表面设置有向下凸出延伸的滑动部，所述滑动部分别设置在所述设备箱体下表面的四个角的位置上。

[0009] 优选的，所述展示部靠近所述存储部的一端设置有电源插槽，所述电源插槽与外部电源相连；所述触摸屏和所述条状照明灯均与所述电源插槽电连接。

[0010] 优选的，所述展示箱体和所述设备箱体可拆卸连接，所述支撑板与所述展示部可拆卸连接。

[0011] 优选的，所述触摸屏内部设置有网卡、摄像头、话筒和管理软件。

[0012] 本实用新型的有益效果是:1、展柜的整体结构采用钣金件一体成型,结构简洁、牢固性强,展示箱体和设备箱体可拆卸连接,能够堆放在一起组成展柜也可以分开使用。2、通过互联网将展柜展示的产品的相关资料通过触摸屏循环播放,将实体展品与展品的相关讲解完美结合,参观者能够全方位了解展品。3、设备箱体内部可以配置不同的休闲美食或者是赠品,吸引参观者的注意。4、磁吸灯箱的侧面能够通过磁吸的方式张贴各种粘贴画,尽可能的展示展品的相关材料。5、存储部能够用来存储展品相关的纸质材料,方便拿取赠送参观者。

附图说明

[0013] 图1是本实用新型实施例中展柜的侧视图;

[0014] 图2是本实用新型实施例中展柜的俯视图;

[0015] 图3是本实用新型实施例中展柜的立体透视图。

[0016] 图中:1、展示部;2、存储部;3、设备箱体;4、支撑板;5、反射镜面盖板;6、万向轮;7、触摸屏;8、磁吸灯箱。

具体实施方式

[0017] 为了使本实用新型的目的、技术方案及优点更加清楚明白,以下结合附图,对本实用新型进行进一步详细说明。应当理解,此处所描述的具体实施方式仅仅用以解释本实用新型,并不用于限定本实用新型。

[0018] 如图1至3所示,本实施例提供了一种多功能展柜,所述多功能展柜呈长方体形;所述多功能展柜包括自上而下依次设置的展示箱体和设备箱体3,所述设备箱体3和所述展示箱体都呈长方体形,所述展示箱体的下表面与所述设备箱体3的上表面对应贴合;所述展示箱体包括自上而下一体设置的展示部1和存储部2,所述展示部1内部中空且一侧敞口设置,该敞口侧覆盖有第一门体,所述第一门体和所述展示部1的其余三个侧面均内嵌有透明有机玻璃,所述展示部1的一侧侧面上内嵌有触摸屏7,所述展示部1顶部对应覆盖有矩形的反射镜面盖板5,所述展示部1内沿其高度方向设置有条状照明灯;所述存储部2内部中空设置,所述存储部2的一侧设置有与外界连通的抽拉口,所述存储部2内部设置有可从所述抽拉口进出的抽屉;所述设备箱体3为内部中空且各个侧面均镂空的框架,所述设备箱体3的一侧设置有一覆盖该侧的第二门体,所述设备箱体3内部设置有与其形状相同的磁吸灯箱8,所述磁吸灯箱8内部中空且其各个侧面与所述设备箱体3的各个侧面对应贴合,所述磁吸灯箱8对应所述第二门体的一侧敞口设置。

[0019] 本实施例中,所述条状照明灯的设置能够给展示部1内部展示的展品打光,避免光线暗淡的时候参观者不能全方位的观察展品,同时反射镜面盖板5的设置能够将条状照明灯发射的光发射到展示部1内部,更好的为展品打光。

[0020] 本实施例中,所述展示部1侧面透明设置,能够将展品充分的进行展示,使参观者能够全方位的观察展品。

[0021] 本实施例中,所述磁吸灯箱8的设置,可以根据需要向磁吸灯箱的侧面上张贴展品的相关材料,便于张贴也便于更换。

[0022] 本实施例中,所述第一门体可以翻转打开,向展示部1内取放展品,所述第二门体

可翻转打开，向设备箱体3内放置美食设备等吸引参观者的设备。所述抽屉可以抽拉打开，向存储部2内存放展品的相关材料。

[0023] 本实施例中，所述展示部1内沿其高度方向设置有至少两个相隔一定距离的支撑板4，所述支撑板4水平设置，所述支撑板4的周向边缘与所述展示部1的内壁对应接触。

[0024] 本实施例中，所述支撑板4的放置位置能够根据具体需要进行调节，充分利用展示部1的内部空间，根据展品的尺寸大小改变支撑板4的设置高度以及间隔的长度，更好的将展品展示出来。

[0025] 本实施例中，所述设备箱体3下表面设置有向下凸出延伸的滑动部，所述滑动部分别设置在所述设备箱体3下表面的四个角的位置上。

[0026] 本实施例中，所述滑动部为万向轮6，万向轮6的设置能够非常方便的更换展柜的位置，根据需要将展柜放到指定的地方。

[0027] 本实施例中，所述展示部1靠近所述存储部2的一端设置有电源插槽，所述电源插槽与外部电源相连；所述触摸屏7和所述条状照明灯均与所述电源插槽电连接。

[0028] 本实施例中，所述展示箱体和所述设备箱体3可拆卸连接，所述支撑板4与所述展示部1可拆卸连接。

[0029] 本实施例中，所述展示箱体和设备箱体3能够堆放在一起组成展柜也可以分开使用。

[0030] 本实施例中，所述触摸屏7内部设置有网卡、摄像头、话筒和管理软件。

[0031] 本实施例中，触摸屏7的设置，能够通过网卡使展品的相关材料展示出来，同时将展品相关的音频介绍通过话筒传出，吸引参观者的注意。摄像头能够拍摄展示部1内部展品的各个角度的照片并展示在触摸屏7上，供参观者参看。管理软件控制着整个展品相关内容的播放流程。无需人工操作，节省人力。

[0032] 通过采用本实用新型公开的上述技术方案，得到了如下有益的效果：

[0033] 本实用新型提供了一种多功能展柜，展柜的整体结构采用钣金件一体成型，结构简洁、牢固性强，展示箱体和设备箱体可拆卸连接，能够堆放在一起组成展柜也可以分开使用；通过互联网将展柜展示的产品的相关资料通过触摸屏循环播放，将实体展品与展品的相关讲解完美结合，参观者能够全方位了解展品；设备箱体内部可以配置不同的休闲美食或者是赠品，吸引参观者的注意；磁吸灯箱侧面能够通过磁吸的方式张贴各种粘贴画，尽可能的展示展品的相关材料；存储部能够用来存储展品相关的纸质材料，方便拿取赠送参观者。

[0034] 以上所述仅是本实用新型的优选实施方式，应当指出，对于本技术领域的普通技术人员来说，在不脱离本实用新型原理的前提下，还可以做出若干改进和润饰，这些改进和润饰也应视本实用新型的保护范围。

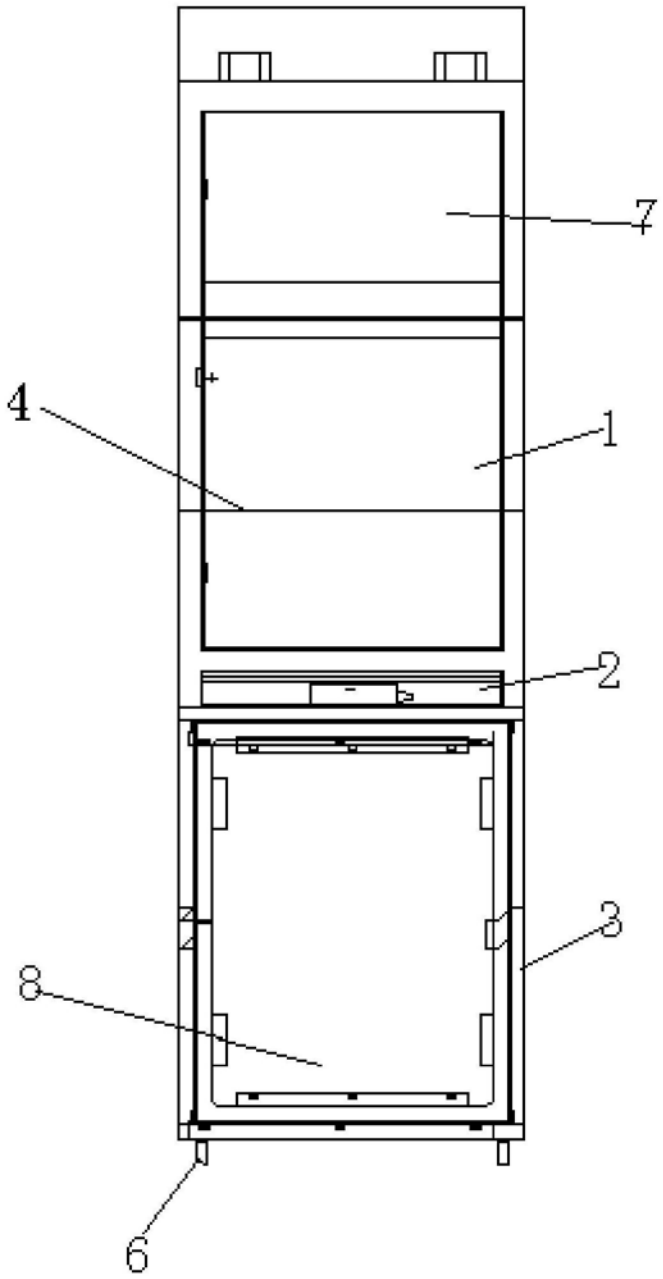

图1

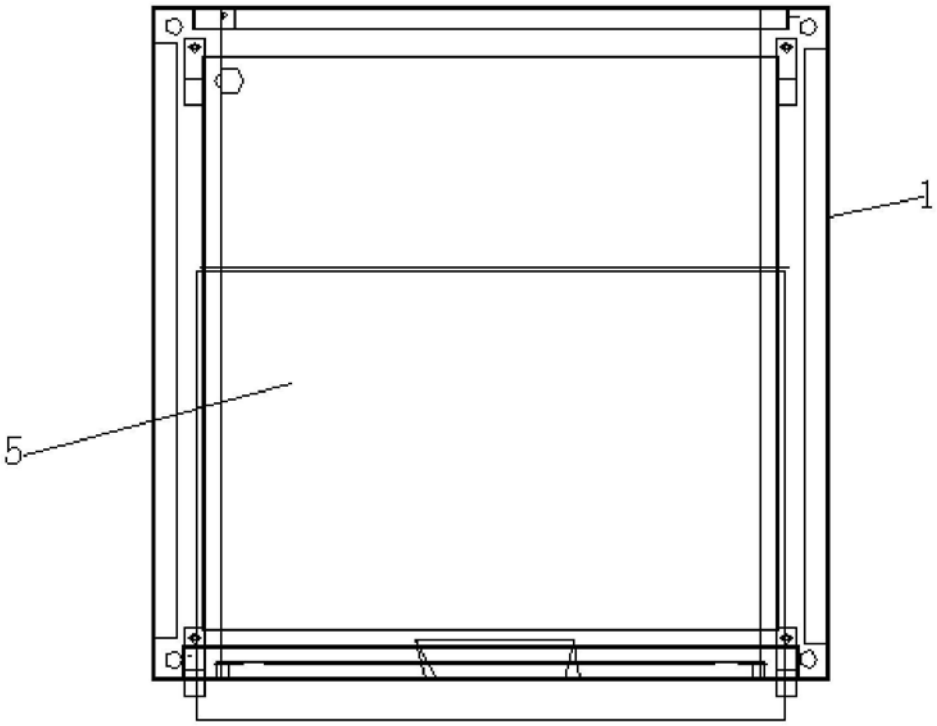

图2

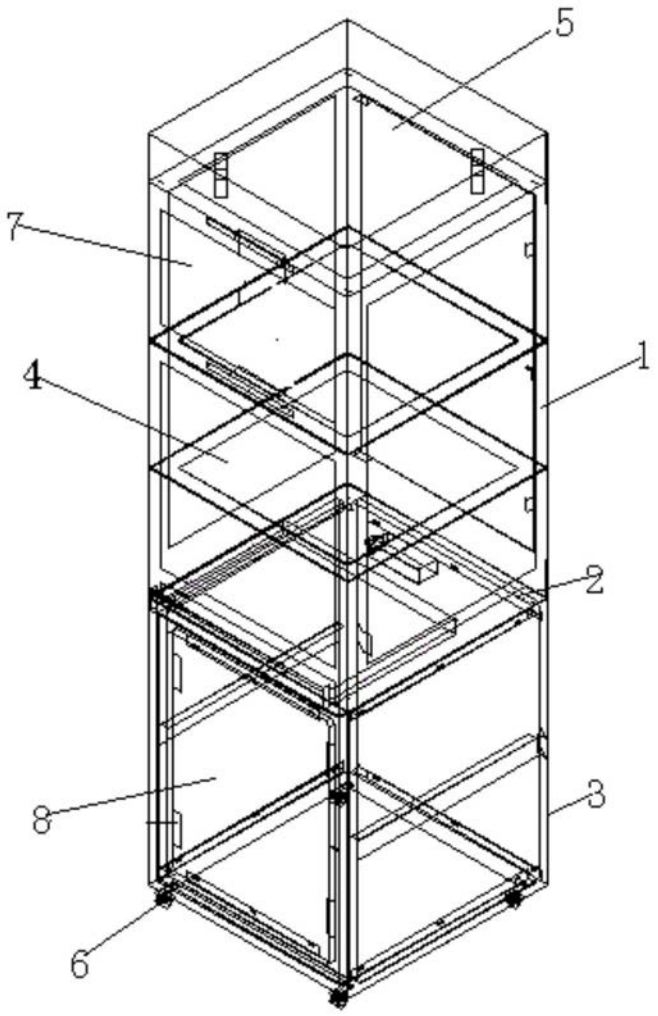

图3