RÉPUBLIQUE FRANÇAISE

INSTITUT NATIONAL
DE LA PROPRIÉTÉ INDUSTRIELLE

PARIS

(11) N° de publication : **2 499 016**
(A n'utiliser que pour les commandes de reproduction).

A1

DEMANDE DE BREVET D'INVENTION

(21) **N° 81 02026**

(54) **Installation de rangement d'ustensiles.**

(51) Classification internationale (Int. Cl.³). **B 63 C 15/00; E 04 B 1/348; E 04 H 6/00 // B 63 B 35/72.**

(22) Date de dépôt..... 3 février 1981.

(33) (32) (31) Priorité revendiquée :

(41) Date de la mise à la disposition du public de la demande..... B.O.P.I. — « Listes » n° 31 du 6-8-1982.

(71) Déposant : JEANNARD Marc Charles, résidant en France.

(72) Invention de : Marc Charles Jeannard.

(73) Titulaire : *Idem* (71)

(74) Mandataire : Cabinet Z. Weinstein,
20, av. de Friedland, 75008 Paris.

La présente invention concerne généralement une installation de rangement d'ustensiles établie à demeure sur les plages, notamment de stationsbalnéaires. Elle a plus particulièrement pour objet une installation de rangement de planches à voile avec leur mât et accessoires.

Jusqu'à présent, les usagers de planches à voile entreposent celles-ci sur les plages et rivages, ce qui est encombrant et constitue un obstacle créant une gêne de circulation. En outre, la petite dérive arrière fixe tranchante et pointue sous la planche, qui se trouve dressée en l'air lorsque la planche est couchée représente un danger de blessures en particulier pour les enfants. De plus, les planches ainsi entreposées courent le risque d'être volées.

La présente invention a pour but de remédier à ces inconvénients en créant une possibilité de rangement des planches à voile , de leur mât et de leurs accessoires telle qu'elles soient rendues inaccessibles.

A cet effet, la présente invention a pour objet une installation de rangement d'ustensiles établie à demeure sur des plages, notamment de stationsbalnéaires, caractérisée en ce que lesdits ustensiles sont des planches à voile avec leur mât et accessoires, et en ce que ladite installation se compose d'au moins un élément de rangement individuel complet, autonome et inviolable d'une planche à voile et de son mât et accessoires, en position sensiblement verticale.

Selon un mode de réalisation préféré, l'installation comprend plusieurs éléments de rangement individuels implantés de façon permanente dans une fondation, notamment en béton, et juxtaposables ou combinables selon différentes configurations telles que par exemple en ligne, en équerre, en T ou en croix.

Selon une autre caractéristique de l'invention, l'installation comprend un élément de rangement complet autonome et un ou plusieurs éléments dépendants assemblables

les uns aux autres et audit élément complet, et formant respectivement des éléments de rangement individuels complets après ledit assemblage.

Selon encore une autre caractéristique de l'invention, chaque élément de rangement individuel possède une forme généralement parallélépipédique rectangulaire, comprend des montants sensiblement verticaux solidarisés par des traverses et comporte une ouverture de passage latéral pour une planche à voile, son mât et ses accessoires prévue de préférence, dans une face latérale étroite dudit élément et pourvue d'un moyen de fermeture. En outre, les éléments de rangement précités comportent des moyens conjugués d'assemblage par emboîtement mutuel respectivement mâles et femelles.

Selon une autre caractéristique de l'invention, chaque élément de rangement individuel précité comprend quatre montants verticaux solidarisés par des traverses disposées en relation espacée sur chacune de ses faces latérales, au moins une desdites faces latérales étant dépourvue desdites traverses sur une hauteur suffisante pour permettre notamment le passage de la planche à voile et de son mât. Deux des montants verticaux précités d'un élément dépendant sont constitués par deux montants verticaux de l'élément de rangement complet ou dépendant adjacent , au moins certaines des traverses tubulaires dudit élément étant susceptibles de coopérer, notamment par emboîtement mutuel, avec des embouts mâles conjugués d'au moins un élément adjacent.

Selon encore une autre caractéristique de l'invention, la face supérieure de chaque élément de rangement précité est constituée par une paroi pleine sensiblement horizontale, et chaque élément de rangement précité comporte sur une face latérale étroite une porte indégondable, notamment en forme de cadre, fermant par une serrure anti-vol.

Selon un mode de réalisation préféré, chaque élément de rangement précité est divisé en deux comparti-

ments : l'un recevant le mât avec sa voile enroulée introduit dans au moins une pince auto-serrante de maintien; l'autre recevant la planche, en position sensiblement verticale, reposant sur une plaque d'appui, de préférence caoutchoutée, et étant maintenue à son extrémité supérieure par un barreau en porte-à-faux.

Selon encore une autre caractéristique de l'invention, les pieds des montants verticaux des éléments de rangement précités sont encastrés dans ladite fondation en béton ; tandis que l'installation elle-même est réalisée en un matériau traité contre ou résistant à la corrosion , tel que par exemple un acier cadmié et zingué.

D'autres caractéristiques et avantages de l'invention apparaîtront plus clairement à la lumière de la description explicative qui va suivre, faite en référence aux dessins schématiques annexés, donnés uniquement à titre d'exemple et dans lesquels :

- la figure 1 est une vue en perspective d'un élément de rangement individuel complet autonome d'une planche à voile, de son mât et accessoires conforme à la présente invention avec sa fondation en béton ;
- la figure 2 est une vue en perspective représentant un élément de rangement individuel complet sur lequel un élément de rangement dépendant est prêt à être assemblé, de façon à constituer, une fois assemblés, une installation à deux éléments de rangement individuels complets ;
- la figure 3 est une vue de dessus, en coupe selon le plan III-III de la figure 1, les pieds des montants verticaux encastrés dans la fondation d'un élément de rangement individuel selon l'invention ;
- la figure 4 est une vue de côté, en coupe selon la ligne IV-IV de la figure 3 ; et
- la figure 5 est une vue en plan d'une configuration particulière de l'installation de rangement selon la présente invention.

En se référant plus particulièrement aux figures 1 et 2, l'installation 1 de rangement d'ustensiles, en particulier de planches à voile 2 et de leur mât 3 et accessoires, notamment la voile enroulée autour du mât, se compose d'au moins un élément de rangement individuel 4 complet, autonome et inviolable d'une planche à voile 2 et de son mât 3 et accessoires, en position sensiblement verticale.

Selon les besoins, elle comprend un nombre prédéterminé d'éléments de rangement 4 individuels implantés de façon permanente dans une fondation 5 notamment en béton sur des plages, notamment de stations balnéaires. En outre, les éléments de rangement 4 individuels sont juxtaposables ou combinables selon différentes configurations, telles que par exemple en ligne, en équerre, en T ou en croix.

Comme l'illustre en particulier la figure 2, l'installation, selon un mode de réalisation préféré, comprend un élément de rangement complet autonome 4 et un ou plusieurs éléments dépendant 6 assemblables les uns aux autres ainsi qu'audit élément complet, et formant respectivement des éléments de rangement complets individuels après ledit assemblage. A cet effet, les éléments de rangement complet ou dépendants comportent des moyens conjugués 11 d'assemblage par emboîtement mutuel, respectivement mâles et femelles. Après assemblage d'un nombre prédéterminé d'éléments de rangement individuels, l'installation est encastrée dans la fondation 5 en béton.

Chaque élément de rangement individuel 4 complet ou dépendant après assemblage, possède une forme généralement parallélépipédique rectangulaire, comprend des montants 7 sensiblement verticaux solidarisés par des traverses 8, et comporte une ouverture 9 de passage latéral pour une planche à voile 2, son mât 3 et ses accessoires, prévue, de préférence, dans une face latérale étroite de l'élément de rangement et pourvue

d'un moyen 10 de fermeture. Ce moyen de fermeture est constitué par exemple d'une porte indégondable, notamment en forme de cadre, fermant par une serrure anti-vol 15. En outre, la face supérieure de chaque élément de rangement est constituée par une paroi pleine sensiblement horizontale 14.

En particulier, chaque élément de rangement individuel comprend quatre montants 7 verticaux solidarisés par des traverses 8 disposées en relation espacée sur chacune de ses faces latérales. Mais, au moins une desdites faces latérales est dépourvue de traverses 8 sur une hauteur suffisante, correspondant environ aux trois quarts de la longueur de la planche, pour permettre le passage de celle-ci et de son mât.

Dans le cas d'un élément dépendant, deux des quatre montants sont constitués par deux montants de l'élément de rangement complet ou dépendant adjacent. De plus,au moins certaines des traverses tubulaires 12 de l'élément dépendant 6 non assemblé sont susceptibles de coopérer, notamment par emboîtement mutuel, avec des embouts 13 mâles conjugués d'un élément adjacent complet ou dépendant. On peut aussi bien évidemment envisager des traverses pleines coopérant avec des embouts tubulaires.

Selon un mode de réalisation préféré, chaque élément de rangement 4 est divisé en deux compartiments l'un recevant le mât 3 avec sa voile enroulée autour, le mât étant introduit dans au moins une pince 16 auto-serrante de maintien. Le deuxième compartiment reçoit la planche 2, en position sensiblement verticale, et qui repose sur une plaque d'appui 17, de préférence caoutchoutée, est maintenue à son extrémité supérieure par un barreau 18 en porte-à-faux pour éviter tout battement de la planche sous l'action du vent. Le barreau 18 et la ou les pinces 16 auto-serrantes peuvent être fixés par tout moyen approprié aux traverses 8.

L'installation est avantageusement réalisée en un

matériau traité contre ou résistant à la corrosion, tel que par exemple un acier cadmié et zingué. On réalise tout d'abord l'assemblage d'un nombre prédéterminé d'éléments de rangement individuels à partir d'au moins un élément de rangement complet autonome et d'un ou plusieurs éléments de rangement dépendants. Cet assemblage peut être réalisé suivant différentes configurations, notamment en ligne, en équerre, en T ou en croix. Ainsi, un exemple de configuration particulière est illustré par la figure 5. Après assemblage, l'installation est encastrée par les pieds 19 des montants verticaux 7 dans la fondation 5 en béton, les pieds étant munis de moyens d'ancrage 20 dans le béton . Les éléments de rangement sont orientés autant que possible de façon que leurs faces latérales étroites soient perpendiculaires à la direction du vent local dominant, pour créer le moins de prise possible au vent.

Bien entendu l'invention n'est nullement limitée au mode de réalisation décrit et représenté qui n'a été donné qu'à titre d'exemple. En particulier elle comprend tous les moyens constituant des équivalents techniques des moyens décrits ainsi que leurs combinaisons si celles-ci sont exécutées suivant son esprit et mises en œuvre dans le cadre de la protection comme revendiquée.

REVENDICATIONS

1. Installation de rangement d'ustensiles établie à demeure sur des plages, notamment de stations balnéaires, caractérisée en ce que lesdits ustensiles sont des planches à voile avec leur mât et accessoires et en ce que ladite installation se compose d'au moins un élément de rangement individuel complet autonome et inviolable d'une planche à voile et de son mât et accessoires, en position sensiblement verticale.

2. Installation selon la revendication 1, caractérisée en ce qu'elle comprend plusieurs éléments de rangement individuels implantés de façon permanente dans une fondation notamment en béton, et juxtaposables ou combinables selon différentes configurations telles que par exemple en ligne, en équerre, en T ou en croix.

3. Installation selon la revendication 1 ou 2, caractérisée en ce qu'elle comprend un élément de rangement complet autonome et un ou plusieurs éléments dépendants assemblables les uns aux autres et audit élément complet, et formant respectivement des éléments de rangement individuels complets après ledit assemblage.

4. Installation selon l'une des revendications précédentes, caractérisée en ce que les éléments de rangement précités comportent des moyens conjugués d'assemblage, notamment par emboîtement mutuel, respectivement mâles et femelles.

5. Installation selon l'une des revendications précédentes, caractérisée en ce que chaque élément de rangement individuel possède une forme généralement parallélépipédique rectangulaire, comprend des montants sensiblement verticaux solidarisés par des traverses et comporte une ouverture de passage latéral pour une planche à voile, son mât et ses accessoires prévue de préférence dans une face latérale étroite dudit élément et pourvue d'un moyen de fermeture.

6. Installation selon l'une des revendications précédentes, caractérisée en ce que chaque élément de rangement individuel précité comprend quatre montants verticaux solidarisés par des traverses disposées en relation espacée sur chacune de ses faces latérales, au moins une desdites faces latérales étant dépourvue desdites traverses sur une hauteur suffisante pour permettre notamment le passage de la planche à voile et de son mât.

7. Installation selon la revendication 6, caractérisée en ce que deux des montants verticaux précités d'un élément dépendant sont constitués par deux montants verticaux de l'élément de rangement complet ou dépendant adjacent, au moins certaines des traverses tubulaires dudit élément étant susceptibles de coopérer, notamment par emboîtement mutuel, avec des embouts mâles conjugués d'au moins un élément adjacent.

8. Installation selon l'une des revendications précédentes, caractérisée en ce que la face supérieure de chaque élément de rangement précité est constituée par une paroi pleine sensiblement horizontale.

9. Installation selon l'une des revendications précédentes, caractérisée en ce que chaque élément de rangement précité comporte, sur une face latérale étroite, une porte indégondable, notamment en forme de cadre, fermant par une serrure anti-vol.

10. Installation selon l'une des revendications précédentes, caractérisée en ce que chaque élément de rangement précité est divisé en deux compartiments : l'un recevant le mât avec sa voile enroulée autour, introduit dans au moins une pince auto-serrante de maintien; l'autre recevant la planche, en position sensiblement verticale, reposant sur une plaque d'appui, de préférence caoutchoutée, et étant maintenue à son extrémité supérieure par un barreau en porte-à-faux.

11. Installation selon l'une des revendications précédentes, caractérisée en ce que les pieds des montants

verticaux des éléments de rangement précités sont encastrés dans une fondation en béton.

12. Installation selon l'une des revendications précédentes, caractérisée en ce qu'elle est réalisée en un matériau traité contre ou résistant à la corrosion, tel que par exemple un acier cadmié et zingué.

Fig: 1

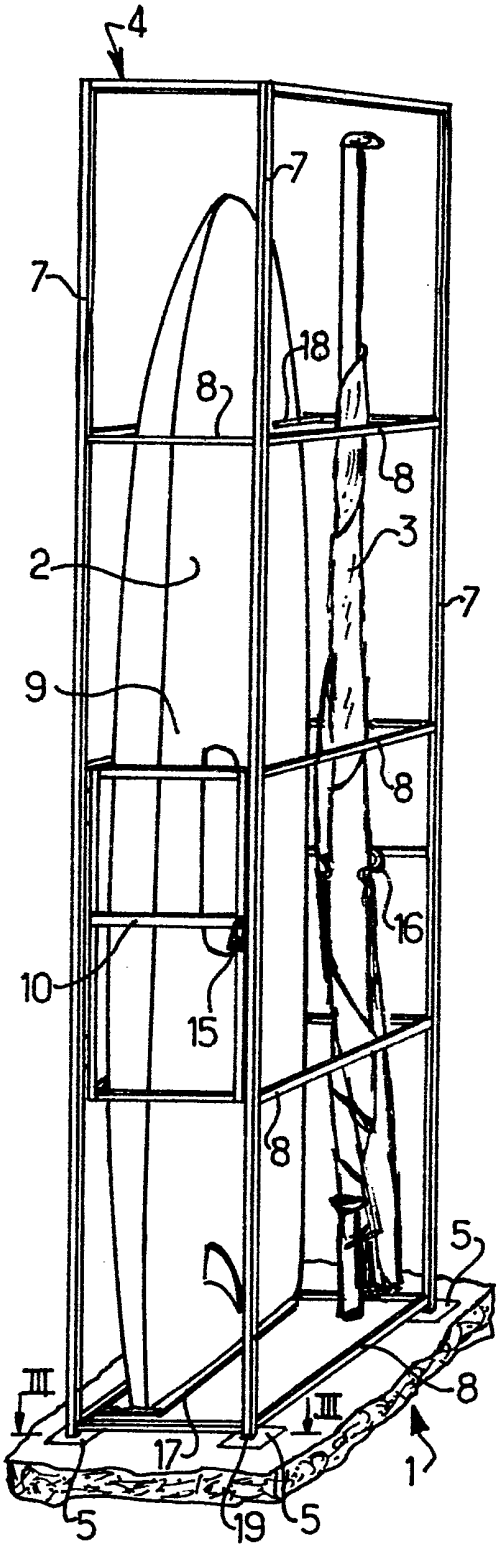
4
7
7
18
8
8
2
3
7
9
8
16
10
15
8
5
III
III
8
17
1
5
19
5

Fig: 2

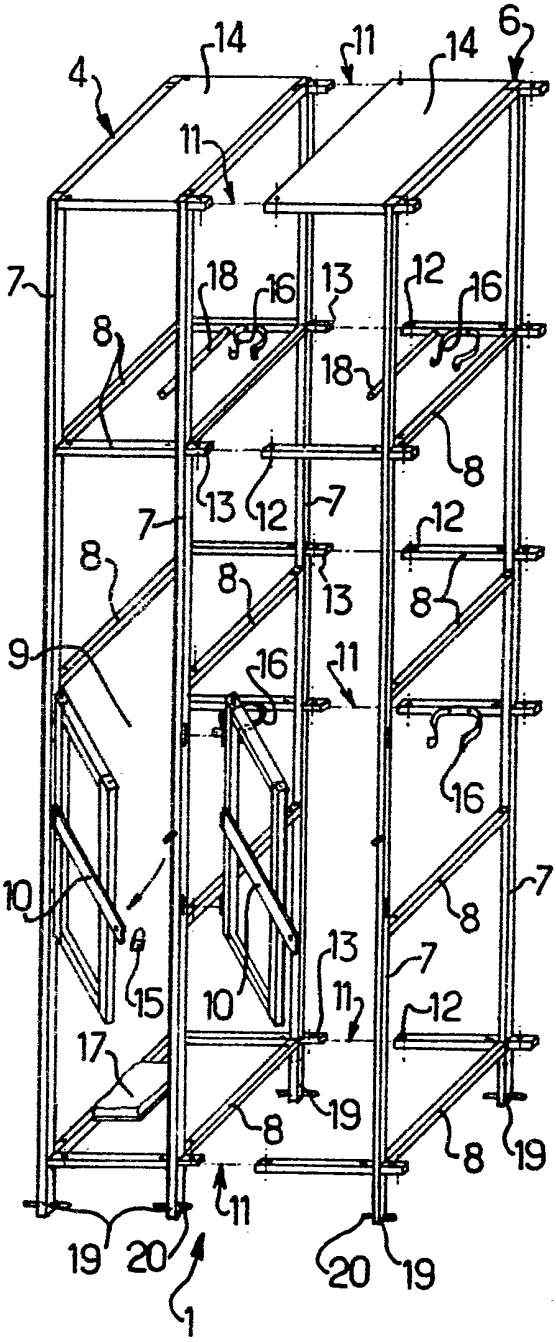
4
14
11
14
6
11
7
18
16
13
12
16
8
18
8
13
12
7
7
12
8
8
13
8
9
16
11
16
10
7
8
15
10
13
7
11
12
17
8
19
8
19
11
19
20
20
19
1

Fig: 3

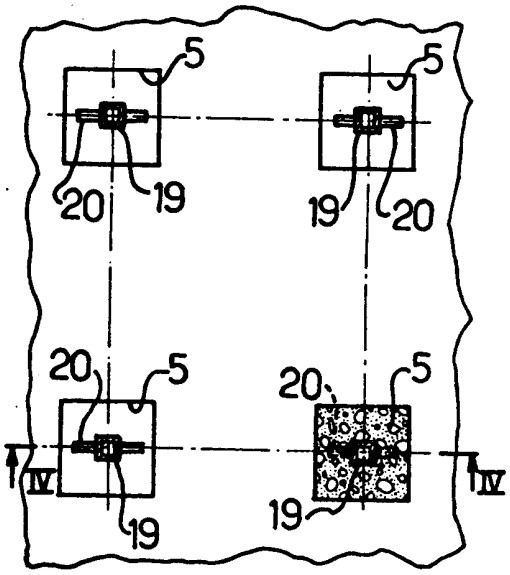

Fig: 4

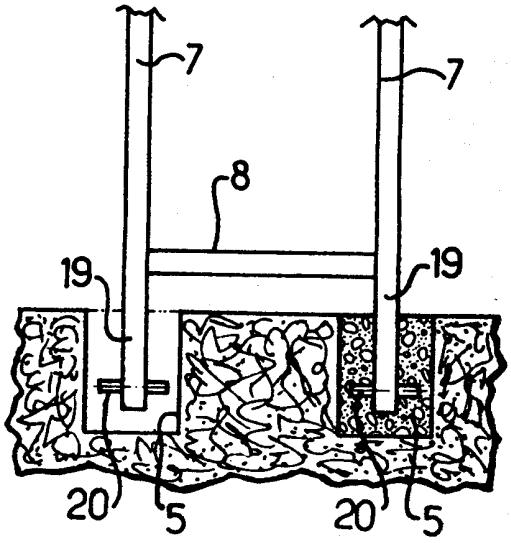

Fig: 5

