(19)中华人民共和国国家知识产权局

(12)实用新型专利

(10)授权公告号 CN 209984457 U
(45)授权公告日 2020.01.24

(21)申请号 201920586583.9

(22)申请日 2019.04.26

(73)专利权人 怡佳(福建)卫生用品有限公司
地址 362200 福建省泉州市晋江市罗山街道社店社区东富路41号

(72)发明人 陈德安

(74)专利代理机构 北京同辉知识产权代理事务所(普通合伙) 11357
代理人 苗苗

(51)Int.Cl.
A61F 13/496(2006.01)
A61F 13/42(2006.01)
A61F 13/58(2006.01)

权利要求书1页 说明书3页 附图2页

(54)实用新型名称

一种防反渗透纸尿裤

(57)摘要

本实用新型公开了一种防反渗透纸尿裤,包括纸尿裤本体,纸尿裤本体的上端设置有弹性腰贴一,纸尿裤本体的下端设置有弹性腰贴二,弹性腰贴一的两侧上端均设置有连接魔术贴,弹性腰贴二的两侧下端均设置有与连接魔术贴相配合的粘贴带一,弹性腰贴二的下端设置有粘贴带二,纸尿裤本体的中部且位于弹性腰贴一和弹性腰贴二之间设置有中芯吸收层,纸尿裤本体的中部且位于中芯吸收层的两侧均设置有防侧漏护围,纸尿裤本体远离中芯吸收层的一端设置有PH显示条,纸尿裤本体由亲肤层、导流层、高分子吸收层、防反渗透层和底布组成。有益效果:可以快速锁水,并能够保持婴儿屁股时刻干爽,为婴儿提供一个舒适的使用环境。

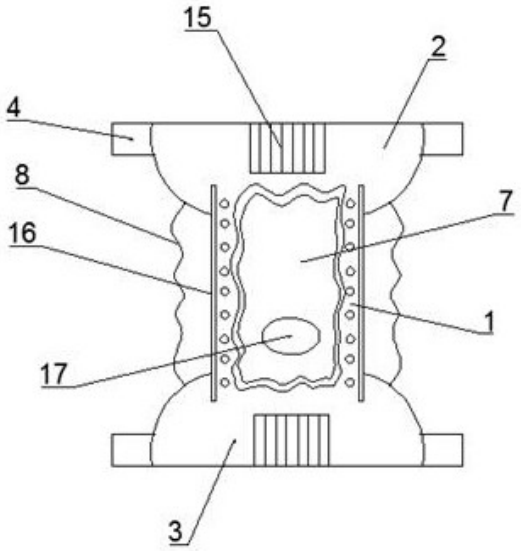

CN 209984457 U

1.一种防反渗透纸尿裤,其特征在于,包括纸尿裤本体(1),所述纸尿裤本体(1)的上端设置有弹性腰贴一(2),所述纸尿裤本体(1)的下端设置有弹性腰贴二(3),所述弹性腰贴一(2)的两侧上端均设置有连接魔术贴(4),所述弹性腰贴二(3)的两侧下端均设置有与所述连接魔术贴(4)相配合的粘贴带一(5),所述弹性腰贴二(3)的下端靠近所述粘贴带一(5)的一侧设置有与所述连接魔术贴(4)相配合的粘贴带二(6),所述纸尿裤本体(1)的中部且位于所述弹性腰贴一(2)和所述弹性腰贴二(3)之间设置有中芯吸收层(7),所述纸尿裤本体(1)的中部且位于所述中芯吸收层(7)的两侧均设置有防侧漏护围(8),所述纸尿裤本体(1)远离所述中芯吸收层(7)的一端设置有PH显示条(9),所述纸尿裤本体(1)由亲肤层(10)、导流层(11)、高分子吸收层(12)、防反渗透层(13)和底布(14)组成,所述高分子吸收层(12)位于所述纸尿裤本体(1)的中部,所述防反渗透层(13)和所述导流层(11)位于所述高分子吸收层(12)的两端,所述亲肤层(10)位于所述纸尿裤本体(1)的上端,所述底布(14)位于所述纸尿裤本体(1)的下端。

2.根据权利要求1所述的一种防反渗透纸尿裤,其特征在于,所述弹性腰贴一(2)和所述弹性腰贴二(3)的中部均设置有弹性腰围(15)。

3.根据权利要求1所述的一种防反渗透纸尿裤,其特征在于,所述纸尿裤靠近所述防侧漏护围的两侧均设置有护围橡筋(16)。

4.根据权利要求1所述的一种防反渗透纸尿裤,其特征在于,所述中芯吸收层(7)的中部下端设置有椭圆凹槽(17)。

5.根据权利要求1所述的一种防反渗透纸尿裤,其特征在于,所述高分子吸收层(12)上交错设置有若干无毒复合芯体(18)。

6.根据权利要求1所述的一种防反渗透纸尿裤,其特征在于,所述防反渗透层(13)的中部设置有贮液层(19),所述贮液层(19)的中部设置有高吸水树脂(20)。

一种防反渗透纸尿裤

技术领域

[0001] 本实用新型涉及婴儿纸尿裤技术领域，具体来说，涉及一种防反渗透纸尿裤。

背景技术

[0002] 纸尿裤是一种婴儿常用的卫生用品，一般来说，纸尿裤由三个主要部分组成：表面包覆层、吸收芯层和底布。表面包覆层也可以称为包覆层，吸收芯层也可以称为吸收芯体，或者吸收体，包覆层紧贴婴儿的身体，能够促使尿液快速渗透，使尿裤表层保持干爽。而纸尿裤若不能及时更换，尿液渗会透到婴儿身上，无法保证婴儿的皮肤干爽，容易出现给婴儿肌肤造成不良影响。因此，现有的纸尿裤普遍存在有尿液反渗透的问题，特别是在经过多次排尿后，以上问题尤其明显，尿液如果出现反渗，会使得婴幼儿的皮肤长时间接触尿液，导致婴幼儿的皮肤过敏，甚至还会引起红屁股，影响婴幼儿的健康成长。

[0003] 针对相关技术中的问题，目前尚未提出有效的解决方案。

实用新型内容

[0004] 针对相关技术中的问题，本实用新型提出一种防反渗透纸尿裤，以克服现有相关技术所存在的上述技术问题。

[0005] 为此，本实用新型采用的具体技术方案如下：

[0006] 一种防反渗透纸尿裤，包括纸尿裤本体，所述纸尿裤本体的上端设置有弹性腰贴一，所述纸尿裤本体的下端设置有弹性腰贴二，所述弹性腰贴一的两侧上端均设置有连接魔术贴，所述弹性腰贴二的两侧下端均设置有与所述连接魔术贴相配合的粘贴带一，所述弹性腰贴二的下端靠近所述粘贴带一的一侧设置有与所述连接魔术贴相配合的粘贴带二，所述纸尿裤本体的中部且位于所述弹性腰贴一和所述弹性腰贴二之间设置有中芯吸收层，所述纸尿裤本体的中部且位于所述中芯吸收层的两侧均设置有防侧漏护围，所述纸尿裤本体远离所述中芯吸收层的一端设置有PH显示条，所述纸尿裤本体由亲肤层、导流层、高分子吸收层、防反渗透层和底布组成，所述高分子吸收层位于所述纸尿裤本体的中部，所述防反渗透层和所述导流层位于所述高分子吸收层的两端，所述亲肤层位于所述纸尿裤本体的上端，所述底布位于所述纸尿裤本体的下端。

[0007] 进一步的，所述弹性腰贴一和所述弹性腰贴二的中部均设置有弹性腰围。

[0008] 进一步的，所述纸尿裤靠近所述防侧漏护围的两侧均设置有护围橡筋。

[0009] 进一步的，所述中芯吸收层的中部下端设置有椭圆凹槽。

[0010] 进一步的，所述高分子吸收层上交错设置有若干无毒复合芯体。

[0011] 进一步的，所述防反渗透层的中部设置有贮液层，所述贮液层的中部设置有高吸水树脂。

[0012] 与现有技术相比，本实用新型的防反渗透纸尿裤，有益效果如下：本实用新型通过连接魔术贴粘在弹性腰贴二的粘贴带一或粘贴带二上，提高纸尿裤的实用性，避免过于宽松脱落和漏液的情况发生，通过纸尿裤本体中的亲肤层、导流层、高分子吸收层、防反渗透

层和底布，从而对纸尿裤快速锁水，并能够保持婴儿的屁股时刻干爽，为婴儿提供一个舒适的使用环境。

附图说明

[0013] 为了更清楚地说明本实用新型实施例或现有技术中的技术方案，下面将对实施例中所需要使用的附图作简单地介绍，显而易见地，下面描述中的附图仅仅是本实用新型的一些实施例，对于本领域普通技术人员来讲，在不付出创造性劳动的前提下，还可以根据这些附图获得其他的附图。

[0014] 图1是根据本实用新型实施例的一种防反渗透纸尿裤的结构示意图；

[0015] 图2是根据本实用新型实施例的一种防反渗透纸尿裤的后视图；

[0016] 图3是根据本实用新型实施例的一种防反渗透纸尿裤的纸尿裤本体剖面视示意图。

[0017] 图中：

[0018] 1、纸尿裤本体；2、弹性腰贴一；3、弹性腰贴二；4、连接魔术贴；5、粘贴带一；6、粘贴带二；7、中芯吸收层；8、防侧漏护围；9、PH显示条；10、亲肤层；11、导流层；12、高分子吸收层；13、防反渗透层；14、底布；15、弹性腰围；16、护围橡筋；17、椭圆凹槽；18、无毒复合芯体；19、贮液层；20、高吸水树脂。

具体实施方式

[0019] 为进一步说明各实施例，本实用新型提供有附图，这些附图为本实用新型揭露内容的一部分，其主要用以说明实施例，并可配合说明书的相关描述来解释实施例的运作原理，配合参考这些内容，本领域普通技术人员应能理解其他可能的实施方式以及本实用新型的优点，图中的组件并未按比例绘制，而类似的组件符号通常用来表示类似的组件。

[0020] 根据本实用新型的实施例，提供了一种防反渗透纸尿裤。

[0021] 实施例一：

[0022] 如图1-3所示，根据本实用新型实施例的防反渗透纸尿裤，包括纸尿裤本体1，所述纸尿裤本体1的上端设置有弹性腰贴一2，所述纸尿裤本体1的下端设置有弹性腰贴二3，所述弹性腰贴一2的两侧上端均设置有连接魔术贴4，所述弹性腰贴二3的两侧下端均设置有与所述连接魔术贴4相配合的粘贴带一5，所述弹性腰贴二3的下端靠近所述粘贴带一5的一侧设置有与所述连接魔术贴4相配合的粘贴带二6，所述纸尿裤本体1的中部且位于所述弹性腰贴一2和所述弹性腰贴二3之间设置有中芯吸收层7，所述纸尿裤本体1的中部且位于所述中芯吸收层7的两侧均设置有防侧漏护围8，所述纸尿裤本体1远离所述中芯吸收层7的一端设置有PH显示条9，所述纸尿裤本体1由亲肤层10、导流层11、高分子吸收层12、防反渗透层13和底布14组成，所述高分子吸收层12位于所述纸尿裤本体1的中部，所述防反渗透层13和所述导流层11位于所述高分子吸收层12的两端，所述亲肤层10位于所述纸尿裤本体1的上端，所述底布14位于所述纸尿裤本体1的下端。

[0023] 借助于上述技术方案，通过连接魔术贴4粘在弹性腰贴二3的粘贴带一5或粘贴带二6上，提高纸尿裤的实用性，避免过于宽松脱落和漏液的情况，纸尿裤本体1中的亲肤层10、导流层11、高分子吸收层12、防反渗透层13和底布14，从而对纸尿裤的快速锁水，并能够

保持婴儿的屁股的时刻干爽，为婴儿提供一个舒适的婴儿布。

[0024] 实施例二：

[0025] 如图1-3所示，所述弹性腰贴一2和所述弹性腰贴二3的中部均设置有弹性腰围15。所述纸尿裤靠近所述防侧漏护围的两侧均设置有护围橡筋16。所述中芯吸收层7的中部下端设置有椭圆凹槽17。所述高分子吸收层12上交错设置有若干无毒复合芯体18。所述防反渗透层13的中部设置有贮液层19，所述贮液层19的中部设置有高吸水树脂20。

[0026] 借助于上述技术方案，防侧漏护围8采用高效拒水无纺布材质加工而成，亲肤层10由亲水无纺布构成，导流层11由聚乙烯或聚丙烯构成，并且，导流层11上设有若干不规则的椭圆孔球，高分子吸收层12由无纺布和脱脂棉结合丙烯酸高分子材料混合，防反渗透层13由丙烯酸高分子材料和复合膜制成，丙烯酸高分子材料套设于复合膜的中部，无毒复合芯体18内设有若干个纳米级防漏透气孔组成。

[0027] 工作原理：使用时，通过将纸尿裤本体1摊开平放，进而将纸尿裤本体1与弹性腰贴二3 的一端置于婴儿屁股的后面，再依照婴儿的体型，将连接魔术贴4粘在弹性腰贴二3的粘贴带一5上，较小的婴儿可以将连接魔术贴4粘在粘贴带二6上，并使其左右对称，提高纸尿裤的实用性，避免过于宽松脱落和漏液的情况，最后将防侧漏护围8向外拉出，以防止尿液从婴儿腿边侧漏，通过设置中芯吸收层7对尿液的吸收，中部的椭圆凹槽17与婴儿的肛门对应，使得婴儿的屁股的排泄物聚集，而不会扩散，通过PH显示条9来显示婴儿的是否出现排泄排液，通过纸尿裤本体1中的亲肤层10、导流层11、高分子吸收层12、防反渗透层13和底布14，从而对纸尿裤的快速锁水，并能够保持婴儿的屁股的时刻干爽，为婴儿提供一个舒适的婴儿布。

[0028] 综上所述，借助于本实用新型的上述技术方案，通过连接魔术贴4粘在弹性腰贴二3的粘贴带一5或粘贴带二6上，提高纸尿裤的实用性，避免过于宽松脱落和漏液的情况，纸尿裤本体1中的亲肤层10、导流层11、高分子吸收层12、防反渗透层13和底布14，从而对纸尿裤的快速锁水，并能够保持婴儿的屁股的时刻干爽，为婴儿提供一个舒适的婴儿布。

[0029] 以上所述仅为本实用新型的较佳实施例而已，并不用以限制本实用新型，凡在本实用新型的精神和原则之内，所作的任何修改、等同替换、改进等，均应包含在本实用新型的保护范围之内。

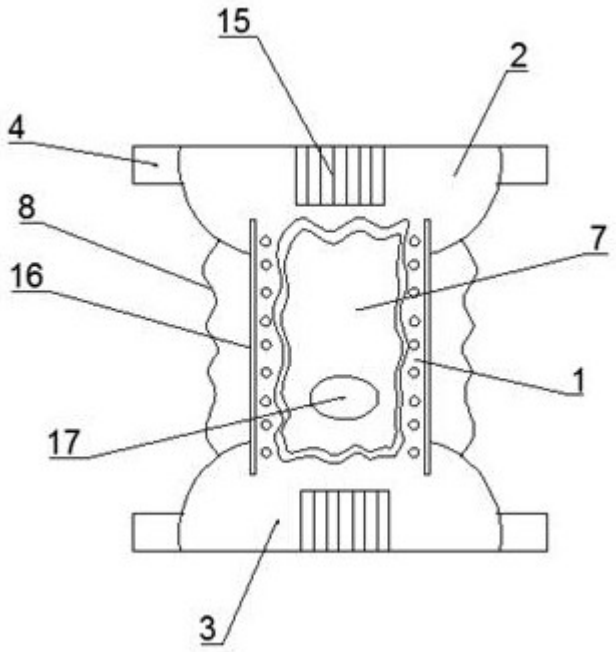

图1

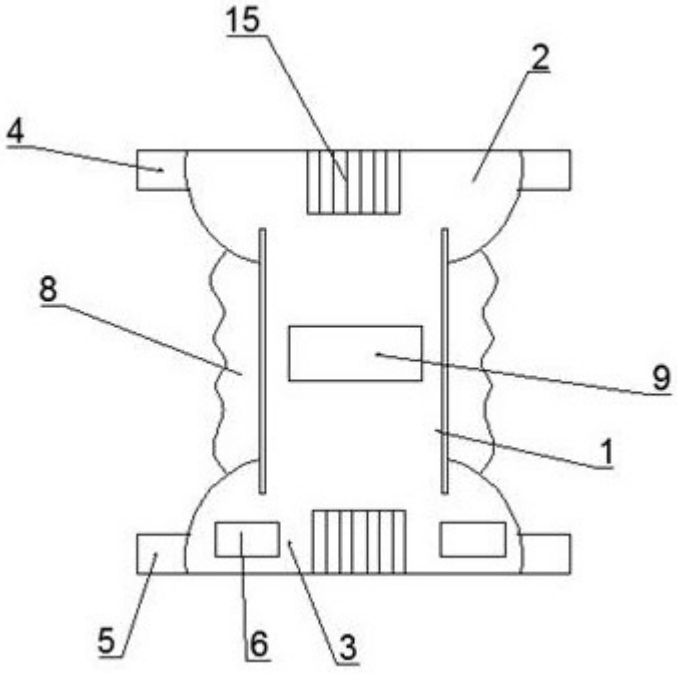

图2

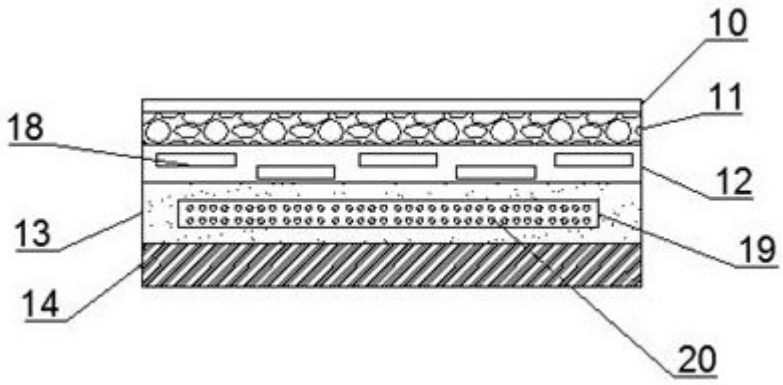

图3