(19)中华人民共和国国家知识产权局

(12)发明专利申请

(10)申请公布号 CN 102972993 A
(43)申请公布日 2013.03.20

(21)申请号 201210444125.4

(22)申请日 2012.11.08

(71)申请人 熊国峰
地址 313100 浙江省湖州市长兴县雉城新兴工业园区

(72)发明人 熊国峰

(74)专利代理机构 杭州华鼎知识产权代理事务所（普通合伙） 33217
代理人 竺诗忍

(51)Int.Cl.
A47B 21/00(2006.01)
A47B 21/013(2006.01)
A47B 23/00(2006.01)
A47B 13/08(2006.01)
A47B 13/02(2006.01)
A47B 3/00(2006.01)

权利要求书 1 页 说明书 2 页 附图 4 页

(54)发明名称

床上用电脑桌

(57)摘要

本发明提供了一种床上用电脑桌，包括放置电脑的桌板，所述桌板上设有挡板，还包括两个分别设在桌板两侧的支杆，每个支杆底部均设有一个横杆，所述支杆朝向桌板的一侧设有由若干凸出和凹槽间隔排列且均匀排布成的圆环，所述桌板上也设有由若干凸出和凹槽间隔排列且均匀排布成的圆环，桌板与支杆通过桌板上的凸出卡在支杆上的凹槽内、桌板上的凹槽卡住支杆上的凸出配合定位在一起，所述桌板与支杆之间的两个圆环设有一个使桌板与支杆具有相互靠近趋势的弹簧。本发明使用方便，结构简单，容易收放。

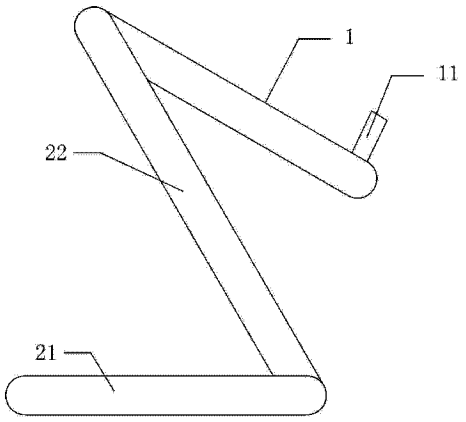

CN 102972993 A

1. 床上用电脑桌，包括放置电脑的桌板（1），其特征在于：所述桌板（1）上设有挡板（11），还包括两个分别设在桌板（1）两侧的支杆（22），每个支杆（22）底部均设有一个横杆（21），所述支杆（22）朝向桌板（1）的一侧设有由若干凸出（31）和凹槽（32）间隔排列且均匀排布成的圆环，所述桌板（1）上也设有由若干凸出（31）和凹槽（32）间隔排列且均匀排布成的圆环，桌板（1）与支杆（22）通过桌板（1）上的凸出（31）卡在支杆（22）上的凹槽（32）内、桌板（1）上的凹槽（32）卡住支杆（22）上的凸出（31）配合定位在一起，所述桌板（1）与支杆（22）之间的两个圆环设有一个使桌板（1）与支杆（22）具有相互靠近趋势的弹簧（4）。

2. 根据权利要求 1 所述的床上用电脑桌，其特征在于：所述支杆（22）上朝向桌板（1）的圆环内设有与该圆环在同一中心轴上的支杆套管（5），所述桌板（1）上朝向支杆（22）圆环的圆周内设有与该圆环在同一中心轴上的桌板套管（6），所述桌板套管（6）套设在支杆套管（5）内，所述弹簧（4）设在桌板套管（6）内。

3. 根据权利要求 2 所述的床上用电脑桌，其特征在于：所述桌板（1）内位于桌板套管（6）的底部设有插槽（61），所述弹簧（4）与桌板（1）连接的一端端部设有插入插槽（61）的第一插条（41），第一插条（41）的圆周方向上上设有卡环（411），还包括螺栓（7），所述螺栓（7）从桌板（1）的表面旋入插槽（61）中并卡在卡环（411）之间进而将弹簧（4）定位在桌板（1）上。

4. 根据权利要求 3 所述的床上用电脑桌，其特征在于：所述支杆（22）上位于支杆套管（5）的底部设有插孔（221），所述弹簧（4）与支杆（22）连接的一端端部设有第二插条（42），第二插条（42）穿出插孔（221）与螺帽（8）通过螺纹配合定位在支杆（22）上。

5. 根据权利要求 4 所述的床上用电脑桌，其特征在于：所述两个支杆（22）位于两个横杆（21）之间。

6. 根据权利要求 5 所述的床上用电脑桌，其特征在于：所述支杆（22）朝向横杆（21）的一侧也设有由若干凸出（31）和凹槽（32）间隔排列且均匀排布成的圆环，所述横杆（21）朝向支杆（22）的一侧也设有由若干凸出（31）和凹槽（32）间隔排列且均匀排布成的圆环，所述横杆（21）与支杆（22）通过横杆（21）上的凸出（31）卡在支杆（22）上的凹槽（32）内、横杆（21）上的凹槽（32）卡住支杆（22）上的凸出（31）配合定位在一起，所述横杆（21）与支杆（22）之间的两个圆环内设有一个使横杆（21）与支杆（22）具有相互靠近趋势的弹簧（4）。

7. 根据权利要求 6 所述的床上用电脑桌，其特征在于：所述支杆（22）上位于朝向横杆（21）的圆环的圆周内也设有与该圆环在同一中心轴上的支杆套管（5），所述横杆（21）上位于圆环的圆周内设有与该圆环在同一中心轴上的横杆套管（9），所述支杆套管（5）套设在横杆套管（9）内，所述弹簧（4）设在支杆套管（5）内。

8. 根据权利要求 7 所述的床上用电脑桌，其特征在于：所述支杆（22）和横杆（21）之间的弹簧（4）个通过一个螺帽（8）定位在支杆（22）和横杆（21）上，所述弹簧（4）的两端端部均设有第二插条（42），所述支杆（22）和横杆（21）上设有使第二插条（42）穿过的插孔（221）。

床上用电脑桌

技术领域

[0001] 本发明涉及一种床上用电脑桌。

背景技术

[0002] 随着笔记本电脑的普及，其越来越成为人们工作之余的必备用品，特别是上班族，由于工作了一整天很累，回家后很想躺在床上用笔记本电脑上网、看电影以及玩游戏等，现有的床上用电脑桌多收放比较麻烦，收起来时占用地比较多，结构相对比较复杂。

发明内容

[0003] 本发明所要解决的技术问题在于提供一种床上用电脑桌，使用方便，结构简单，容易收放。

[0004] 为解决上述现有的技术问题，本发明采用如下方案：床上用电脑桌，包括放置电脑的桌板，所述桌板上设有挡板，还包括两个分别设在桌板两侧的支杆，每个支杆底部均设有一个横杆，所述支杆朝向桌板的一侧设有由若干凸出和凹槽间隔排列且均匀排布成的圆环，所述桌板上也设有由若干凸出和凹槽间隔排列且均匀排布成的圆环，桌板与支杆通过桌板上的凸出卡在支杆上的凹槽内、桌板上的凹槽卡住支杆上的凸出配合定位在一起，所述桌板与支杆之间的两个圆环设有一个使桌板与支杆具有相互靠近趋势的弹簧。

[0005] 作为优选，所述支杆上朝向桌板的圆环内设有与该圆环在同一中心轴上的支杆套管，所述桌板上朝向支杆圆环的圆周内设有与该圆环在同一中心轴上的桌板套管，所述桌板套管套设在支杆套管内，所述弹簧设在桌板套管内。

[0006] 作为优选，所述桌板内位于桌板套管的底部设有插槽，所述弹簧与桌板连接的一端端部设有插入插槽的第一插条，第一插条的圆周方向上上设有卡环，还包括螺栓，所述螺栓从桌板的表面旋入插槽中并卡在卡环之间进而将弹簧定位在桌板上。

[0007] 作为优选，所述支杆上位于支杆套管的底部设有插孔，所述弹簧与支杆连接的一端端部设有第二插条，第二插条穿出插孔与螺帽通过螺纹配合定位在支杆上。

[0008] 作为优选，所述两个支杆位于两个横杆之间。

[0009] 作为优选，所述支杆朝向横杆的一侧也设有由若干凸出和凹槽间隔排列且均匀排布成的圆环，所述横杆朝向支杆的一侧也设有由若干凸出和凹槽间隔排列且均匀排布成的圆环，所述横杆与支杆通过横杆上的凸出卡在支杆上的凹槽内、横杆上的凹槽卡住支杆上的凸出配合定位在一起，所述横杆与支杆之间的两个圆环内设有一个使横杆与支杆具有相互靠近趋势的弹簧。

[0010] 作为优选，所述支杆上位于朝向横杆的圆环的圆周内也设有与该圆环在同一中心轴上的支杆套管，所述横杆上位于圆环的圆周内设有与该圆环在同一中心轴上的横杆套管，所述支杆套管套设在横杆套管内，所述弹簧设在支杆套管内。

[0011] 作为优选，所述支杆和横杆之间的弹簧个通过一个螺帽定位在支杆和横杆上，所述弹簧的两端端部均设有第二插条，所述支杆和横杆上设有使第二插条穿过的插孔。

[0012] 有益效果：

[0013] 本发明采用上述技术方案提供的床上用电脑桌，使用方便，结构简单，容易收放。

附图说明

[0014] 图 1 为本发明的侧视图；

[0015] 图 2 为本发明的主视图；

[0016] 图 3 为本发明中支杆与横杆连接处的支杆的结构剖视图；

[0017] 图 4 为本发明中支杆和桌板的连接结构示意图；

[0018] 图 5 为本发明中支杆和横杆的连接结构示意图；

[0019] 图 6 为本发明中与横杆支杆连接处的横杆的结构示意图。

具体实施方式

[0020] 如图 1 至 6 所示，床上用电脑桌，包括放置电脑的桌板 1，所述桌板 1 上设有挡板 11，还包括两个分别设在桌板 1 两侧的支杆 22，每个支杆 22 底部均设有一个横杆 21，所述支杆 22 朝向桌板 1 的一侧设有由若干凸出 31 和凹槽 32 间隔排列且均匀排布成的圆环，所述桌板 1 上也设有由若干凸出 31 和凹槽 32 间隔排列且均匀排布成的圆环，桌板 1 与支杆 22 通过桌板 1 上的凸出 31 卡在支杆 22 上的凹槽 32 内、桌板 1 上的凹槽 32 卡住支杆 22 上的凸出 31 配合定位在一起，所述桌板 1 与支杆 22 之间的两个圆环设有一个使桌板 1 与支杆 22 具有相互靠近趋势的弹簧 4。所述支杆 22 上朝向桌板 1 的圆环内设有与该圆环在同一中心轴上的支杆套管 5，所述桌板 1 上朝向支杆 22 圆环的圆周内设有与该圆环在同一中心轴上的桌板套管 6，所述桌板套管 6 套设在支杆套管 5 内，所述弹簧 4 设在桌板套管 6 内。所述桌板 1 内位于桌板套管 6 的底部设有插槽 61，所述弹簧 4 与桌板 1 连接的一端端部设有插入插槽 61 的第一插条 41，第一插条 41 的圆周方向上上设有卡环 411，还包括螺栓 7，所述螺栓 7 从桌板 1 的表面旋入插槽 61 中并卡在卡环 411 之间进而将弹簧 4 定位在桌板 1 上。所述支杆 22 上位于支杆套管 5 的底部设有插孔 221，所述弹簧 4 与支杆 22 连接的一端端部设有第二插条 42，第二插条 42 穿出插孔 221 与螺帽 8 通过螺纹配合定位在支杆 22 上。所述两个支杆 22 位于两个横杆 21 之间。所述支杆 22 朝向横杆 21 的一侧也设有由若干凸出 31 和凹槽 32 间隔排列且均匀排布成的圆环，所述横杆 21 朝向支杆 22 的一侧也设有由若干凸出 31 和凹槽 32 间隔排列且均匀排布成的圆环，所述横杆 21 与支杆 22 通过横杆 21 上的凸出 31 卡在支杆 22 上的凹槽 32 内、横杆 21 上的凹槽 32 卡住支杆 22 上的凸出 31 配合定位在一起，所述横杆 21 与支杆 22 之间的两个圆环内设有一个使横杆 21 与支杆 22 具有相互靠近趋势的弹簧 4。所述支杆 22 上位于朝向横杆 21 的圆环的圆周内也设有与该圆环在同一中心轴上的支杆套管 5，所述横杆 21 上位于圆环的圆周内设有与该圆环在同一中心轴上的横杆套管 9，所述支杆套管 5 套设在横杆套管 9 内，所述弹簧 4 设在支杆套管 5 内。所述支杆 22 和横杆 21 之间的弹簧 4 个通过一个螺帽 8 定位在支杆 22 和横杆 21 上，所述弹簧 4 的两端端部均设有第二插条 42，所述支杆 22 和横杆 21 上设有使第二插条 42 穿过的插孔 221。

[0021] 本发明通过支杆 22 和横杆 21 组成支架，收放容易，使用非常方便、实用。

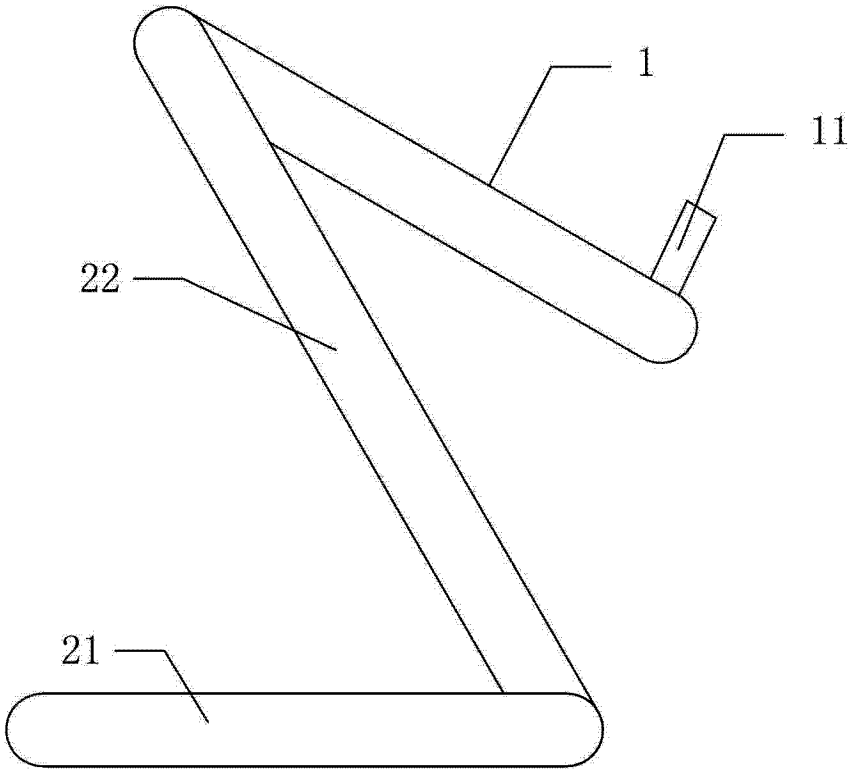

图 1

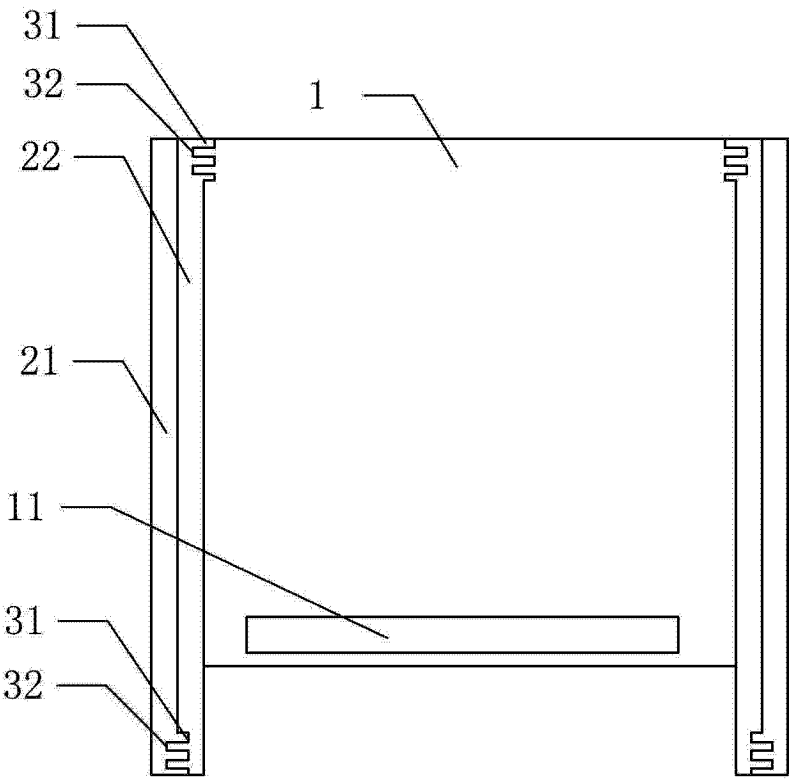

图 2

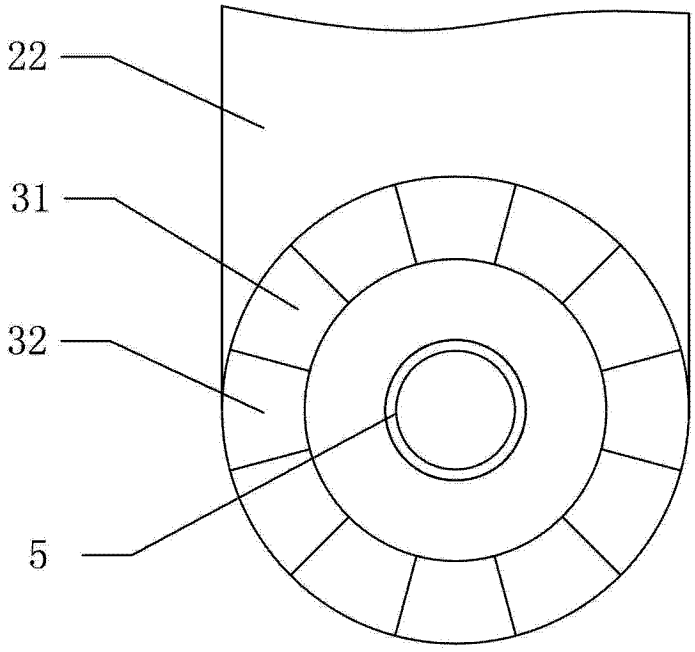

图 3

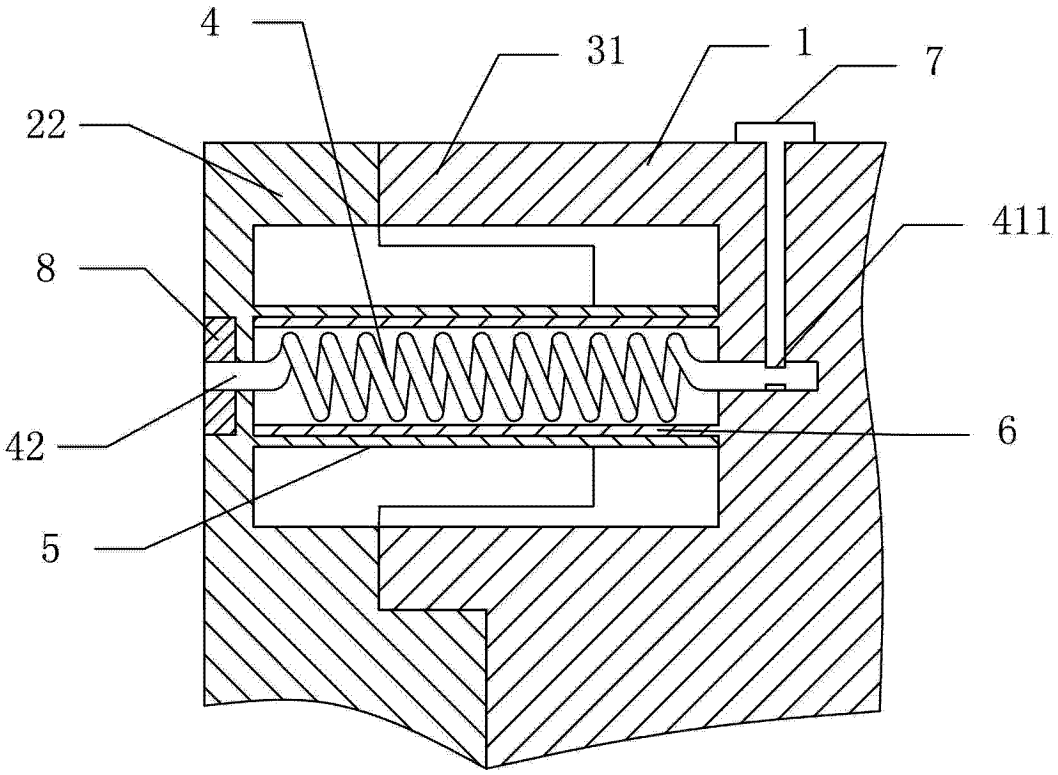

图 4

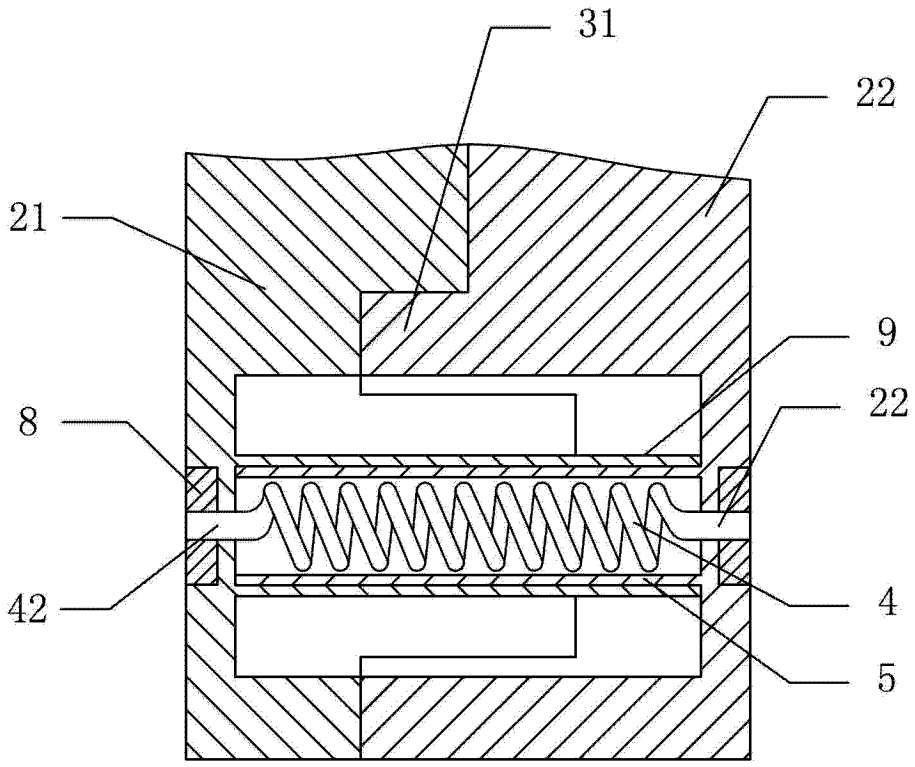

图 5

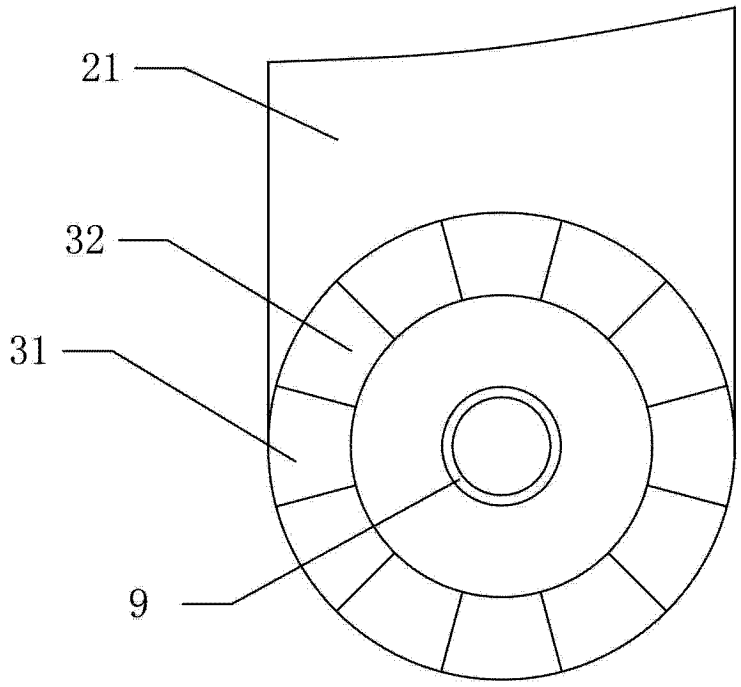

图 6