(19)国家知识产权局

(12)实用新型专利

(10)授权公告号 CN 221009732 U
(45)授权公告日 2024.05.24

(21)申请号 202323025727.9

(22)申请日 2023.11.09

(73)专利权人 浙江安吉通用电力发展有限公司
地址 313300 浙江省湖州市安吉县递铺镇天荒坪北路

(72)发明人 孙斌

(74)专利代理机构 北京汇信合知识产权代理有限公司 11335
专利代理师 尹明龙

(51)Int.Cl.
*H02G 3/04*(2006.01)

权利要求书1页 说明书3页 附图2页

(54)实用新型名称

一种配电线路施工用配电架

(57)摘要

本实用新型涉及配电架技术领域,且公开了一种配电线路施工用配电架,包括安装座,所述安装座外壁四周开设有螺纹孔,且安装座的上表面固定连接有定位座,所述定位座的内壁开设有凹槽,且定位座顶端两侧固定连接有支架,所述支架顶部的下表面活动安装有线路固定组件,所述安装座的外侧壁固定连接有配电架,且配电架的外侧壁开设有N组端口,所述配电架外侧壁固定安装有散热组件。通过定位套、防滑垫、螺杆与调节手轮的设置,拧动调节手轮带动螺杆在支架的顶部进行上下伸缩,螺杆伸缩时带动定位套与凹槽相对应,对凹槽内的线路压紧,通过防滑垫可加大定位套与线路的摩擦力,固定更加牢靠,在安装较多的线路时,可防止线路缠绕,避免漏电。

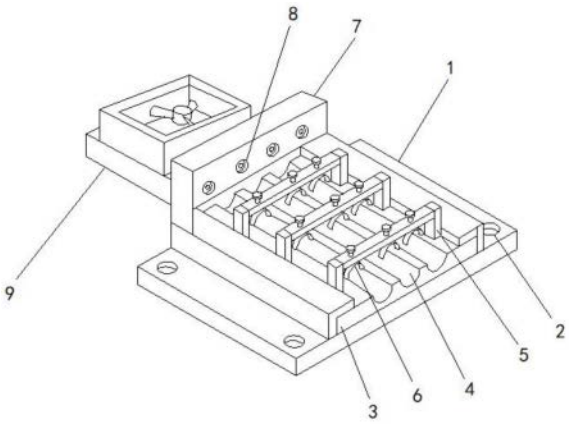


CN 221009732 U

1.一种配电线路施工用配电架,包括安装座(1),其特征在于:所述安装座(1)外壁四周开设有螺纹孔(2),且安装座(1)的上表面固定连接有定位座(3),所述定位座(3)的内壁开设有凹槽(4),且定位座(3)顶端两侧固定连接有支架(5),所述支架(5)顶部的下表面活动安装有线路固定组件(6),所述安装座(1)的外侧壁固定连接有配电架(7),且配电架(7)的外侧壁开设有N组端口(8),所述配电架(7)外侧壁固定安装有散热组件(9)。

2.根据权利要求1所述的一种配电线路施工用配电架,其特征在于:所述线路固定组件(6)包括定位套(61),所述定位套(61)的内壁包裹有防滑垫(62),且定位套(61)顶端固定连接有螺杆(63),所述螺杆(63)顶端固定连接有调节手轮(64)。

3.根据权利要求2所述的一种配电线路施工用配电架,其特征在于:所述防滑垫(62)具体呈内凹形,且防滑垫(62)具体采用硅橡胶构件。

4.根据权利要求2所述的一种配电线路施工用配电架,其特征在于:所述螺杆(63)与支架(5)的顶部贯穿连接,且螺杆(63)与支架(5)顶部的贯穿连接处开设有螺纹丝。

5.根据权利要求1所述的一种配电线路施工用配电架,其特征在于:所述散热组件(9)包括通风仓(91),所述通风仓(91)一端外壁固定连接有散热板(92),且通风仓(91)一端的上表面固定安装有安装框架(93),所述安装框架(93)内壁固定安装有滤网(94),且滤网(94)上表面固定安装有排风扇(95)。

6.根据权利要求5所述的一种配电线路施工用配电架,其特征在于:所述散热板(92)的外侧壁与配电架(7)固定连接,且散热板(92)具体采用铝合金构件。

7.根据权利要求5所述的一种配电线路施工用配电架,其特征在于:所述滤网(94)具体呈蜂窝状,且滤网(94)具体采用金属丝网构件。

# 一种配电线路施工用配电架

## 技术领域

[0001] 本实用新型涉及配电架技术领域,具体为一种配电线路施工用配电架。

## 背景技术

[0002] 配电架是用于终端用户线或中继线,并能对它们进行调配连接的设备。配电架是管理子系统中最重要的组件,是实现垂直干线和水平布线两个子系统交叉连接的枢纽。配电架通常安装在机柜或墙上。通过安装附件,配电架可以全线满足UTP、STP、同轴电缆、光纤、音视频的需要。在网络工程中常用的配电架有双绞线配电架和光纤配电架。根据使用地点、用途的不同,分为总配电架和中间配电架两大类;

[0003] 但是,现有的配电架,在安装较多的线路时,容易导致线路缠绕,引发漏电状况,且线路聚集较多时散热性较差,会使配电架高温,从而无法达到最佳使用效果。

## 实用新型内容

[0004] 为实现以上目的,本实用新型通过以下技术方案予以实现:一种配电线路施工用配电架,包括安装座,所述安装座外壁四周开设有螺纹孔,且安装座的上表面固定连接有定位座,所述定位座的内壁开设有凹槽,且定位座顶端两侧固定连接有支架,所述支架顶部的下表面活动安装有线路固定组件,所述安装座的外侧壁固定连接有配电架,且配电架的外侧壁开设有N组端口,所述配电架外侧壁固定安装有散热组件。

[0005] 进一步的,所述线路固定组件包括定位套,所述定位套的内壁包裹有防滑垫,且定位套顶端固定连接有螺杆,所述螺杆顶端固定连接有调节手轮。

[0006] 进一步的,所述防滑垫具体呈内凹形,且防滑垫具体采用硅橡胶构件。

[0007] 进一步的,所述螺杆与支架的顶部贯穿连接,且螺杆与支架顶部的贯穿连接处开设有螺纹丝。

[0008] 进一步的,所述散热组件包括通风仓,所述通风仓一端外壁固定连接有散热板,且通风仓一端的上表面固定安装有安装框架,所述安装框架内壁固定安装有滤网,且滤网上表面固定安装有排风扇。

[0009] 进一步的,所述散热板的外侧壁与配电架固定连接,且散热板具体采用铝合金构件。

[0010] 进一步的,所述滤网具体呈蜂窝状,且滤网具体采用金属丝网构件。

[0011] 有益效果

[0012] 本实用新型提供了一种配电线路施工用配电架,具备以下有益效果:

[0013] 通过定位套、防滑垫、螺杆与调节手轮的设置,拧动调节手轮带动螺杆在支架的顶部进行上下伸缩,螺杆伸缩时带动定位套与凹槽相对应,对凹槽内的线路压紧,通过防滑垫可加大定位套与线路的摩擦力,固定更加牢靠,在安装较多的线路时,可防止线路缠绕,避免漏电。

[0014] 通过通风仓、散热板、安装框架、滤网与排风扇的设置,利用散热板将配电架内的

热气流导入通风仓内部,通过排风扇在将通风仓内的热气流排出,利用安装框架进行安装滤网,通过滤网可防止灰尘及杂物落入通风仓内部,在线路聚集较多时可加大其散热效率,避免配电架高温,从而达到最佳使用效果。

## 附图说明

[0015] 图1为本实用新型结构示意图;

[0016] 图2为本实用新型中线路固定组件的结构示意图;

[0017] 图3为本实用新型中散热组件的结构示意图。

[0018] 图中:1、安装座;2、螺纹孔;3、定位座;4、凹槽;5、支架;6、线路固定组件;61、定位套;62、防滑垫;63、螺杆;64、调节手轮;7、配电架;8、端口;9、散热组件;91、通风仓;92、散热板;93、安装框架;94、滤网;95、排风扇。

## 具体实施方式

[0019] 下面将结合本实用新型实施例中的附图,对本实用新型实施例中的技术方案进行清楚、完整地描述。基于本实用新型中的实施例,本领域普通技术人员在没有做出创造性劳动前提下所获得的所有其他实施例,都属于本实用新型保护的范围。

[0020] 请参阅图1至图3,本实用新型提供一种技术方案:一种配电线路施工用配电架,包括安装座1,安装座1外壁四周开设有螺纹孔2,且安装座1的上表面固定连接有定位座3,定位座3的内壁开设有凹槽4,将插入端口8内的线路放入凹槽4内,且定位座3顶端两侧固定连接有支架5,支架5顶部的下表面活动安装有线路固定组件6,安装座1的外侧壁固定连接有配电架7,且配电架7的外侧壁开设有N组端口8,将线路的一端通过端口8插入配电架7内,利用配电架7进行配电工作,配电架7外侧壁固定安装有散热组件9。

[0021] 线路固定组件6包括定位套61,定位套61的内壁包裹有防滑垫62,且定位套61顶端固定连接有螺杆63,螺杆63顶端固定连接有调节手轮64,拧动调节手轮64带动螺杆63在支架5的顶部进行上下伸缩,螺杆63伸缩时带动定位套61与凹槽4相对应,对凹槽4内的线路压紧,通过防滑垫62可加大定位套61与线路的摩擦力,固定更加牢靠,防滑垫62具体呈内凹形,且防滑垫62具体采用硅橡胶构件,耐磨性强,抗氧化,螺杆63与支架5的顶部贯穿连接,且螺杆63与支架5顶部的贯穿连接处开设有螺纹丝,可防止回转,固定更加牢靠。

[0022] 散热组件9包括通风仓91,通风仓91一端外壁固定连接有散热板92,且通风仓91一端的上表面固定安装有安装框架93,安装框架93内壁固定安装有滤网94,且滤网94上表面固定安装有排风扇95,利用散热板92将配电架7内的热气流导入通风仓91内部,通过排风扇95在将通风仓91内的热气流排出,利用安装框架93进行安装滤网94,通过滤网94可防止灰尘及杂物落入通风仓91内部,在线路聚集较多时可加大其散热效率,散热板92的外侧壁与配电架7固定连接,且散热板92具体采用铝合金构件,可防止生锈,坚固耐用,滤网94具体呈蜂窝状,且滤网94具体采用金属丝网构件,耐腐蚀,延长使用寿命。

[0023] 综上所述,该一种配电线路施工用配电架的操作步骤如下;

[0024] 使用时,将线路的一端通过端口8插入配电架7内,利用配电架7进行配电工作,将插入端口8内的线路放入凹槽4内,拧动调节手轮64带动螺杆63在支架5的顶部进行上下伸缩,螺杆63伸缩时带动定位套61与凹槽4相对应,对凹槽4内的线路压紧,通过防滑垫62可加

大定位套61与线路的摩擦力,固定更加牢靠,利用散热板92将配电架7内的热气流导入通风仓91内部,通过排风扇95在将通风仓91内的热气流排出,利用安装框架93进行安装滤网94,通过滤网94可防止灰尘及杂物落入通风仓91内部,在线路聚集较多时可加大其散热效率。

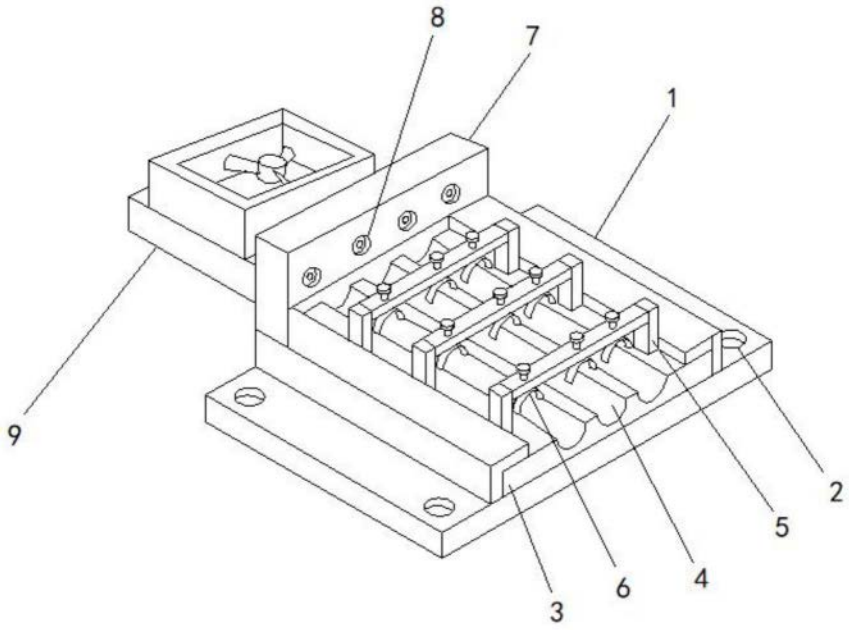


图1

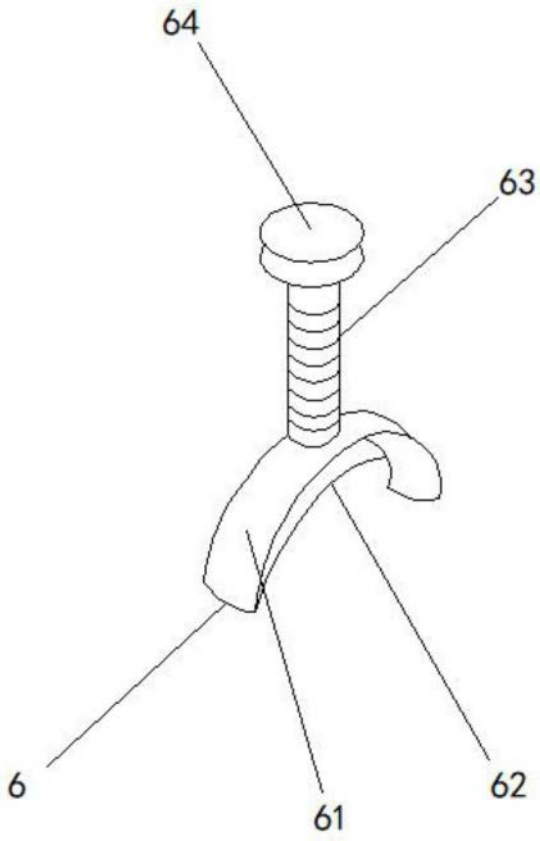


图2

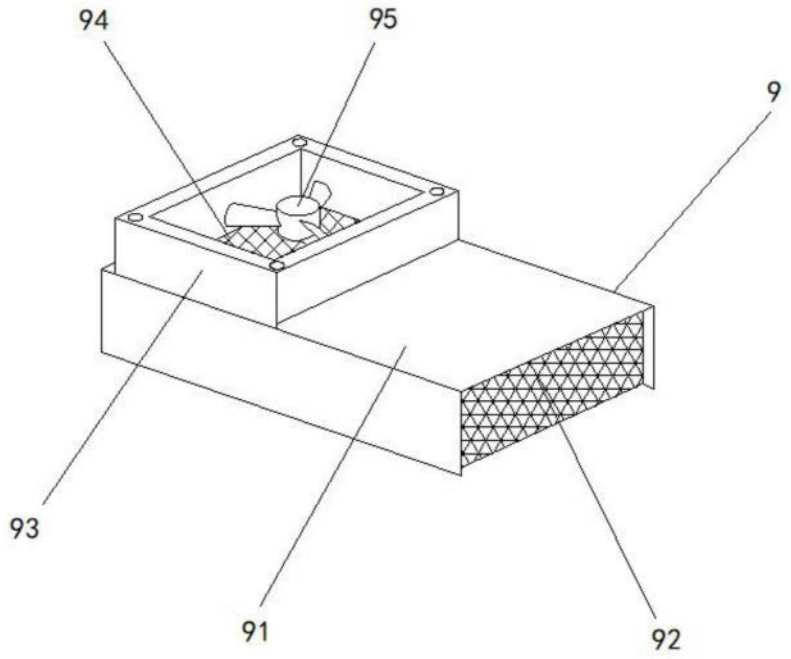


图3