(19)中华人民共和国国家知识产权局

(12)实用新型专利

(10)授权公告号 CN 204662080 U
(45)授权公告日 2015.09.23

(21)申请号 201520265859.5

(22)申请日 2015.04.29

(73)专利权人 江西师范大学
地址 330000 江西省南昌市紫阳大道99号

(72)发明人 冷浩然 李文睿

(51)Int.Cl.
D06F 29/02(2006.01)

权利要求书1页 说明书2页 附图3页

(54)实用新型名称

一种组合式洗衣机

(57)摘要

一种组合式洗衣机，所述电源插口一、排水口一和进水口二下方滚筒箱体一侧顶边从左到右依次设有电源插口二、排水口三、排水口二和进水口三，所述排水口一和排水口二连接排水U型连接管的两端，所述进水口二和进水口三连接进水U型连接管的两端，所述电源插口一连接电源接头一，所述电源插口二连接电源接头二，所述电源插口一和电源插口二连接组合电源接头，本实用新型结构科学合理，解决了人们在洗衣过程中衣物不能分类清洗的问题，大大提高了人们漂洗衣物的效率和质量。

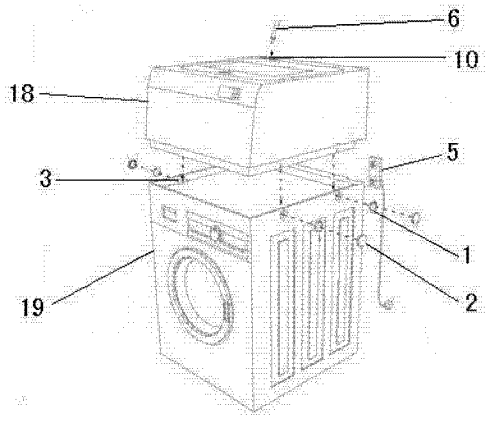

CN 204662080 U

1.一种组合式洗衣机，它包括固定旋钮、装饰保护盖、固定螺帽、组合电源接头、进水U型连接管、排水U型连接管、进水口一、进水口二、排水口一、排水口二、电源接头一、电源接头二、波轮箱体、滚筒箱体、进水口三、排水口三，其特征在于：所述波轮箱体底面和滚筒箱体顶面通过固定旋钮和固定螺帽连接，所述固定旋钮正上方盖有装饰保护盖，所述固定旋钮和固定螺帽设在波轮箱体和滚筒箱体连接处的两侧，所述波轮箱体上表面设有进水口一，所述波轮箱体一侧底边从左到右依次设有电源插口一、排水口一和进水口二，所述电源插口一、排水口一和进水口二下方滚筒箱体一侧顶边从左到右依次设有电源插口二、排水口三、排水口二和进水口三，所述排水口一和排水口二连接排水U型连接管的两端，所述进水口二和进水口三连接进水U型连接管的两端，所述电源插口一连接电源接头一，所述电源插口二连接电源接头二，所述电源插口一和电源插口二连接组合电源接头。

2.根据权利要求1所述的一种组合式洗衣机，其特征在于：所述进水口一通过水管连接进水口二。

3.根据权利要求1所述的一种组合式洗衣机，其特征在于：所述排水口二通过水管连接排水口三。

一种组合式洗衣机

技术领域

[0001] 本实用新型涉及一种洗衣机，尤其涉及一种组合式洗衣机。

背景技术

[0002] 随着社会的不断发展，人们的生活节奏的不断加快，现在的家庭都离不开洗衣机，但是人们在洗衣服时存在这样的问题：深色的衣服不宜和浅色的衣服同洗、内衣不宜与外套同洗、分开依次洗涤又浪费时间、有些衣服要用波轮洗衣机洗和有些衣服要用滚筒洗衣机洗，所以有些人就会买两个洗衣机分开洗，但是这样一来占用家庭的空间较大，也比较浪费资源。

发明内容

[0003] 本实用新型的目的在于提供一种组合式洗衣机，解决了现在的家庭都离不开洗衣机，但是人们在洗衣服时存在这样的问题：深色的衣服不宜和浅色的衣服同洗、内衣不宜与外套同洗、分开依次洗涤又浪费时间、有些衣服要用波轮洗衣机洗和有些衣服要用滚筒洗衣机洗，所以有些人就会买两个洗衣机分开洗，但是这样一来占用家庭的空间较大，也比较浪费资源的问题。

[0004] 本实用新型是这样实现的，它包括固定旋钮、装饰保护盖、固定螺帽、组合电源接头、进水 U 型连接管、排水 U 型连接管、进水口一、进水口二、排水口一、排水口二、电源插口一、电源插口二、电源接头一、电源接头二、波轮箱体、滚筒箱体、进水口三、排水口三，其特征在于：所述波轮箱体底面和滚筒箱体顶面通过固定旋钮和固定螺帽连接，所述固定旋钮正上方盖有装饰保护盖，所述固定旋钮和固定螺帽设在波轮箱体和滚筒箱体连接处的两侧，所述波轮箱体上表面设有进水口一，所述波轮箱体一侧底边从左到右依次设有电源插口一、排水口一和进水口二，所述电源插口一、排水口一和进水口二下方滚筒箱体一侧顶边从左到右依次设有电源插口二、排水口三、排水口二和进水口三，所述排水口一和排水口二连接排水 U 型连接管的两端，所述进水口二和进水口三连接进水 U 型连接管的两端，所述电源插口一连接电源接头一，所述电源插口二连接电源接头二，所述电源插口一和电源插口二连接组合电源接头。

[0005] 所述进水口一通过水管连接进水口二。

[0006] 所述排水口二通过水管连接排水口三。

[0007] 本实用新型的技术效果是：本实用新型结构科学合理，解决了人们在洗衣过程中衣物不能分类清洗的问题，大大提高了人们漂洗衣物的效率和质量。

附图说明

[0008] 图 1 为本实用新型分解的结构示意图。

[0009] 图 2 为本实用新型组合的结构示意图。

[0010] 图 3 为本实用新型波轮箱体的结构示意图。

[0011] 图 4 为本实用新型滚筒箱体的结构示意图。

[0012] 图 5 为本实用新型塞子的结构示意图。

[0013] 在图中，1、固定旋钮 2、装饰保护盖 3、固定螺帽 4、塞子 5、组合电源接头 6、进水管 7、排水管 8、进水 U 型连接管 9、排水 U 型连接管 10、进水口一 11、进水口二 12、排水口一 13、排水口二 14、电源插口一 15、电源插口二 16、电源接头一 17、电源接头二 18、波轮箱体 19、滚筒箱体 20、进水口三 21、排水口三。

具体实施方式

[0014] 结合图 1、2、3、4、5 来具体说明本实用新型，所述波轮箱体 18 底面和滚筒箱体 19 顶面通过固定旋钮 1 和固定螺帽 3 连接，所述固定旋钮 1 正上方盖有装饰保护盖 2，所述固定旋钮 1 和固定螺帽 3 设在波轮箱体 18 和滚筒箱体 19 连接处的两侧，所述波轮箱体 18 上表面设有进水口一 10，所述波轮箱体 18 一侧底边从左到右依次设有电源插口一 14、排水口一 12 和进水口二 11，所述电源插口一 14、排水口一 12 和进水口二 11 下方滚筒箱体 19 一侧顶边从左到右依次设有电源插口二 15、排水口三 21、排水口二 13 和进水口三 20，所述排水口一 12 和排水口二 13 连接排水 U 型连接管 9 的两端，所述进水口二 11 和进水口三 20 连接进水 U 型连接管 8 的两端，所述电源插口一 14 连接电源接头一 16，所述电源插口二 15 连接电源接头二 17，所述电源插口一 14 和电源插口二 15 连接组合电源接头 5。

[0015] 所述进水口一 10 通过水管连接进水口二 11。

[0016] 所述排水口二 13 通过水管连接排水口三 21。

[0017] 所述波轮箱体为现有波轮洗衣机；所述滚筒箱体为现有滚筒洗衣机。

[0018] 当需要组合洗衣时，先将进水管 6 连接进水口一 10、排水管 7 连接排水口三 21、排水 U 型连接管 9 连接排水口一 12 和排水口二 13、进水 U 型连接管 8 连接进水口二 11 和进水口三 20、电源插口一 14 和电源插口二 15 连接组合电源接头 5，之后将衣物分别放入波轮箱体 18 和滚筒箱体 19 中，而后分别开启波轮箱体 18 和滚筒箱体 19 的洗衣程序即可；当只需使用波轮箱体 18 洗衣时，先将进水管 6 连接进水口一 10、排水管 7 连接排水口一 12、电源插口一 14 连接电源接头一 16，之后将排水口二 13、进水口三 20 和排水口三 21 用塞子 4 旋紧，而后将衣物放入波轮箱体 18 中开启洗衣程序即可；当只需使用滚筒箱体 19 洗衣时，先将进水管 6 连接进水口三 20、排水管 7 连接排水口三 21，之后将进水口一 10、排水口一 12 和进水口二 11 用塞子 4 旋紧，而后将衣物放入滚筒箱体 19 中开启洗衣程序即可。

[0019] 以上所述的实施例仅仅是对本实用新型的优选实施方式进行描述，并非对本实用新型的范围进行限定，在不脱离本实用新型设计精神的前提下，本领域普通技术人员对本实用新型的技术方案作出的各种变形和改进，均应落入本实用新型权利要求书确定的保护范围内。

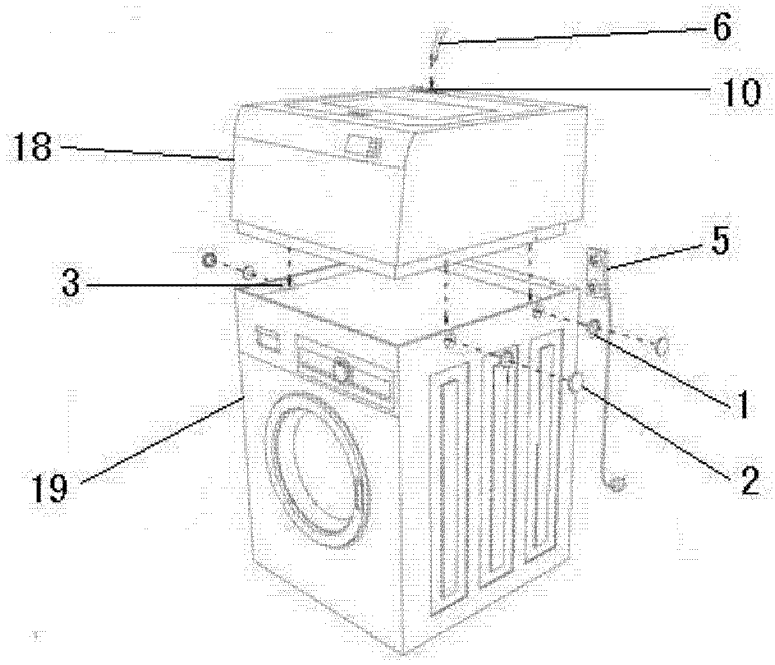

图 1

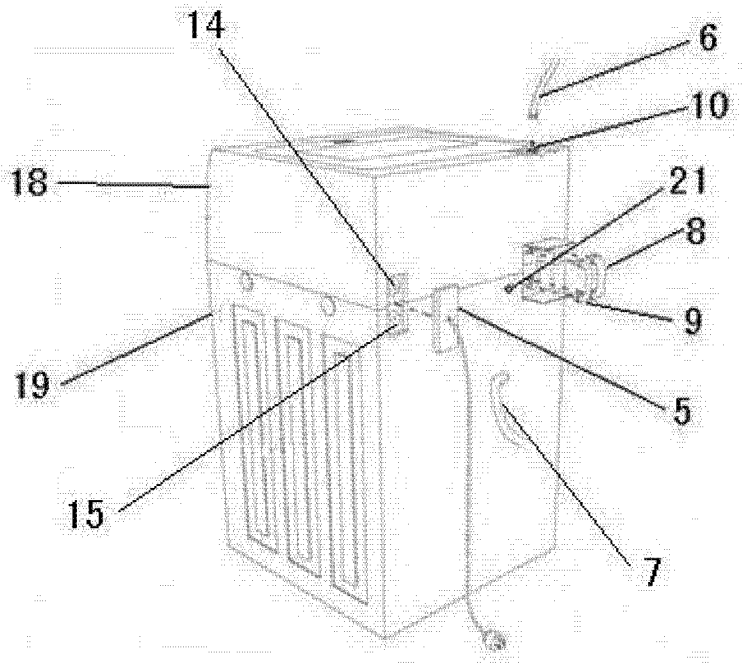

图 2

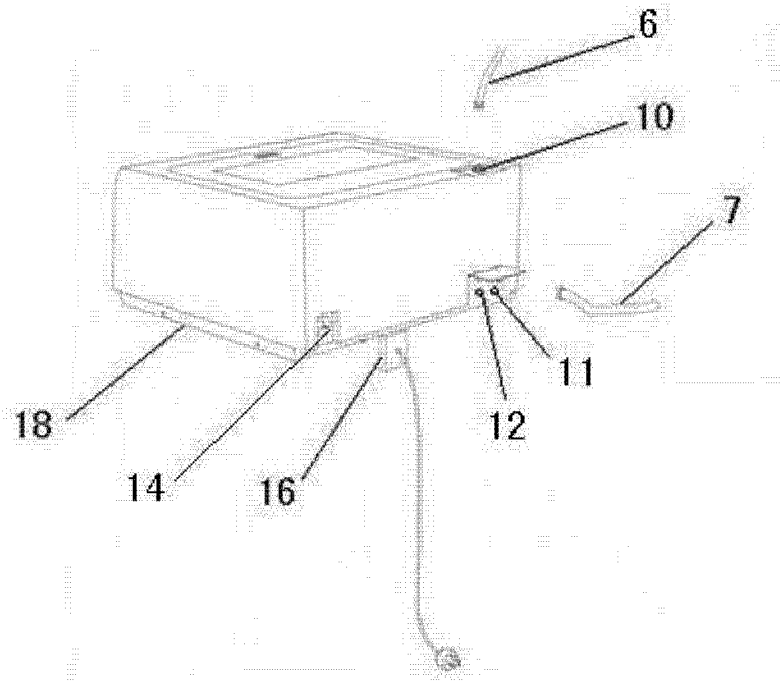

图 3

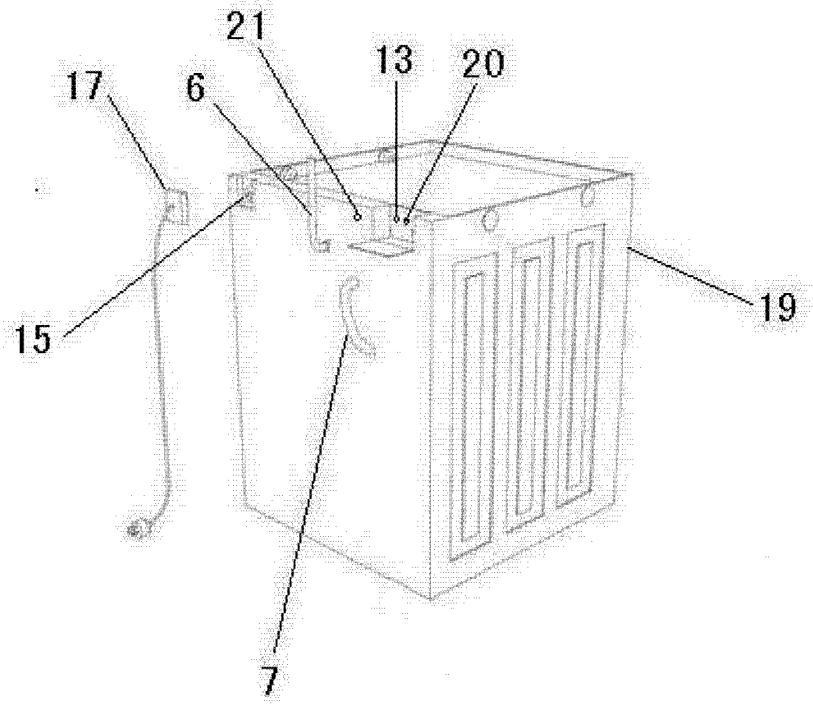

图 4

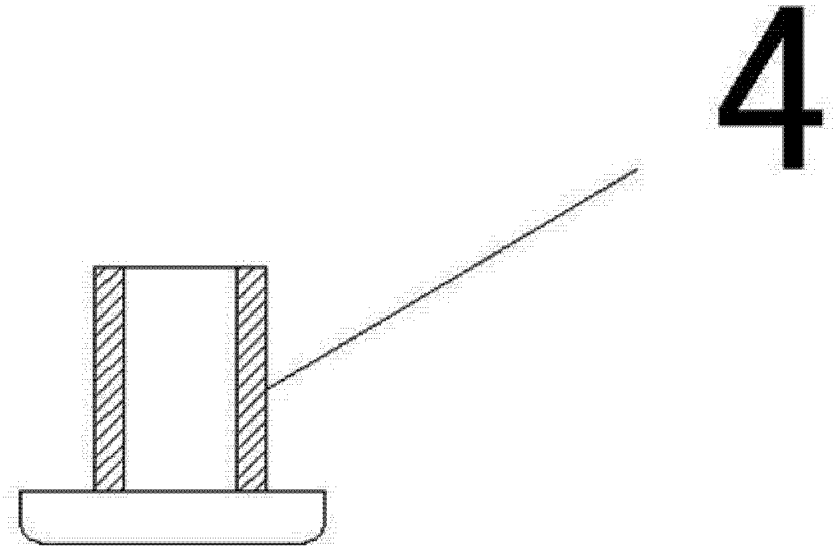

图 5