(19)中华人民共和国国家知识产权局

(12)实用新型专利

(10)授权公告号 CN 206418315 U
(45)授权公告日 2017.08.18

(21)申请号 201720070602.3

(22)申请日 2017.01.18

(73)专利权人 中山日塔家具配件有限公司
地址 528400 广东省中山市民众镇阳光大道骏达街

(72)发明人 黄善奎

(74)专利代理机构 中山市高端专利代理事务所（特殊普通合伙）44346
代理人 袁媛

(51)Int.Cl.
D06F 57/08(2006.01)

权利要求书1页 说明书2页 附图2页

(54)实用新型名称

一种伸缩衣架柜

(57)摘要

本实用新型公开了一种伸缩衣架柜，包括第一晾衣平台、第二晾衣平台、若干个支撑脚，所述第一晾衣平台和第二晾衣平台均包括若干晾衣杆和边杆，所述晾衣杆架设在边杆之间；所述第一晾衣平台和第二晾衣平台的两端铰接于一铰接杆两端，且所述铰接杆的每一端至少铰接有两个支撑脚，所述支撑脚的中部铰接有一支撑杆，所述支撑杆的自由端设置有用于抵接晾衣杆和边杆的连接处的支撑部。本实用新型具有结构简单，轻便稳固，快速实现折叠安装，节约空间，且能根据衣物的重量和大小的实际需要来调节衣架柜的高度和支撑能力的优点。

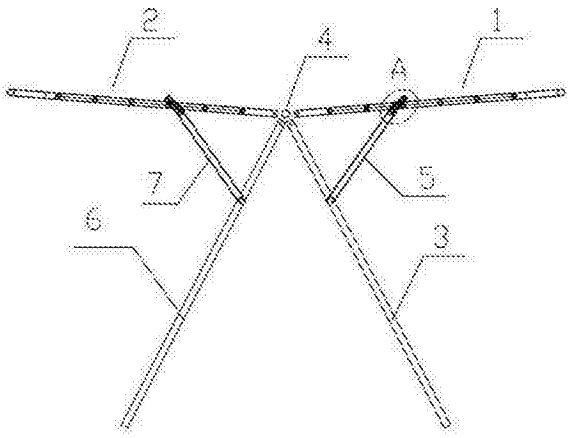

CN 206418315 U

1.一种伸缩衣架柜,其特征在于,包括第一晾衣平台、第二晾衣平台、若干个支撑脚,所述第一晾衣平台和第二晾衣平台均包括若干晾衣杆和边杆,所述晾衣杆架设在边杆之间;所述第一晾衣平台和第二晾衣平台的两端铰接于一铰接杆两端,且所述铰接杆的每一端至少铰接有两个支撑脚,所述支撑脚的中部铰接有一支撑杆,所述支撑杆的自由端设置有用于抵接晾衣杆和边杆的连接处的支撑部。

2.根据权利要求1所述的一种伸缩衣架柜,其特征在于,所述支撑部为开口向上的U型卡槽。

3.根据权利要求2所述的一种伸缩衣架柜,其特征在于,所述U型卡槽开口的一端设置有用于限制边杆移出的弯曲部。

4.根据权利要求3所述的一种伸缩衣架柜,其特征在于,所述U型卡槽和所述弯曲部所共同形成的开口的最大宽度小于所述边杆的直径,且所述U型卡槽和所述弯曲部由弹性材料制成。

5.根据权利要求4所述的一种伸缩衣架柜,其特征在于,所述晾衣杆均匀间隔地设置在所述边杆之间。

6.根据权利要求1-5中任一所述的一种伸缩衣架柜,其特征在于,同一侧的所述支撑脚之间通过若干连接杆连接。

7.根据权利要求6所述的一种伸缩衣架柜,其特征在于,所述支撑脚底部设置有防滑垫。

8.根据权利要求1所述的一种伸缩衣架柜,其特征在于,所述晾衣杆和边杆为轻质中空管。

一种伸缩衣架柜

技术领域

[0001] 本实用新型涉及家具领域，更具体地说，涉及一种伸缩衣架柜。

背景技术

[0002] 日常生活中，清洗过的衣服一般都需要用衣架柜进行晾干，衣架柜的形式多样，从安装的场所分为外置式和内置式，从机构上分有固定式和折叠式，从安装位置分有落地式和吸顶式，从结构上分有简单地和复杂的等等。折叠式的衣架柜使用方便，不用时能够折叠起来，节省空间，但是现在的折叠式结构往往结构较为复杂，且打开后的衣架柜一般为固定结构，不能根据所挂的衣物的重量、大小进行调节衣架柜的结构。

实用新型内容

[0003] 本实用新型提供一种伸缩衣架柜，该伸缩衣架柜结构简单，轻便稳固，快速实现折叠安装，节约空间，且能根据衣物的重量和大小的实际需要来调节衣架柜的高度和支撑能力。

[0004] 本实用新型可以通过采取以下技术方案予以实现：

[0005] 一种伸缩衣架柜，包括第一晾衣平台、第二晾衣平台、若干个支撑脚，所述第一晾衣平台和第二晾衣平台均包括若干晾衣杆和边杆，所述晾衣杆架设在边杆之间；所述第一晾衣平台和第二晾衣平台的两端铰接于一铰接杆两端，且所述铰接杆的每一端至少铰接有两个支撑脚，所述支撑脚的中部铰接有一支撑杆，所述支撑杆的自由端设置有用于抵接晾衣杆和边杆的连接处的支撑部。

[0006] 优选地，所述支撑部为开口向上的U型卡槽。

[0007] 优选地，所述U型卡槽开口的一端设置有用于限制边杆移出的弯曲部。

[0008] 优选地，所述U型卡槽和所述弯曲部所共同形成的开口的最大宽度小于所述边杆的直径，且所述U型卡槽和所述弯曲部由弹性材料制成。

[0009] 优选地，所述晾衣杆均匀间隔地设置在所述边杆之间。

[0010] 优选地，同一侧的所述支撑脚之间通过若干连接杆连接。

[0011] 优选地，所述支撑脚底部设置有防滑垫。

[0012] 优选地，所述晾衣杆和边杆为轻质中空管。

[0013] 与现有技术相比较，本实用新型的有益效果是：将第一晾衣平台、第二晾衣平台、支撑脚皆铰接于一铰接杆上，结构简单，折叠打开都很方便快捷；在支撑脚的中部铰接设置支撑杆，且在支撑杆的自由端上设置支撑部，用于抵接晾衣杆和边杆的连接处，在不用的时候直接将支撑部脱离晾衣平台，折叠，使用方便，且可以通过将支撑部抵接不同的晾衣杆与边杆的连接处，实现伸缩衣架柜的高度调节，当悬挂的衣物比较重时，可以将支撑部抵接于靠近铰接杆一侧的晾衣杆与边杆的连接处，支撑力较大，不容易损坏支撑杆；支撑部设为U型卡槽，方便支撑杆脱离，而若在U型卡槽上设置弯曲部，则边杆与支撑部的连接更为可靠，不易脱离。

附图说明

[0014] 图1是本实用新型的一种伸缩衣架柜的主视图；

[0015] 图2是图1的俯视图；

[0016] 图3是图1的A部分的支撑部的结构示意图。

具体实施方式

[0017] 以下结合附图对本实用新型的具体实施方式作详细描述。

[0018] 如图1-3所述，一种伸缩衣架柜，包括第一晾衣平台1、第二晾衣平台2、支撑脚(3，6)，该支撑脚为左右各设置2个，所述第一晾衣平台1和第二晾衣平台2均包括若干晾衣杆11和边杆12，所述晾衣杆11架设在边杆12之间；所述第一晾衣平台1和第二晾衣平台2为矩形，且两端铰接于一铰接杆4两端，且所述铰接杆4的每一端至少铰接有两个支撑脚，所述支撑脚的中部铰接有一支撑杆(5，7)，所述支撑杆的自由端设置有用于抵接晾衣杆11和边杆12的L型连接处的支撑部51。

[0019] 所述支撑部51为开口向上的U型卡槽52。

[0020] 所述U型卡槽52开口的一端设置有用于限制边杆12移出的弯曲部53。

[0021] 所述U型卡槽52和所述弯曲部53所共同形成的开口的最大宽度小于所述边杆的直径，且所述U型卡槽52和所述弯曲部53由弹性材料制成，方便支撑部51卡进晾衣杆11和边杆12的L型连接处。

[0022] 所述晾衣杆11均匀间隔地设置在所述边杆12之间。

[0023] 位于第一晾衣平台一侧的支撑脚之间通过若干连接杆连接，第二晾衣平台一侧的支撑脚之间通过若干连接杆连接。

[0024] 所述支撑脚底部设置有防滑垫。

[0025] 所述晾衣杆11和边杆12为轻质中空管，质量轻，方便收叠。

[0026] 以上结合较佳实施例对本实用新型进行了描述，但本实用新型并不局限于以上揭示的实施例，而应当涵盖各种根据本实用新型的本质进行的修改、等效组合。

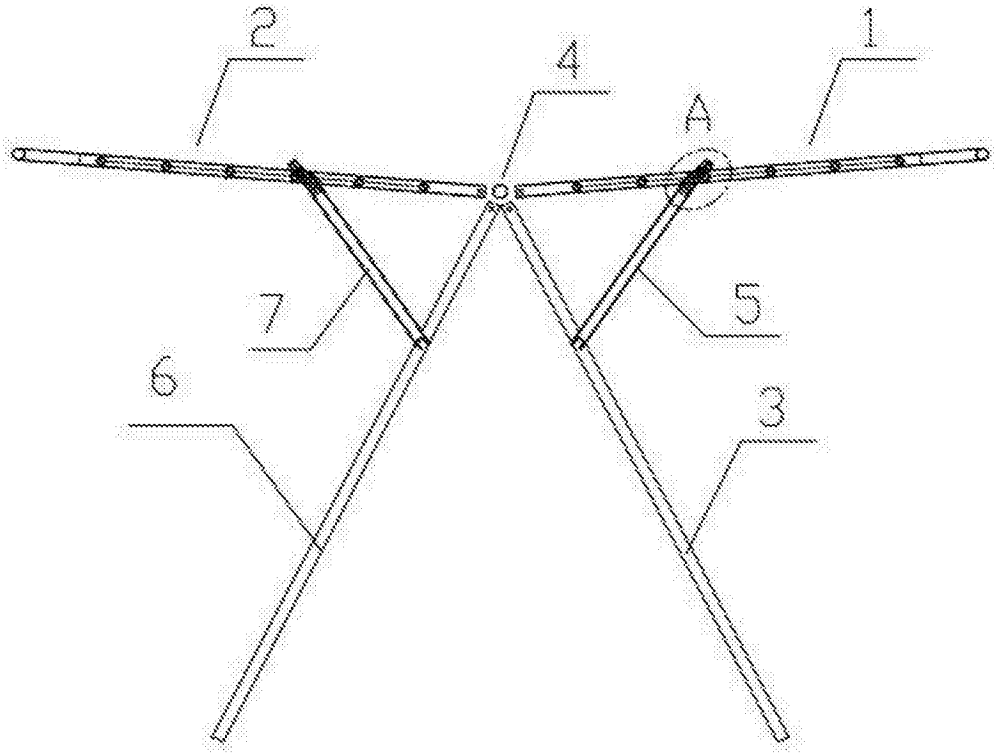

图1

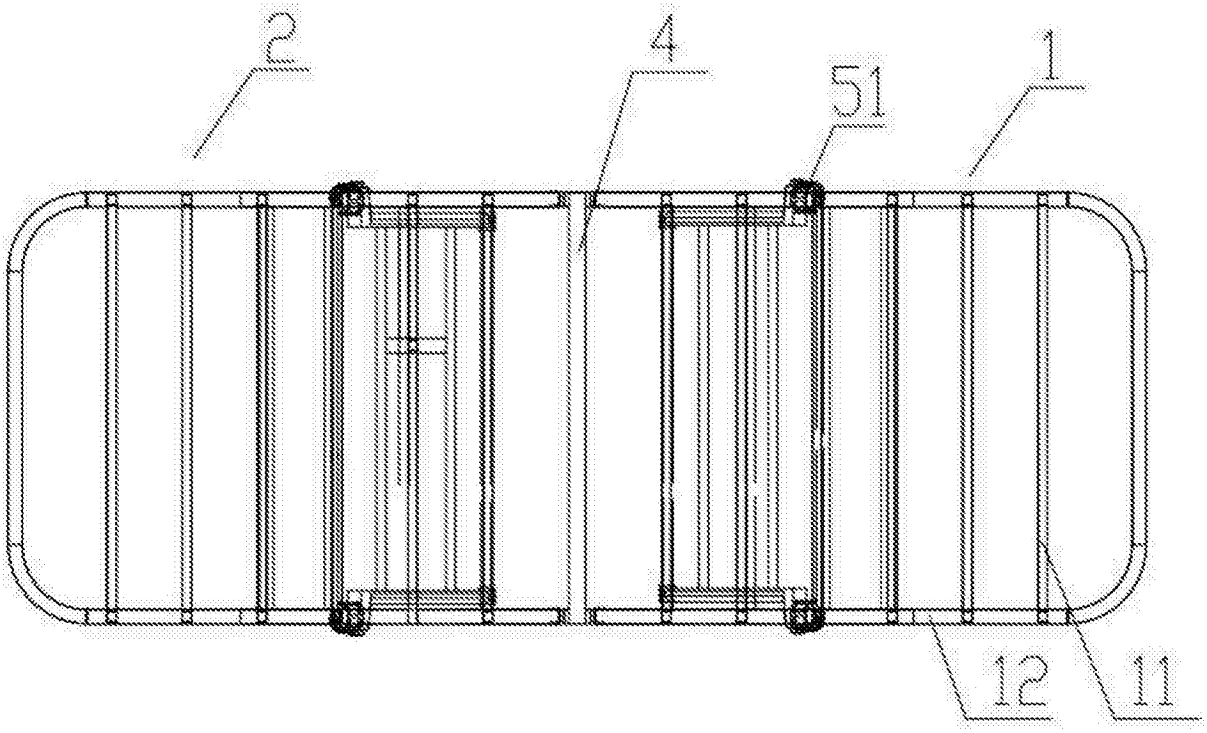

图2

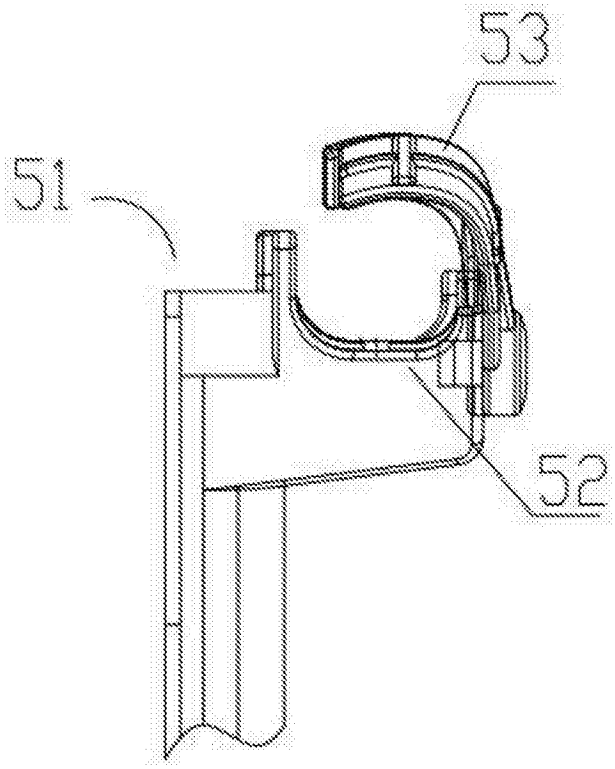

图3