(19)中华人民共和国国家知识产权局

(12)实用新型专利

(10)授权公告号 CN 211324142 U
(45)授权公告日 2020.08.25

(21)申请号 201922327168.4

(22)申请日 2019.12.23

(73)专利权人 南京青桑蓝榆文化传播有限公司
地址 210000 江苏省南京市浦口区沿江街道浦洲路35-5号

(72)发明人 赵明

(74)专利代理机构 南京鼎傲知识产权代理事务所(普通合伙) 32327
代理人 殷筛网

(51)Int.Cl.
A47F 7/02(2006.01)
A47F 5/025(2006.01)

权利要求书1页 说明书3页 附图2页

(54)实用新型名称

一种会展展览用旋转式展示装置

(57)摘要

本实用新型公开了一种会展展览用旋转式展示装置,包括底座,所述底座内部开设有腔室,所述腔室内部中心位置处固定连接有减速电机,所述减速电机输出轴连接有下转板,所述下转板顶端开设有下限位槽,所述下限位槽内部嵌入安装有底板,本实用新型结构科学合理,使用安全方便,设置有减速电机、下转板、下限位槽、底板、固定杆、顶座、凹槽、上转板、上限位槽和顶板,通过减速电机旋转带动下转板转动,使下转板通过下限位槽带动底板转动,从而使底板上的展品旋转,通过固定杆连接顶板,使顶板一同转动,同时顶板通过上限位槽带动带上转板转动,从而在不影响底板和顶板转动的情况下,对底板和顶板进行限位,提高装置的稳定性。

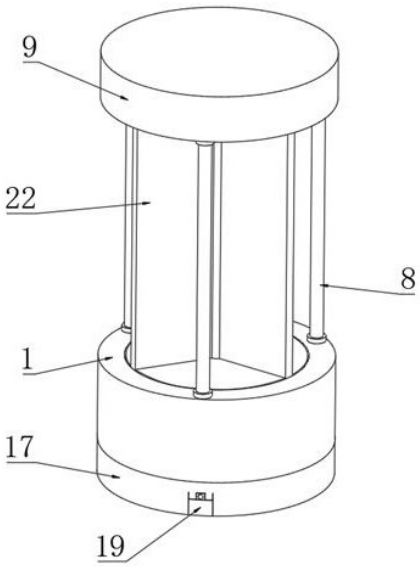

CN 211324142 U

1.一种会展展览用旋转式展示装置,包括底座(1),其特征在于:所述底座(1)内部开设有腔室(2),所述腔室(2)内部中心位置处固定连接有减速电机(3),且减速电机(3)的输入端与外部电源的输出端电性连接,所述减速电机(3)输出轴连接有下转板(4),所述下转板(4)顶端开设有下限位槽(5),所述下限位槽(5)内部嵌入安装有底板(6),所述底座(1)顶端对应底板(6)边侧位置处等距固定连接有支撑杆(8),所述支撑杆(8)顶端固定连接有顶座(9),所述顶座(9)底端开设有凹槽(10),所述凹槽(10)顶端中部位置处转动连接有上转板(11),所述上转板(11)底端开设有上限位槽(12),所述上限位槽(12)内部嵌入安装有顶板(13);

所述底座(1)底端中部位置处固定连接有固定块(14),所述固定块(14)内部活动连接有滚球(15),所述底座(1)底端对应滚球(15)边侧位置处等距安装有滚轮(16),所述底座(1)边侧位置处固定连接有挡板(17),所述挡板(17)底端等距开设有滑槽(18),所述滑槽(18)内部滑动连接有支撑块(19),所述支撑块(19)顶端对应滑槽(18)中部位置处固定连接有第二弹簧(20),所述支撑块(19)外端顶部固定安装有限位销(21)。

2.根据权利要求1所述的一种会展展览用旋转式展示装置,其特征在于:所述下转板(4)和上转板(11)的直径相等,所述底板(6)顶端的水平高度等于底座(1)顶端的水平高度,所述顶板(13)底端的水平高度等于顶座(9)底端的水平高度。

3.根据权利要求1所述的一种会展展览用旋转式展示装置,其特征在于:所述底板(6)底端和顶板(13)顶端均固定连接有第一弹簧(25),且第一弹簧(25)分别与下转板(4)顶端和上转板(11)底端固定连接。

4.根据权利要求1所述的一种会展展览用旋转式展示装置,其特征在于:所述下限位槽(5)内部对应底板(6)底部位置处和上限位槽(12)内部对应顶板(13)顶部位置处均固定连接有弹簧垫(24)。

5.根据权利要求1所述的一种会展展览用旋转式展示装置,其特征在于:所述滚球(15)和滚轮(16)底端均位于同一水平面上,所述支撑块(19)底端固定连接有橡胶垫。

6.根据权利要求1所述的一种会展展览用旋转式展示装置,其特征在于:所述底板(6)顶端固定连接有固定杆(7),且固定杆(7)顶端与顶板(13)底端固定连接,所述固定杆(7)外端等距固定连接有隔板(22),所述底座(1)顶端对应隔板(22)外侧位置处固定连接有防尘罩(23)。

7.根据权利要求6所述的一种会展展览用旋转式展示装置,其特征在于:所述隔板(22)共有三个,且隔板(22)的高度等于固定杆(7)的高度,所述防尘罩(23)为钢化玻璃。

一种会展展览用旋转式展示装置

技术领域

[0001] 本实用新型涉及展示柜技术领域，具体为一种会展展览用旋转式展示装置。

背景技术

[0002] 展柜是为商品展示提供的，具有保护作用的展示台，广泛用于公司展厅、展览会、百货商场、广告等，在工艺品、礼品、珠宝、手机、眼镜、钟表、烟酒、化妆品等行业得也到广泛运用；

[0003] 但是现有的展柜只能向一个方向进行展品展示，观看时需要绕到正面，较为麻烦，同时现在的展柜移动不便，需要将展柜抬到展示地点，浪费太多体力，所以我们对这些情况，为避免上述技术问题，确有必要提供一种会展展览用旋转式展示装置以克服现有技术中的所述缺陷。

实用新型内容

[0004] 本实用新型提供一种会展展览用旋转式展示装置，可以有效解决上述背景技术中提出的现有的展柜只能向一个方向进行展品展示，观看时需要绕到正面，较为麻烦，同时现在的展柜移动不便，需要将展柜抬到展示地点，浪费太多体力的问题。

[0005] 为实现上述目的，本实用新型提供如下技术方案：一种会展展览用旋转式展示装置，包括底座，所述底座内部开设有腔室，所述腔室内部中心位置处固定连接有减速电机，且减速电机的输入端与外部电源的输出端电性连接，所述减速电机输出轴连接有下转板，所述下转板顶端开设有下限位槽，所述下限位槽内部嵌入安装有底板，所述底座顶端对应底板边侧位置处等距固定连接有支撑杆，所述支撑杆顶端固定连接有顶座，所述顶座底端开设有凹槽，所述凹槽顶端中部位置处转动连接有上转板，所述上转板底端开设有上限位槽，所述上限位槽内部嵌入安装有顶板；

[0006] 所述底座底端中部位置处固定连接有固定块，所述固定块内部活动连接有滚球，所述底座底端对应滚球边侧位置处等距安装有滚轮，所述底座边侧位置处固定连接有挡板，所述挡板底端等距开设有滑槽，所述滑槽内部滑动连接有支撑块，所述支撑块顶端对应滑槽中部位置处固定连接有第二弹簧，所述支撑块外端顶部固定安装有限位销。

[0007] 优选的，所述下转板和上转板的直径相等，所述底板顶端的水平高度等于底座顶端的水平高度，所述顶板底端的水平高度等于顶座底端的水平高度。

[0008] 优选的，所述底板底端和顶板顶端均固定连接有第一弹簧，且第一弹簧分别与下转板顶端和上转板底端固定连接。

[0009] 优选的，所述下限位槽内部对应底板底部位置处和上限位槽内部对应顶板顶部位置处均固定连接有弹簧垫。

[0010] 优选的，所述滚球和滚轮底端均位于同一水平面上，所述支撑块底端固定连接有橡胶垫。

[0011] 优选的，所述底板顶端固定连接有固定杆，且固定杆顶端与顶板底端固定连接，所

述固定杆外端等距固定连接有隔板，所述底座顶端对应隔板外侧位置处固定连接有防尘罩。

[0012] 优选的，所述隔板共有三个，且隔板的高度等于固定杆的高度，所述防尘罩为钢化玻璃。

[0013] 与现有技术相比，本实用新型的有益效果：本实用新型结构科学合理，使用安全方便：

[0014] 1、设置有减速电机、下转板、下限位槽、底板、固定杆、顶座、凹槽、上转板、上限位槽和顶板，通过减速电机旋转带动下转板转动，使下转板通过下限位槽带动底板转动，从而使底板上的展品旋转，通过固定杆连接顶板，使顶板一同转动，同时顶板通过上限位槽带动带上转板转动，从而在不影响底板和顶板转动的情况下，对底板和顶板进行限位，提高装置的稳定性。

[0015] 2、设置有固定块、滚球、滚轮、挡板、滑槽、支撑块、第二弹簧和限位销，通过滚球和滚轮便于移动展柜，同时通过多个角度支撑展柜，保证展柜移动时的稳定性，通过拆下限位销，使第二弹簧伸长，推动支撑块沿着滑槽向下移动，支撑固定展柜，避免展柜移动。

[0016] 3、设置有隔板、防尘罩、弹簧垫和第一弹簧，通过隔板在底板顶端形成三个空间，分别对多个展品同时进行旋转展示，通过防尘罩避免灰尘进入展柜，避免展品粘上灰尘，同时对展品进行保护，防止展品损坏，此外通过弹簧垫和第一弹簧配合，对底板和顶板进行缓冲，从而减少展品受到的震动。

附图说明

[0017] 附图用来提供对本实用新型的进一步理解，并且构成说明书的一部分，与本实用新型的实施例一起用于解释本实用新型，并不构成对本实用新型的限制。

[0018] 在附图中：

[0019] 图1是本实用新型的结构示意图；

[0020] 图2是本实用新型底板的安装结构示意图；

[0021] 图3是本实用新型固定杆的安装结构示意图；

[0022] 图4是本实用新型支撑块的安装结构示意图；

[0023] 图中标号：1、底座；2、腔室；3、减速电机；4、下转板；5、下限位槽；6、底板；7、固定杆；8、支撑杆；9、顶座；10、凹槽；11、上转板；12、上限位槽；13、顶板；14、固定块；15、滚球；16、滚轮；17、挡板；18、滑槽；19、支撑块；20、第二弹簧；21、限位销；22、隔板；23、防尘罩；24、弹簧垫；25、第一弹簧。

具体实施方式

[0024] 以下结合附图对本实用新型的优选实施例进行说明，应当理解，此处所描述的优选实施例仅用于说明和解释本实用新型，并不用于限定本实用新型。

[0025] 实施例：如图1-4所示，本实用新型提供一种技术方案，一种会展展览用旋转式展示装置，包括底座1，底座1内部开设有腔室2，腔室2内部中心位置处固定连接有减速电机3，且减速电机3的输入端与外部电源的输出端电性连接，减速电机3输出轴连接有下转板4，下转板4顶端开设有下限位槽5，下限位槽5内部嵌入安装有底板6，底座1顶端对应底板6边侧

位置处等距固定连接有支撑杆8，支撑杆8顶端固定连接有顶座9，为了便于展柜的转动，下转板4和上转板11的直径相等，底板6顶端的水平高度等于底座1顶端的水平高度，顶板13底端的水平高度等于顶座9底端的水平高度，顶座9底端开设有凹槽10，凹槽10顶端中部位置处转动连接有上转板11，上转板11底端开设有上限位槽12，上限位槽12内部嵌入安装有顶板13，为了减少的底板6和顶板13受到的冲击力，底板6底端和顶板13顶端均固定连接有第一弹簧25，且第一弹簧25分别与下转板4顶端和上转板11底端固定连接，为了防止减少展柜移动时的震动，下限位槽5内部对应底板6底部位置处和上限位槽12内部对应顶板13顶部位置处均固定连接有弹簧垫24；

[0026] 底座1底端中部位置处固定连接有固定块14，固定块14内部活动连接有滚球15，底座1底端对应滚球15边侧位置处等距安装有滚轮16，底座1边侧位置处固定连接有挡板17，挡板17底端等距开设有滑槽18，滑槽18内部滑动连接有支撑块19，为了保证展柜移动时的稳定性，滚球15和滚轮16底端均位于同一水平面上，支撑块19底端固定连接有橡胶垫，支撑块19顶端对应滑槽18中部位置处固定连接有第二弹簧20，支撑块19外端顶部固定安装有限位销21；

[0027] 为了防止灰尘进行展柜，底板6顶端固定连接有固定杆7，且固定杆7顶端与顶板13底端固定连接，固定杆7外端等距固定连接有隔板22，为了同时展示多个展品，隔板22共有三个，且隔板22的高度等于固定杆7的高度，底座1顶端对应隔板22外侧位置处固定连接有防尘罩23，为了避免展品受到损伤，防尘罩23为钢化玻璃。

[0028] 本实用新型的工作原理及使用流程：在使用一种会展展览用旋转式展示装置过程中，首先，将展品放置在底板6顶端，同时通过隔板22分隔成三个展示空间，可以同时进行多个展品的展示，同时防尘罩23防止灰尘进入展柜，避免展品表面堆积灰尘，同时防尘罩23为钢化玻璃，可以有效的避免外界因素进入展柜，保证展品不会损坏；

[0029] 接着，通过滚球15和滚轮16将展柜推到展示地点，展柜移动的同时通过弹簧垫24和第一弹簧25配合减少底板6和顶板13的晃动，从而避免展品被震坏的情况发生，移动到展示位置后，拆下限位销21，使第二弹簧20推到支撑块19沿着滑槽18移动，从而支撑固定展柜，避免展柜移动；

[0030] 最后，通过减速电机3旋转带动下转板4转动，同时下转板4通过下限位槽5带动底板6转动，从而使底板6顶端的展品旋转，方便人们观看展品，同时通过上限位槽12限制顶板13的位置，避免固定杆7出现偏移，同时固定杆7旋动带动顶板13，使顶板13通过上限位槽12带动上转板11转动，保证展品旋转的稳定。

[0031] 最后应说明的是：以上所述仅为本实用新型的优选实例而已，并不用于限制本实用新型，尽管参照前述实施例对本实用新型进行了详细的说明，对于本领域的技术人员来说，其依然可以对前述各实施例所记载的技术方案进行修改，或者对其中部分技术特征进行等同替换。凡在本实用新型的精神和原则之内，所作的任何修改、等同替换、改进等，均应包含在本实用新型的保护范围之内。

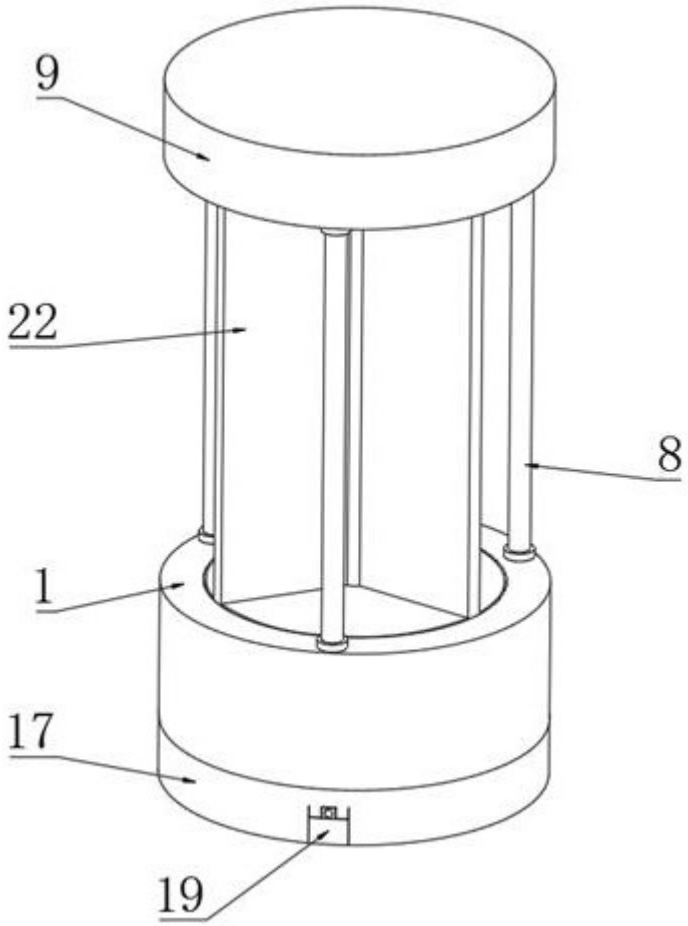

图1

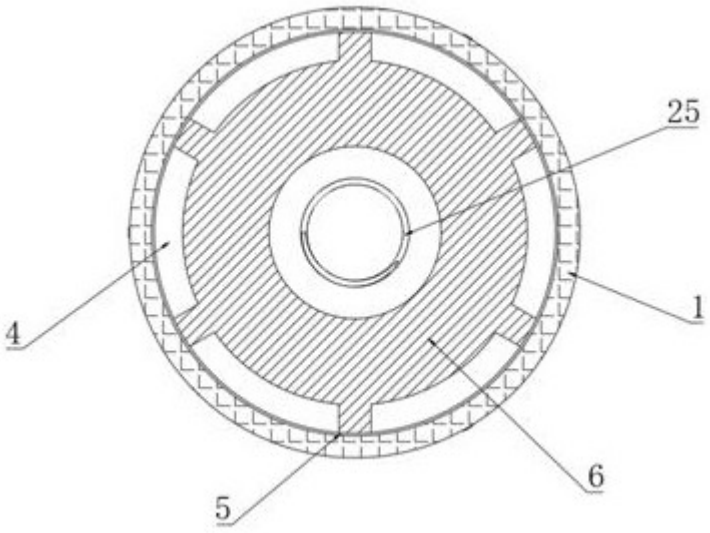

图2

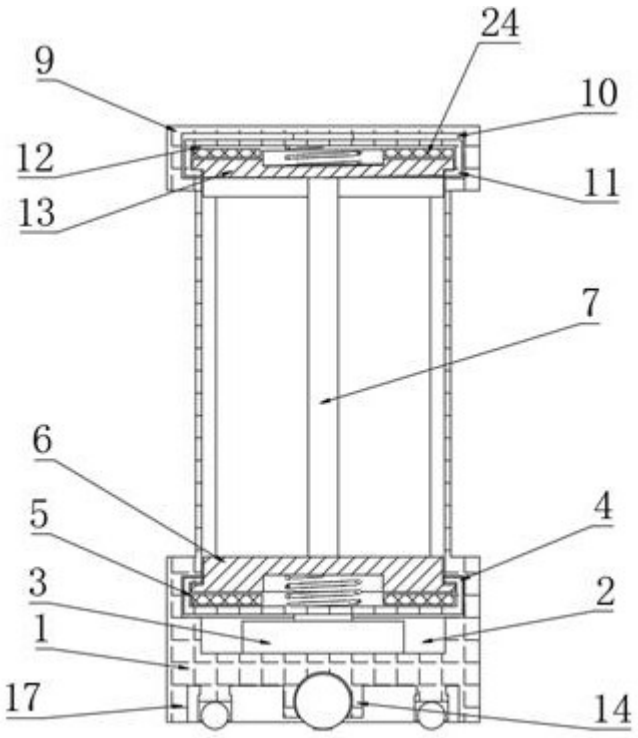

图3

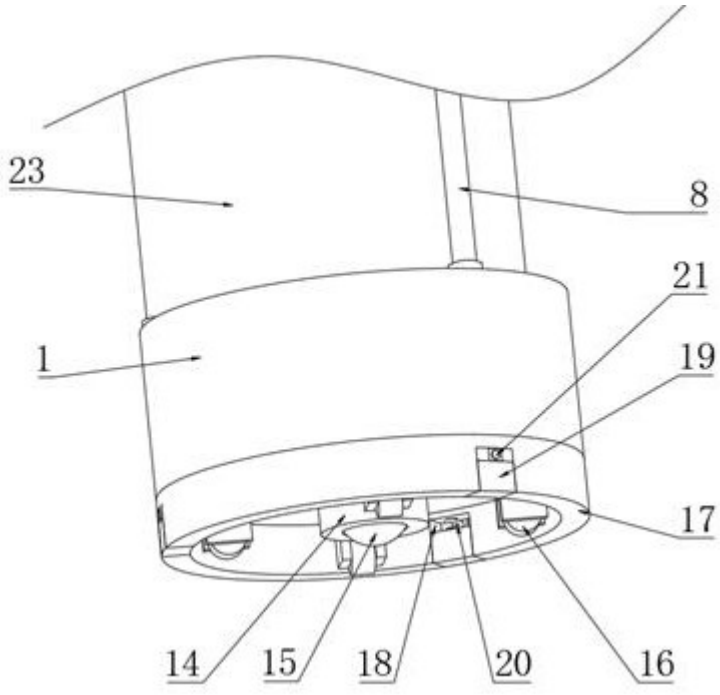

图4