(19)中华人民共和国国家知识产权局

(12)发明专利

(10)授权公告号 CN 109518997 B
(45)授权公告日 2020.10.16

(21)申请号 201811376570.5
(22)申请日 2018.11.19
(65)同一申请的已公布的文献号
申请公布号 CN 109518997 A
(43)申请公布日 2019.03.26
(73)专利权人 佛山科学技术学院
地址 528000 广东省佛山市南海区狮山镇仙溪水库西路佛山科学技术学院
(72)发明人 郑月云 蒋忠海 邱文俊 王军飞 廖盛薪
(74)专利代理机构 四川省成都市天策商标专利事务所 51213
代理人 刘兴亮
(51)Int.Cl.
E04H 1/12(2006.01)
E04B 1/346(2006.01)
E04B 1/343(2006.01)
审查员 张宝成

权利要求书1页 说明书6页 附图3页

(54)发明名称

一种可进行多方位遮雨的升降式交通指挥站台

(57)摘要

本发明涉及一种可进行多方位遮雨的升降式交通指挥站台，包括基座和卡扣板，所述基座的内部连接有滑杆，且基座与滑杆之间为固定连接，所述滑杆的中部安装有滑槽，且滑杆与滑槽之间紧密贴合，所述滑槽的中部设置有卡扣孔，所述卡扣板安装于滑槽的顶端，所述滑杆的内侧固定有垫板，且垫板的内部左右两侧设置有支架，且支架与垫板之间为固定连接，所述支架的顶端内侧连接有站板。本发明的有益效果是：通过滑槽在滑杆和垫板之间的左右滑动，从而能够对卡扣板进行左右调节，且能够将卡扣板上的指挥保护设备进行左右移动调节，从而能够根据阳光的照射角度进行位置调节，且能够降低夏季高温的伤害程度，并且通过左右移动能够避免阳光直接照射。

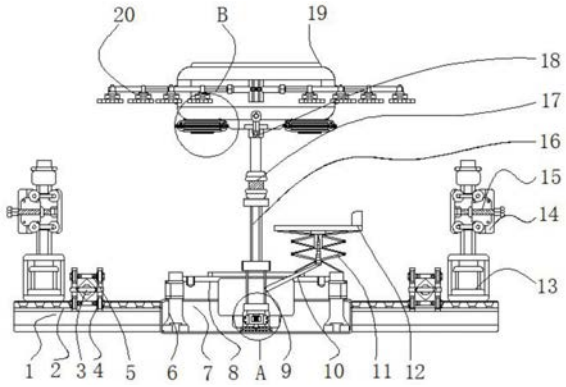

CN 109518997 B

1.一种可进行多方位遮雨的升降式交通指挥站台，包括基座(1)和卡扣板(5)，其特征在于：所述基座(1)的内部连接有滑杆(2)，且基座(1)与滑杆(2)之间为固定连接，所述滑杆(2)的中部安装有滑槽(4)，且滑杆(2)与滑槽(4)之间紧密贴合，所述滑槽(4)的中部设置有卡扣孔(3)，所述卡扣板(5)安装于滑槽(4)的顶端，所述滑杆(2)的内侧固定有垫板(7)，且垫板(7)的内部左右两侧设置有支架(6)，且支架(6)与垫板(7)之间为固定连接，所述支架(6)的顶端内侧连接有站板(8)，且支架(6)与站板(8)之间为焊接连接，所述垫板(7)的内部中段连接有液压泵(9)，且垫板(7)与液压泵(9)之间为固定连接，所述滑杆(2)与垫板(7)之间为焊接连接，且基座(1)通过滑杆(2)与垫板(7)构成为滑动结构，所述液压泵(9)的右侧中部安装有液压管(10)，且液压泵(9)与液压管(10)之间为活动连接，所述卡扣孔(3)与卡扣板(5)之间紧密贴合，且卡扣孔(3)通过滑槽(4)与卡扣板(5)构成为卡扣结构，所述液压管(10)的顶端左右两侧连接有折叠杆(11)，且液压管(10)与折叠杆(11)之间为活动连接，所述折叠杆(11)的顶部安装有支撑座(12)，所述基座(1)的左右两端固定有支撑板(13)，且基座(1)与支撑板(13)之间为垂直结构，所述支撑板(13)的中段固定有活动板(14)，(13)与活动板(14)之间紧密贴合，所述活动板(14)的中部设置有导杆(15)，所述液压泵(9)的顶端连接有升降杆(16)，且液压泵(9)与升降杆(16)之间为垂直结构，所述升降杆(16)的顶部安装有卡槽(17)，且升降杆(16)与卡槽(17)之间为紧密贴合，所述卡槽(17)的顶端设置有连接杆(18)，所述连接杆(18)的顶部连接有顶板(19)，且连接杆(18)与顶板(19)之间为固定连接，所述顶板(19)的底端左右两侧连接有电风扇(30)，且卡槽(17)与顶板(19)之间中心线相交，并且升降杆(16)通过卡槽(17)与连接杆(18)构成为拆卸结构，所述电风扇(30)的左右两侧连接有螺栓柱(31)，且电风扇(30)与螺栓柱(31)之间为螺纹结构，并且液压泵(9)通过升降杆(16)与电风扇(30)构成为升降结构，所述垫板(7)的内部底端连接有磨损板(29)，且垫板(7)与磨损板(29)之间为活动连接，所述磨损板(29)的顶部设置有固定板(28)，且固定板(28)与磨损板(29)之间紧密贴合，所述固定板(28)的内部连接有调节柱(27)，且垫板(7)通过调节柱(27)与磨损板(29)构成为旋转结构，所述顶板(19)的左右两侧设置有护槽(20)，且顶板(19)与护槽(20)之间为活动连接，所述站板(8)的内部上下两侧安装有橡皮板(21)，且站板(8)与橡皮板(21)之间紧密贴合，所述橡皮板(21)的内部固定有弹簧柱(22)，且橡皮板(21)与弹簧柱(22)之间为垂直结构，所述弹簧柱(22)的中部设置有夹板(23)，所述顶板(19)的内部中部固定有中心板(26)，且顶板(19)与中心板(26)之间固定连接，所述中心板(26)的四周安装有联动杆(25)，且联动杆(25)与中心板(26)之间为固定连接，所述联动杆(25)的四周连接有扩充板(24)，且扩充板(24)与联动杆(25)之间为活动连接，所述弹簧柱(22)与夹板(23)之间紧密贴合，且橡皮板(21)通过弹簧柱(22)与夹板(23)构成为弹性结构，所述扩充板(24)与联动杆(25)之间为活动连接，且扩充板(24)通过联动杆(25)与中心板(26)构成为卡合结构。

一种可进行多方位遮雨的升降式交通指挥站台

技术领域

[0001] 本发明涉及交通指挥站台技术领域，具体为一种可进行多方位遮雨的升降式交通指挥站台。

背景技术

[0002] 交通指挥站是指为城市交通系统保障安全正常运营而设置的服务平台，隧道、高架道路、车站、通风亭、机电设备、供电系统、通信信号等设，从而能够保持城市交通的正常运行，且交通指挥站台的遮雨布也存在弊端，容易影响指挥人的视线，并且调节范围比较狭小，因此需要对交通指挥站台进行内部结构改进。

[0003] 市场上的交通指挥站台，遮雨盖位置难以调节，从而容易造成指挥人衣服淋湿，并且对阳光的阻挡也不够全面，从而造成指挥人夏季晕倒现象，且不能根据指挥人的身高进行调节，从而容易阻挡交通指挥视线，且容易发生交通事故，并且指挥人站立时间较长，容易造成身体健康的问题。

发明内容

[0004] 本发明的目的在于提供一种可进行多方位遮雨的升降式交通指挥站台，以解决上述背景技术中提出的市场上的交通指挥站台，遮雨盖位置难以调节，从而容易造成指挥人衣服淋湿，并且对阳光的阻挡也不够全面，从而造成指挥人夏季晕倒现象，且不能根据指挥人的身高进行调节，从而容易阻挡交通指挥视线，且容易发生交通事故，并且指挥人站立时间较长，容易造成身体健康的问题。

[0005] 为实现上述目的，本发明提供如下技术方案：一种可进行多方位遮雨的升降式交通指挥站台，包括基座和卡扣板，所述基座的内部连接有滑杆，且基座与滑杆之间为固定连接，所述滑杆的中部安装有滑槽，且滑杆与滑槽之间紧密贴合，所述滑槽的中部设置有卡扣孔，所述卡扣板安装于滑槽的顶端，所述滑杆的内侧固定有垫板，且垫板的内部左右两侧设置有支架，且支架与垫板之间为固定连接，所述支架的顶端内侧连接有站板，且支架与站板之间为焊接连接。

[0006] 优选的，所述垫板的内部中段连接有液压泵，且垫板与液压泵之间为固定连接，所述滑杆与垫板之间为焊接连接，且基座通过滑杆与垫板构成为滑动结构。

[0007] 优选的，所述液压泵的右侧中部安装有液压管，且液压泵与液压管之间为活动连接，所述卡扣孔与卡扣板之间紧密贴合，且卡扣孔通过滑槽与卡扣板构成为卡扣结构。

[0008] 优选的，所述液压管的顶端左右两侧连接有折叠杆，且液压管与折叠杆之间为活动连接，所述折叠杆的顶部安装有支撑座，所述基座的左右两端固定有支撑板，且基座与支撑板之间为垂直结构，所述支撑板的中段固定有活动板。且支撑板与活动板之间紧密贴合，所述活动板的中部设置有导杆，所述液压泵的顶端连接有升降杆，且液压泵与升降杆之间为垂直结构，所述升降杆的顶部安装有卡槽，且升降杆与卡槽之间为紧密贴合，所述卡槽的顶端设置有连接杆，所述连接杆的顶部连接有顶板，且连接杆与顶板之间为固定连接，所述

顶板的底端左右两侧连接有电风扇，且卡槽与顶板之间中心线相交，并且升降杆通过卡槽与连接杆构成为拆卸结构。

[0009] 优选的，所述电风扇的左右两侧连接有螺栓柱，且电风扇与螺栓柱之间为螺纹结构，并且液压泵通过升降杆与电风扇构成为升降结构。

[0010] 优选的，所述垫板的内部底端连接有磨损板，且垫板与磨损板之间为活动连接，所述磨损板的顶部设置有固定板。且固定板与磨损板之间紧密贴合，所述固定板的内部连接有调节柱，且垫板通过调节柱与磨损板构成为旋转结构。

[0011] 优选的，所述顶板的左右两侧设置有护槽，且顶板与护槽之间为活动连接，所述站板的内部上下两侧安装有橡皮板，且站板与橡皮板之间紧密贴合，所述橡皮板的内部固定有弹簧柱，且橡皮板与弹簧柱之间为垂直结构，所述弹簧柱的中部设置有夹板，所述顶板的内部中部固定有中心板，且顶板与中心板之间固定连接，所述中心板的四周安装有联动杆，且联动杆与中心板之间为固定连接，所述联动杆的四周连接有扩充板，且扩充板与联动杆之间为活动连接。

[0012] 优选的，所述弹簧柱与夹板之间紧密贴合，且橡皮板通过弹簧柱与夹板构成为弹性结构。

[0013] 优选的，所述扩充板与联动杆之间为活动连接，且扩充板通过联动杆与中心板构成为卡合结构。

[0014] 与现有技术相比，本发明的有益效果如下：

[0015] 1、本发明基座通过滑杆与垫板构成为滑动结构，且卡扣孔通过滑槽与卡扣板构成为卡扣结构，通过滑槽在滑杆和垫板之间的左右滑动，从而能够对卡扣板进行左右调节，且能够将卡扣板上的指挥保护设备进行左右移动调节，从而能够根据阳光的照射角度进行位置调节，且能够降低夏季高温的伤害程度，并且通过左右移动能够避免阳光直接照射，通过卡扣板在滑槽和卡扣孔之间活动，从而能够将指挥设备固定卡扣在卡扣孔中，且能够将滑槽和滑杆之间进行牢牢的固定，从而能够避免卡扣孔的指挥设备发生偏差，且能够将遮雨设备和基座保持在一定位置上，从而能够避免雨水和阳光的直接照射，且能够为指挥人员的腿部提供一定的活动空间。

[0016] 2、本发明升降杆通过卡槽与连接杆构成为拆卸结构，且液压泵通过升降杆与电风扇构成为升降结构，通过卡槽在升降杆之间的活动，从而能够将升降杆和连接杆进行拆卸，且能够将连接杆卡扣在卡扣板和卡扣孔之间，从而能够根据太阳的照射角度，进行阳光遮挡调节，且能够避免阳光直接照射在指挥人的脸上，从而能够预防阳光刺眼指挥失误情况，通过启动液压泵能够带动升降杆推动电风扇和顶板进行升降运动，从而能够根据指挥人员的身高进行调节位置，且能够预防遮雨设备阻挡指挥人员的视线，并且通过液压管推动折叠杆带动支撑座上下折叠，从而能够将支撑座折叠升降到指挥人员的腿部，且能够一定程度上缓解腿部的劳累程度，从而能够预防指挥人员发生夏季高温晕倒现象，且通过电风扇能够缓解高温晕倒现象。

[0017] 3、本发明垫板通过调节柱与磨损板构成为旋转结构，通过调节柱在垫板和磨损板之间的运动，从而能够调节垫板中的液压泵，且能够根据交通指挥的具体位置进行调节，从而能够防止阳光过度直射遮雨设备的一面，且能够预防两边使用程度偏差大，从而能够避免遇到强对流天气时，一面发生损毁，另一面发生倾倒，且通过左右旋转能够调节两侧使用

程度，从而能够延长指挥台的遮雨设备的使用寿命。

[0018] 4、本发明橡皮板通过弹簧柱与夹板构成为弹性结构，通过站板中的橡皮板能够缓解指挥人员的站立疲劳，且通过橡皮板和夹板之间的弹簧柱，从而能够增强指挥人的站立舒适度，且能够缓解站立腿部的僵硬程度，从而能够降低指挥人的职业病发生率，且能够降低交通指挥失误情况。

[0019] 5、本发明扩充板通过联动杆与中心板构成为卡合结构，通过联动杆和扩充板在中心板和顶板之间的活动，从而能够将卡合在顶板的护槽进行两侧扩充，且能够扩大交通指挥台的指挥面积，并且能够扩大遮雨面积，从而能够避免大雨淋湿交通指挥人员，且通过左右卡合能够将护槽保护在顶板，从而能够防止阳光和雨水的长期腐蚀，且能够延长交通指挥台的使用寿命。

附图说明

[0020] 图1为本发明一种可进行多方位遮雨的升降式交通指挥站台的结构示意图；

[0021] 图2为本发明一种可进行多方位遮雨的升降式交通指挥站台的站板结构示意图；

[0022] 图3为本发明一种可进行多方位遮雨的升降式交通指挥站台的顶板结构示意图；

[0023] 图4为本发明一种可进行多方位遮雨的升降式交通指挥站台的图1中A处放大结构示意图；

[0024] 图5为本发明一种可进行多方位遮雨的升降式交通指挥站台的图1中B处放大结构示意图。

[0025] 图中：1、基座；2、滑杆；3、卡扣孔；4、滑槽；5、卡扣板；6、支架；7、垫板；8、站板；9、液压泵；10、液压管；11、折叠杆；12、支撑座；13、支撑板；14、活动板；15、导杆；16、升降杆；17、卡槽；18、连接杆；19、顶板；20、护槽；21、橡皮板；22、弹簧柱；23、夹板；24、扩充板；25、联动杆；26、中心板；27、调节柱；28、固定板；29、磨损板；30、电风扇；31、螺栓柱。

具体实施方式

[0026] 下面将结合本发明实施例中的附图，对本发明实施例中的技术方案进行清楚、完整地描述，显然，所描述的实施例仅仅是本发明一部分实施例，而不是全部的实施例。基于本发明中的实施例，本领域普通技术人员在没有做出创造性劳动前提下所获得的所有其他实施例，都属于本发明保护的范围。

[0027] 在本发明的描述中，除非另有说明，“多个”的含义是两个或两个以上；术语“上”、“下”、“左”、“右”、“内”、“外”、“前端”、“后端”、“头部”、“尾部”等指示的方位或位置关系为基于附图所示的方位或位置关系，仅是为了便于描述本发明和简化描述，而不是指示或暗示所指的装置或元件必须具有特定的方位、以特定的方位构造和操作，因此不能理解为对本发明的限制。此外，术语“第一”、“第二”、“第三”等仅用于描述目的，而不能理解为指示或暗示相对重要性。

[0028] 请参阅图1-5，本发明提供一种技术方案：一种可进行多方位遮雨的升降式交通指挥站台，包括基座1、滑杆2、卡扣孔3、滑槽4、卡扣板5、支架6、垫板7、站板8、液压泵9、液压管10、折叠杆11、支撑座12、支撑板13、活动板14、导杆15、升降杆16、卡槽17、连接杆18、顶板19、护槽20、橡皮板 21、弹簧柱22、夹板23、扩充板24、联动杆25、中心板26、调节柱27、固定

板28、磨损板29、电风扇30和螺栓柱31，基座1的内部连接有滑杆2，且基座1与滑杆2之间为固定连接，滑杆2的中部安装有滑槽4，且滑杆2与滑槽4 之间紧密贴合，滑槽4的中部设置有卡扣孔3，卡扣板5安装于滑槽4的顶端，滑杆2的内侧固定有垫板7，且垫板7的内部左右两侧设置有支架6，且支架6 与垫板7之间为固定连接，支架6的顶端内侧连接有站板8，且支架6与站板8 之间为焊接连接，垫板7的内部中段连接有液压泵9，且垫板7与液压泵9之间为固定连接，垫板7的内部底端连接有磨损板29，且垫板7与磨损板29之间为活动连接，磨损板29的顶部设置有固定板28。且固定板28与磨损板29之间紧密贴合，固定板28的内部连接有调节柱27，且垫板7通过调节柱27与磨损板 29构成为旋转结构，通过调节柱27在垫板7和磨损板29之间的运动，从而能够调节垫板7中的液压泵9，且能够根据交通指挥的具体位置进行调节，从而能够防止阳光过度直射遮雨设备的一面，且能够预防两边使用程度偏差大，从而能够避免遇到强对流天气时，一面发生损毁，另一面发生倾倒，且通过左右旋转能够调节两侧使用程度，从而能够延长指挥台的遮雨设备的使用寿命，滑杆2 与垫板7之间为焊接连接，且基座1通过滑杆2与垫板7构成为滑动结构，通过滑槽4在滑杆2和垫板7之间的左右滑动，从而能够对卡扣板5进行左右调节，且能够将卡扣板5上的指挥保护设备进行左右移动调节，从而能够根据阳光的照射角度进行位置调节，且能够降低夏季高温的伤害程度，并且通过左右移动能够避免阳光直接照射，液压泵9的右侧中部安装有液压管10，且液压泵 9与液压管10之间为活动连接，卡扣孔3与卡扣板5之间紧密贴合，且卡扣孔 3通过滑槽4与卡扣板5构成为卡扣结构，通过卡扣板5在滑槽4和卡扣孔3之间活动，从而能够将指挥设备固定卡扣在卡扣孔3中，且能够将滑槽4和滑杆2 之间进行牢牢的固定，从而能够避免卡扣孔3的指挥设备发生偏差，且能够将遮雨设备和基座1保持在一定位置上，从而能够避免雨水和阳光的直接照射，且能够为指挥人员的腿部提供一定的活动空间；

[0029] 液压管10的顶端左右两侧连接有折叠杆11，且液压管10与折叠杆11之间为活动连接，折叠杆11的顶部安装有支撑座12，基座1的左右两端固定有支撑板13，且基座1与支撑板13之间为垂直结构，支撑板13的中段固定有活动板 14。且支撑板13与活动板14之间紧密贴合，活动板14的中部设置有导杆15，液压泵9的顶端连接有升降杆16，且液压泵9与升降杆16之间为垂直结构，升降杆16的顶部安装有卡槽17，且升降杆16与卡槽17之间为紧密贴合，卡槽 17的顶端设置有连接杆18，连接杆18的顶部连接有顶板19，且连接杆18与顶板19之间为固定连接，顶板19的底端左右两侧连接有电风扇30，且卡槽17与顶板19之间中心线相交，并且升降杆16通过卡槽17与连接杆18构成为拆卸结构，通过卡槽17在升降杆16之间的活动，从而能够将升降杆16和连接杆18 进行拆卸，且能够将连接杆18卡扣在卡扣板5和卡扣孔3之间，从而能够根据太阳的照射角度，进行阳光遮挡调节，且能够避免阳光直接照射在指挥人的脸上，从而能够预防阳光刺眼指挥失误情况，电风扇30的左右两侧连接有螺栓柱 31，且电风扇30与螺栓柱31之间为螺纹结构，并且液压泵9通过升降杆16与电风扇30构成为升降结构，通过启动液压泵9能够带动升降杆16推动电风扇 30和顶板19进行升降运动，从而能够根据指挥人员的身高进行调节位置，且能够预防遮雨设备阻挡指挥人员的视线，并且通过液压管10推动折叠杆11带动支撑座12上下折叠，从而能够将支撑座12折叠升降到指挥人员的腿部，且能够一定程度上缓解腿部的劳累程度，从而能够预防指挥人员发生夏季高温晕倒现象，且通过电风扇30能够缓解高温晕倒现象；

[0030] 顶板19的左右两侧设置有护槽20，且顶板19与护槽20之间为活动连接，站板8的内

部上下两侧安装有橡皮板21，且站板8与橡皮板21之间紧密贴合，橡皮板21的内部固定有弹簧柱22，且橡皮板21与弹簧柱22之间为垂直结构，弹簧柱22的中部设置有夹板23，弹簧柱22与夹板23之间紧密贴合，且橡皮板 21通过弹簧柱22与夹板23构成为弹性结构，通过站板8中的橡皮板21能够缓解指挥人员的站立疲劳，且通过橡皮板21和夹板23之间的弹簧柱22，从而能够增强指挥人的站立舒适度，且能够缓解站立腿部的僵硬程度，从而能够降低指挥人的职业病发生率，且能够降低交通指挥失误情况，顶板19的内部中部固定有中心板26，且顶板19与中心板26之间固定连接，中心板26的四周安装有联动杆25，且联动杆25与中心板26之间为固定连接，扩充板24与联动杆25 之间为活动连接，且扩充板24通过联动杆25与中心板26构成为卡合结构，通过联动杆25和扩充板24在中心板26和顶板19之间的活动，从而能够将卡合在顶板19的护槽20进行两侧扩充，且能够扩大交通指挥台的指挥面积，并且能够扩大遮雨面积，从而能够避免大雨淋湿交通指挥人员，且通过左右卡合能够将护槽20保护在顶板19，从而能够防止阳光和雨水的长期腐蚀，且能够延长交通指挥台的使用寿命，联动杆25的四周连接有扩充板24，且扩充板24与联动杆25之间为活动连接；

[0031] 本实施例的工作原理：该可进行多方位遮雨的升降式交通指挥站台，通过Q 启动SDA40X5液压泵9从而能够增强指挥台的承载力，且通过启动KYT-250A电风扇30从而能够降低指挥台四周的温度，并且能够将四周的灰尘进行扩散，从而能避免灰尘颗粒物进入指挥人员的口腔中，且通过活动螺栓柱31从而能够对电风扇30进行安全检测，通过联动杆25和扩充板24在中心板26和顶板19之间的活动，从而能够将卡合在顶板19的护槽20进行两侧扩充，且能够扩大交通指挥台的指挥面积，并且能够扩大遮雨面积，从而能够避免大雨淋湿交通指挥人员，且通过左右卡合能够将护槽20保护在顶板19，从而能够防止阳光和雨水的长期腐蚀，且能够延长交通指挥台的使用寿命，通过站板8中的橡皮板21 能够缓解指挥人员的站立疲劳，且通过橡皮板21和夹板23之间的弹簧柱22，从而能够增强指挥人的站立舒适度，且能够缓解站立腿部的僵硬程度，从而能够降低指挥人的职业病发生率，且能够降低交通指挥失误情况，通过启动液压泵9能够带动升降杆16推动电风扇30和顶板19进行升降运动，从而能够根据指挥人员的身高进行调节位置，且能够预防遮雨设备阻挡指挥人员的视线，并且通过液压管10推动折叠杆11带动支撑座12上下折叠，从而能够将支撑座12 折叠升降到指挥人员的腿部，且能够一定程度上缓解腿部的劳累程度，从而能够预防指挥人员发生夏季高温晕倒现象，且通过电风扇30能够缓解高温晕倒现象，通过调节柱27在垫板7和磨损板29之间的运动，从而能够调节垫板7中的液压泵9，且能够根据交通指挥的具体位置进行调节，从而能够防止阳光过度直射遮雨设备的一面，且能够预防两边使用程度偏差大，从而能够避免遇到强对流天气时，一面发生损毁，另一面发生倾倒，且通过左右旋转能够调节两侧使用程度，从而能够延长指挥台的遮雨设备的使用寿命，通过卡扣板5在滑槽4 和卡扣孔3之间活动，从而能够将指挥设备固定卡扣在卡扣孔3中，且能够将滑槽4和滑杆2之间进行牢牢的固定，从而能够避免卡扣孔3的指挥设备发生偏差，且能够将遮雨设备和基座1保持在一定位置上，从而能够避免雨水和阳光的直接照射，且能够为指挥人员的腿部提供一定的活动空间，通过滑槽4在滑杆2和垫板7之间的左右滑动，从而能够对卡扣板5进行左右调节，且能够将卡扣板5上的指挥保护设备进行左右移动调节，从而能够根据阳光的照射角度进行位置调节，且能够降低夏季高温的伤害程度，并且通过左右移动能够避免阳光直接照射，这就是该可进行多方位遮雨的升降式交通指挥站台的工作原理。

[0032] 尽管参照前述实施例对本发明进行了详细的说明，对于本领域的技术人员来说，其依然可以对前述各实施例所记载的技术方案进行修改，或者对其中部分技术特征进行等同替换，凡在本发明的精神和原则之内，所作的任何修改、等同替换、改进等，均应包含在本发明的保护范围之内。

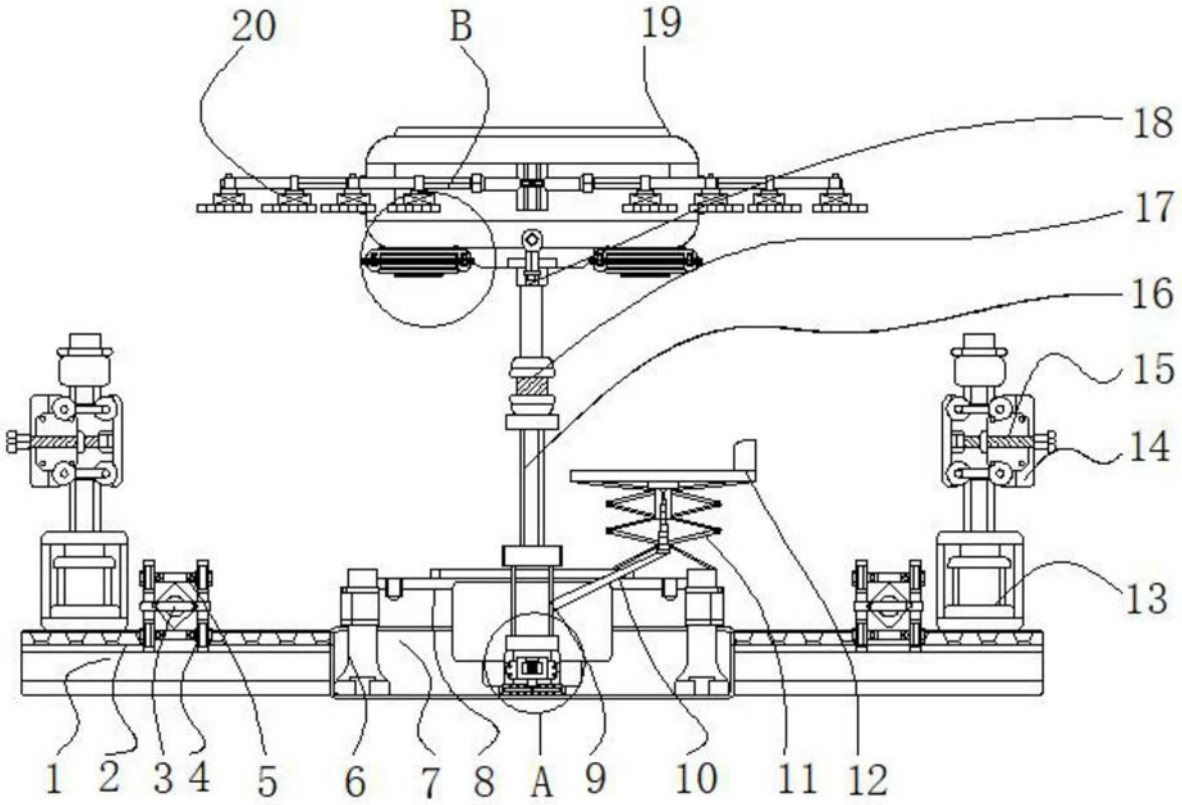

图1

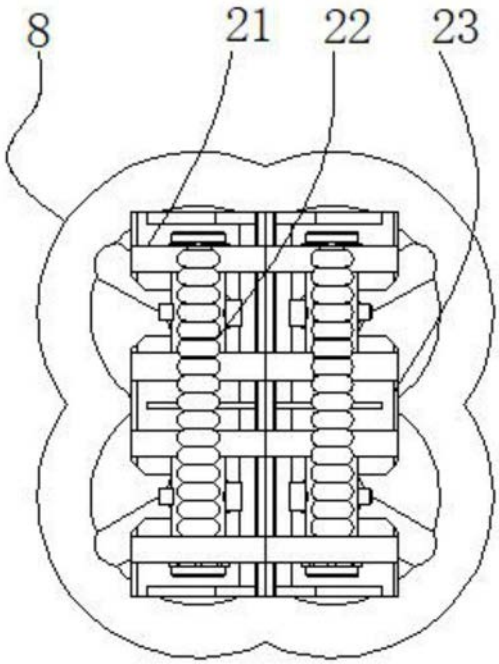

图2

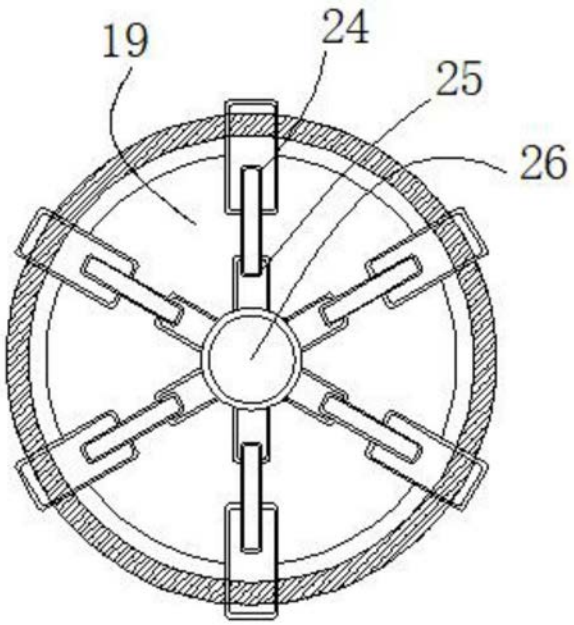

图3

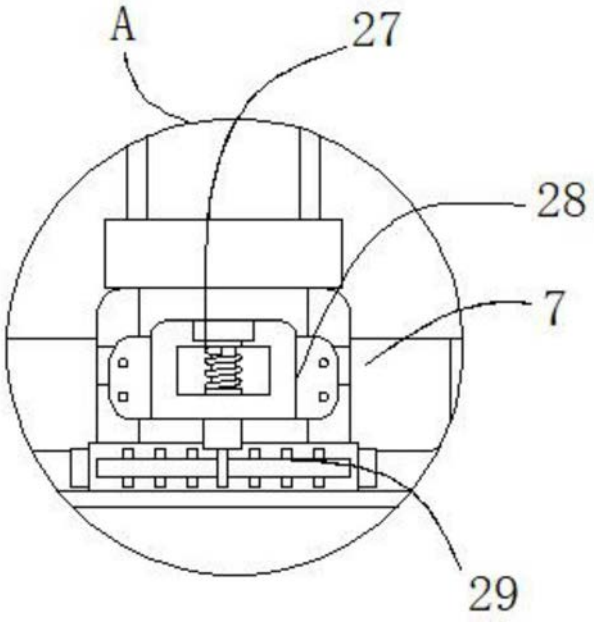

图4

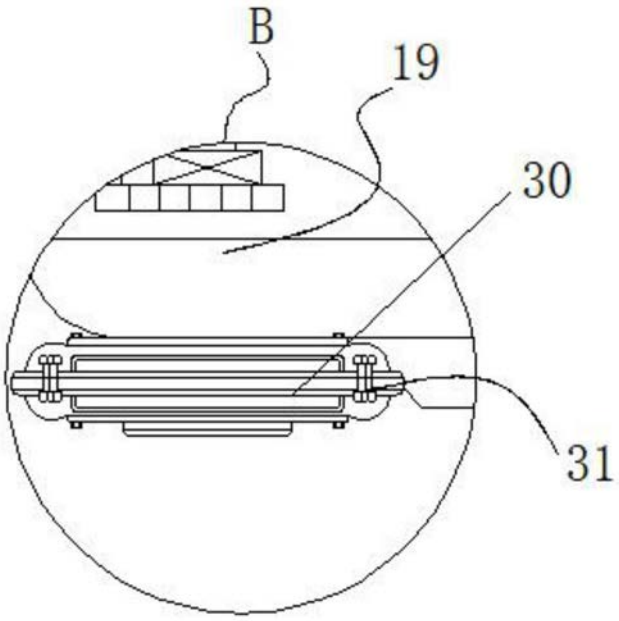

图5