(19)国家知识产权局

(12)实用新型专利

(10)授权公告号 CN 221763382 U
(45)授权公告日 2024.09.24

(21)申请号 202323303543.4

(22)申请日 2023.12.05

(73)专利权人 郭建科
地址 413000 湖南省益阳市资阳区长春镇白鹿铺村丁家村村民组19号

(72)发明人 郭建科

(74)专利代理机构 中山市信恒知识产权代理事务所(普通合伙) 44832
专利代理师 区德兆

(51)Int.Cl.
F21V 17/10(2006.01)
F21V 17/16(2006.01)
F21Y 115/10(2016.01)

权利要求书1页 说明书3页 附图4页

(54)实用新型名称

一种调节型灯具结构

(57)摘要

本实用新型公开了一种调节型灯具结构,包括灯座、光源板、电池盒和透光灯罩,光源板固定在灯座的底面,透光灯罩与灯座卡扣连接,灯座的侧壁上部设置有避位槽,避位槽内设有装饰盖;灯座的顶部设置有第一半圆形槽孔,装饰盖的顶面设置有第二半圆形槽孔;灯座的顶部设置有安装件,安装件可旋转连接在第一半圆形槽孔内,且装饰盖卡扣在避位槽内时,第二半圆形槽孔的内壁抵接在安装件的侧面使安装件定位。本实用新型的结构设置合理,可以对安装件进行旋转调节,使安装件的不同端面处于灯座的顶面,可以作为灯头式灯具或吊线灯具使用,通过装饰盖进行卡扣,可以保证安装件旋转调节后的位置平稳性和可靠性,适用性强且实用性好。

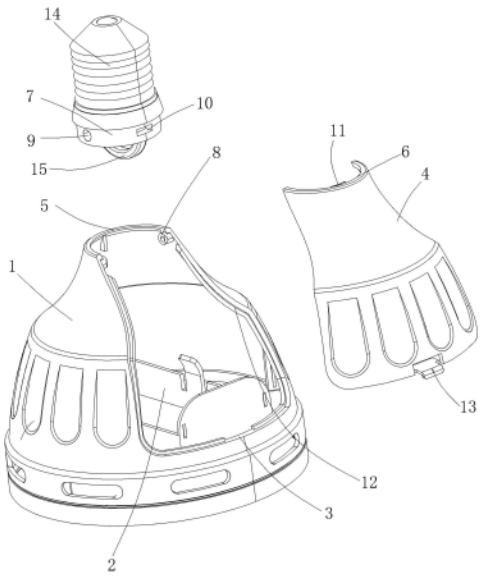

CN 221763382 U

1.一种调节型灯具结构,包括灯座、光源板、电池盒和透光灯罩,所述光源板固定在所述灯座的底面,所述电池盒处于灯座内,所述透光灯罩与所述灯座卡扣连接,其特征在于:所述灯座的侧壁上部设置有避位槽,所述避位槽内设有装饰盖;

所述灯座的顶部设置有第一半圆形槽孔,所述装饰盖的顶面设置有第二半圆形槽孔;

所述灯座的顶部设置有安装件,所述安装件可旋转连接在第一半圆形槽孔内,且所述装饰盖卡扣在避位槽内时,第二半圆形槽孔的内壁抵接在安装件的侧面使安装件定位。

2.根据权利要求1所述的一种调节型灯具结构,其特征在于:所述第一半圆形槽孔的直径两端固定有轴凸;

所述安装件的侧壁设置有两个轴孔;

所述安装件的侧壁上设有两个卡位槽孔,两个卡位槽孔的连线与两个轴孔的连线相垂直;

所述装饰盖的内壁上部设置有卡扣凸点;

所述安装件设置在所述半圆形槽孔内,两个所述轴凸分别卡入两个轴孔内,且所述安装件能够以轴凸为中心旋转180度;

所述装饰盖在安装件旋转后卡扣在所述避位槽内,且所述卡扣凸点卡扣在不同的卡位槽孔内定位。

3.根据权利要求2所述的一种调节型灯具结构,其特征在于:所述避位槽的槽壁上设置有限位凸条;

所述装饰盖的底面设置有卡扣弹片;

所述装饰盖的内壁边沿抵位在所述限位凸条的外侧面,并通过卡扣弹片与卡扣凸点卡扣定位在避位槽内。

4.根据权利要求3所述的一种调节型灯具结构,其特征在于:所述安装件的一端为灯头,所述安装件的另一端一体成型有挂环;

所述轴凸内设置有用于穿线的穿线孔,所述灯头的导线通过穿线孔与光源板电连接;

所述安装件以轴凸为中心旋转180度,使灯头处于灯座的顶面或挂环处于灯座的顶面。

5.根据权利要求1至权利要求4中任意一项所述的一种调节型灯具结构,其特征在于:所述安装件为塑料结构或金属结构体。

一种调节型灯具结构

技术领域

[0001] 本实用新型属于灯具技术领域,具体涉及一种调节型灯具结构。

背景技术

[0002] LED灯具是一种常见的照明及装饰结构,现有技术的LED灯具主要是包括灯座,光源板和透光灯罩组成,并且在一些灯座内是固定有电池盒,用于安装电池,通过电池给光源板供电,但是现有技术的LED灯具其灯座形状是固定的,故而其在使用时安装方式也较为固定,无法实现不同方式的安装使用,故而适用性和实用性受到限制。

发明内容

[0003] 本实用新型的目的是提供结构设置合理且有利于进行调节操作的一种调节型灯具结构。

[0004] 实现本实用新型目的的技术方案是一种调节型灯具结构,包括灯座、光源板、电池盒和透光灯罩,所述光源板固定在所述灯座的底面,所述电池盒处于灯座内,所述透光灯罩与所述灯座卡扣连接,所述灯座的侧壁上部设置有避位槽,所述避位槽内设有装饰盖;

[0005] 所述灯座的顶部设置有第一半圆形槽孔,所述装饰盖的顶面设置有第二半圆形槽孔;

[0006] 所述灯座的顶部设置有安装件,所述安装件可旋转连接在第一半圆形槽孔内,且所述装饰盖卡扣在避位槽内时,第二半圆形槽孔的内壁抵接在安装件的侧面使安装件定位。

[0007] 进一步优选为:所述第一半圆形槽孔的直径两端固定有轴凸;

[0008] 所述安装件的侧壁设置有两个轴孔;

[0009] 所述安装件的侧壁上设有两个卡位槽孔,两个卡位槽孔的连线与两个轴孔的连线相垂直;

[0010] 所述装饰盖的内壁上部设置有卡扣凸点;

[0011] 所述安装件设置在所述半圆形槽孔内,两个所述轴凸分别卡入两个轴孔内,且所述安装件能够以轴凸为中心旋转180度;

[0012] 所述装饰盖在安装件旋转后卡扣在所述避位槽内,且所述卡扣凸点卡扣在不同的卡位槽孔内定位。

[0013] 进一步优选为:所述避位槽的槽壁上设置有限位凸条;

[0014] 所述装饰盖的底面设置有卡扣弹片;

[0015] 所述装饰盖的内壁边沿抵位在所述限位凸条的外侧面,并通过卡扣弹片与卡扣凸点卡扣定位在避位槽内。

[0016] 进一步优选为:所述安装件的一端为灯头,所述安装件的另一端一体成型有挂环;

[0017] 所述轴凸内设置有用于穿线的穿线孔,所述灯头的导线通过穿线孔与光源板电连接;

[0018] 所述安装件以轴凸为中心旋转180度,使灯头处于灯座的顶面或挂环处于灯座的顶面。

[0019] 进一步优选为:所述安装件为塑料结构或金属结构体。

[0020] 本实用新型具有积极的效果:本实用新型的结构设置合理,其在灯座上设置有安装件配合避位槽及避位槽内的装饰盖,在使用时,将装饰盖打开,并可以对安装件进行旋转调节,使安装件的不同端面处于灯座的顶面,从而可以实现不同的连接方式进行安装,具体作为灯头式灯具或吊线灯具使用,同时通过装饰盖进行卡扣,也可以保证安装件旋转调节后的位置平稳性和可靠性,有利于进行调节操作,适用性强且实用性好。

附图说明

[0021] 为了使本实用新型的内容更容易被清楚的理解,下面根据具体实施例并结合附图,对本实用新型作进一步详细的说明,其中:

[0022] 图1为本实用新型的结构示意图;

[0023] 图2为本实用新型的拆分结构示意图;

[0024] 图3为本实用新型中安装件的具体结构示意图;

[0025] 图4为本实用新型中装饰盖的具体结构示意图。

[0026] 附图标记:灯座1、电池盒2、避位槽3、装饰盖4、第一半圆形槽孔5、第二半圆形槽孔6、安装件7、轴凸8、轴孔9、卡位槽孔10、卡扣凸点11、限位凸条12、卡扣弹片13、灯头14、挂环15。

具体实施方式

[0027] 下面将结合本实用新型实施例中的附图,对本实用新型实施例中的技术方案进行清楚、完整地描述,显然,所描述的实施例仅仅是本实用新型一部分实施例,而不是全部的实施例。基于本实用新型中的实施例,本领域普通技术人员在没有做出创造性劳动前提下所获得的所有其他实施例,都属于本实用新型保护的范围。

实施例

[0028] 见图1至图4所示,一种调节型灯具结构,包括灯座1、光源板、电池盒2和透光灯罩,所述光源板固定在所述灯座的底面,所述电池盒处于灯座内,所述透光灯罩与所述灯座卡扣连接,本实施例中,其光源板、电池盒和透光灯罩均为现有技术的结构,只是简单的进行应用,故未详细记载,其灯座和透光灯罩可以为塑料结构体。

[0029] 所述灯座的侧壁上部设置有避位槽3,所述避位槽内设有装饰盖4;本实施例中,其装饰盖与避位槽的形状及大小相配合,所述灯座的顶部设置有第一半圆形槽孔5,所述装饰盖的顶面设置有第二半圆形槽孔6;其中第一半圆形槽孔和第二半圆形槽孔组合成整体圆形孔,用于连接安装件,同时,在实际应用过程中,所述灯座的顶部设置有安装件7,所述安装件可旋转连接在第一半圆形槽孔内,且所述装饰盖卡扣在避位槽内时,第二半圆形槽孔的内壁抵接在安装件的侧面使安装件定位。安装件为塑料结构体也可以为金属结构体,并且其在旋转调节后通过第一半圆形槽孔和第二半圆形槽孔进行抵接定位,从而可以保证旋转调节后的平稳性和可靠性;

[0030] 同时,在实际应用过程中,所述第一半圆形槽孔的直径两端固定有轴凸8;其轴凸主要是设置在靠近避位槽的边沿处,所述安装件的侧壁设置有两个轴孔9;所述安装件的侧壁上设有两个卡位槽孔10,两个卡位槽孔的连线与两个轴孔的连线相垂直;其卡位槽孔可以为圆形孔、长方形孔等,在所述装饰盖的内壁上部设置有卡扣凸点11;在安装时,所述安装件设置在所述半圆形槽孔内,两个所述轴凸分别卡入两个轴孔内,且所述安装件能够以轴凸为中心旋转180度;所述装饰盖在安装件旋转后卡扣在所述避位槽内,且所述卡扣凸点卡扣在不同的卡位槽孔内定位。在旋转后通过卡扣凸点配合卡位槽孔可以保证安装件旋转调节后的位置平稳,不容易出现晃动或移位的情况;

[0031] 同时在实际应用过程中,所述避位槽的槽壁上设置有限位凸条12;所述装饰盖的底面设置有卡扣弹片13;所述装饰盖的内壁边沿抵位在所述限位凸条的外侧面,并通过卡扣弹片与卡扣凸点卡扣定位在避位槽内。采用上述结构,可以提高装饰盖安装的便捷性和平稳性,同时也可以通过限位凸条进行限位,防止其脱落或移位。

[0032] 所述安装件7的一端为灯头14,所述安装件的另一端一体成型有挂环15;所述轴凸内设置有用于穿线的穿线孔,所述灯头的导线通过穿线孔与光源板电连接;所述安装件以轴凸为中心旋转180度,使灯头处于灯座的顶面或挂环处于灯座的顶面。其通过圆形通孔可以连接在杆体等结构上进行使用,也可以通过挂环进行悬挂或提拉使用,在实际应用过程中,当安装件的灯头伸出灯座1的顶面时,可以做为一般情况的灯头灯具使用,当安装件旋转时,其挂环伸出灯座的顶面时,其可以做为吊线灯使用,有利于提高使用的便捷性,提高其适用范围。

[0033] 本实用新型具有积极的效果:本实用新型的结构设置合理,其在灯座上设置有安装件配合避位槽及避位槽内的装饰盖,在使用时,将装饰盖打开,并可以对安装件进行旋转调节,使安装件的不同端面处于灯座的顶面,从而可以实现不同的连接方式进行安装,具体作为灯头式灯具或吊线灯具使用,同时通过装饰盖进行卡扣,也可以保证安装件旋转调节后的位置平稳性和可靠性,有利于进行调节操作,适用性强且实用性好。

[0034] 本实施例中使用的标准零件可以从市场上直接购买,而根据说明书记载的非标准结构部件,也可以直接根据现有的技术常识毫无疑义的加工得到,同时各个零部件的连接方式采用现有技术中成熟的常规手段,而机械、零件及设备均采用现有技术中常规的型号,故在此不再作出具体叙述。

[0035] 显然,本实用新型的上述实施例仅仅是为清楚地说明本实用新型所作的举例,而并非是对本实用新型的实施方式的限定。对于所属领域的普通技术人员来说,在上述说明的基础上还可以做出其它不同形式的变化或变动。这里无需也无法对所有的实施方式予以穷举。而这些属于本实用新型的实质精神所引伸出的显而易见的变化或变动仍属于本实用新型的保护范围。

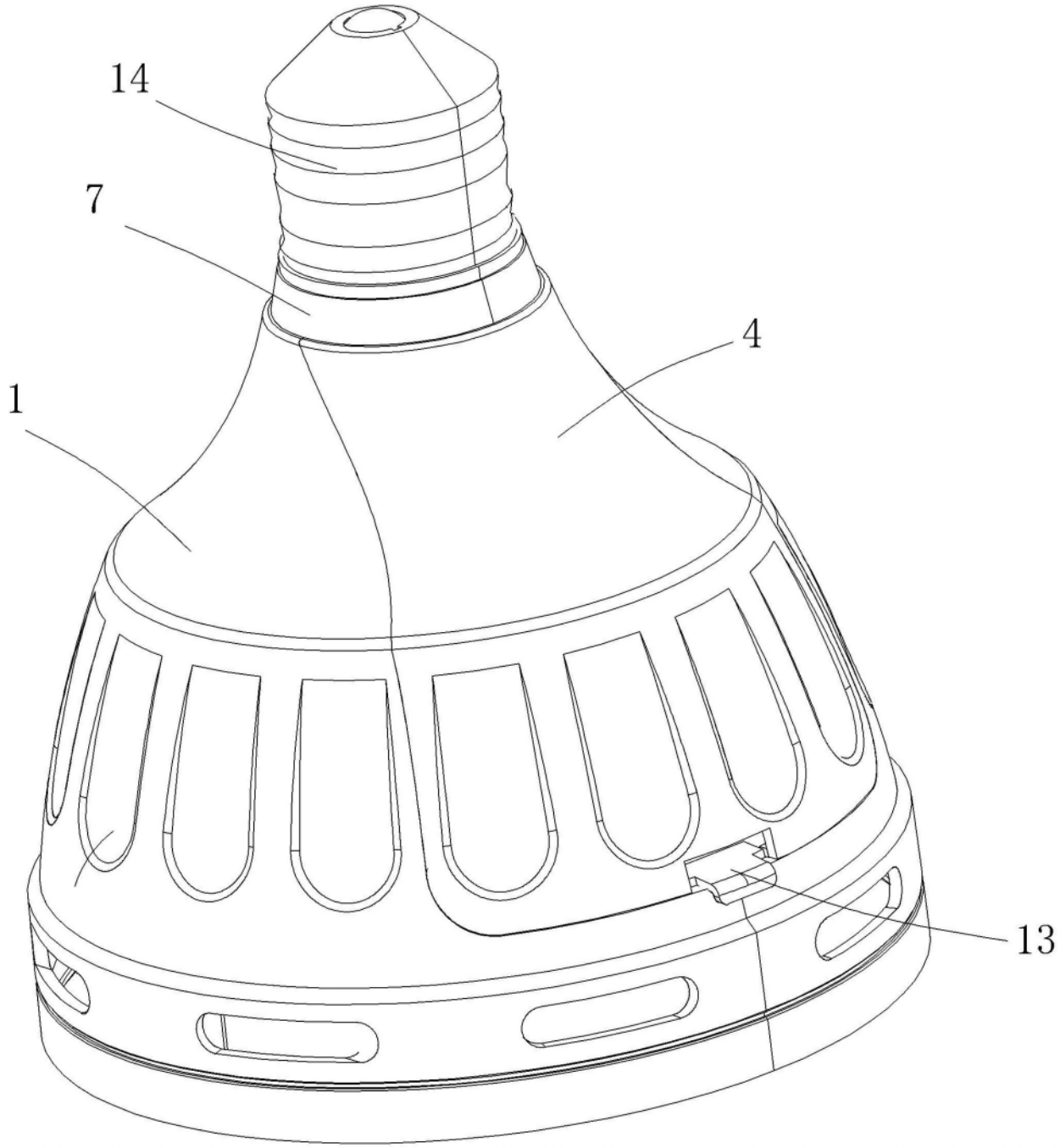

图 1

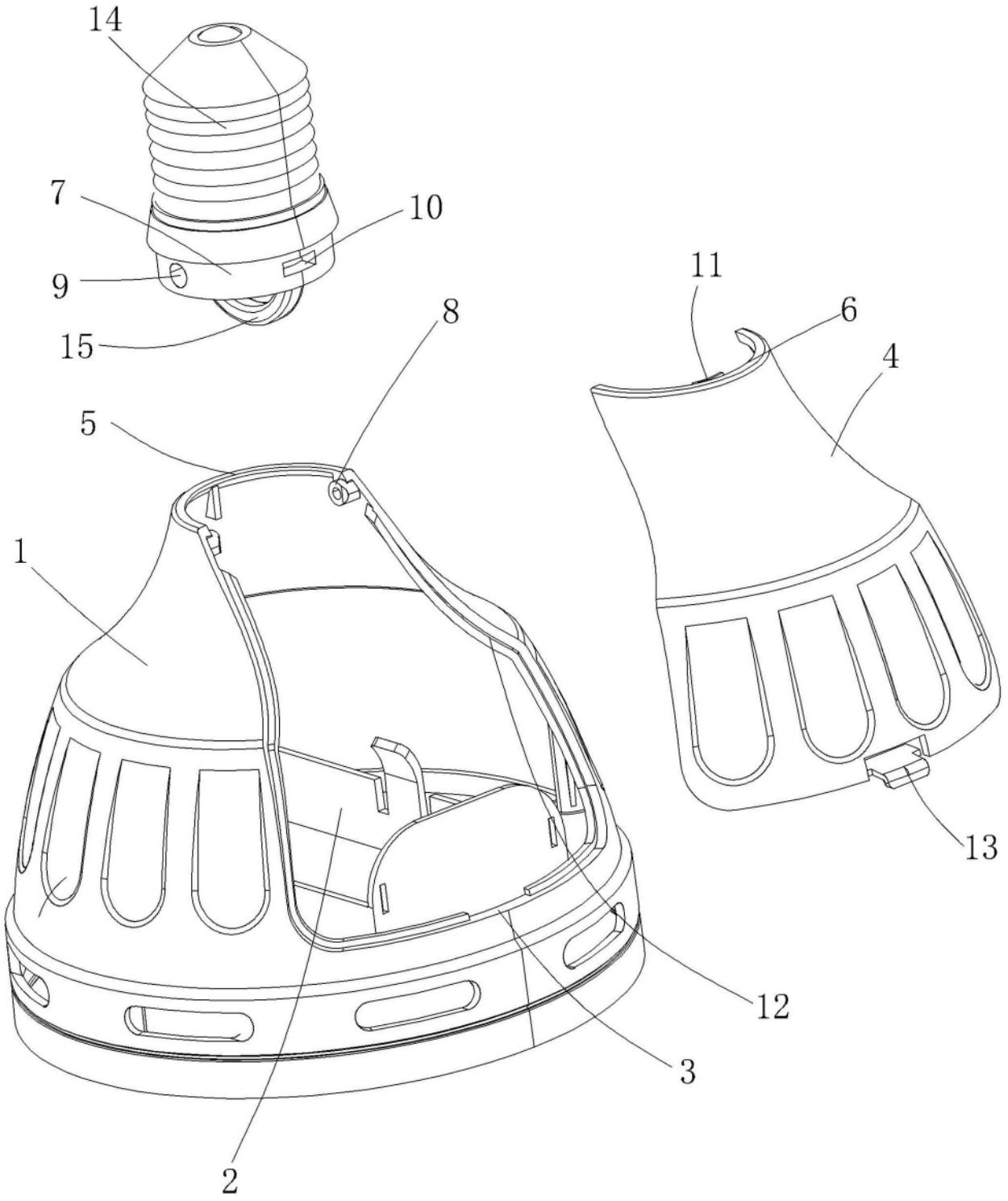

图 2

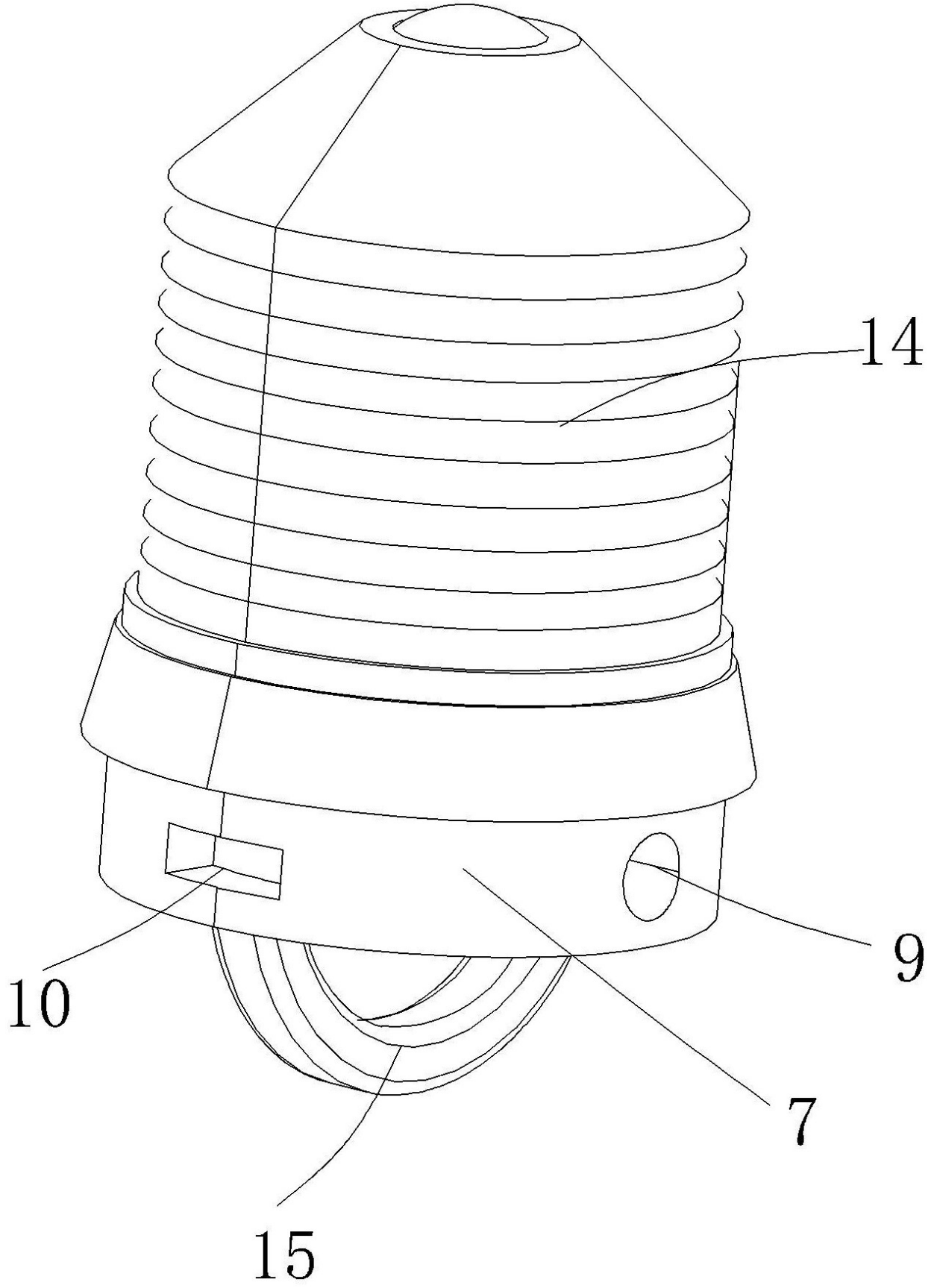

图 3

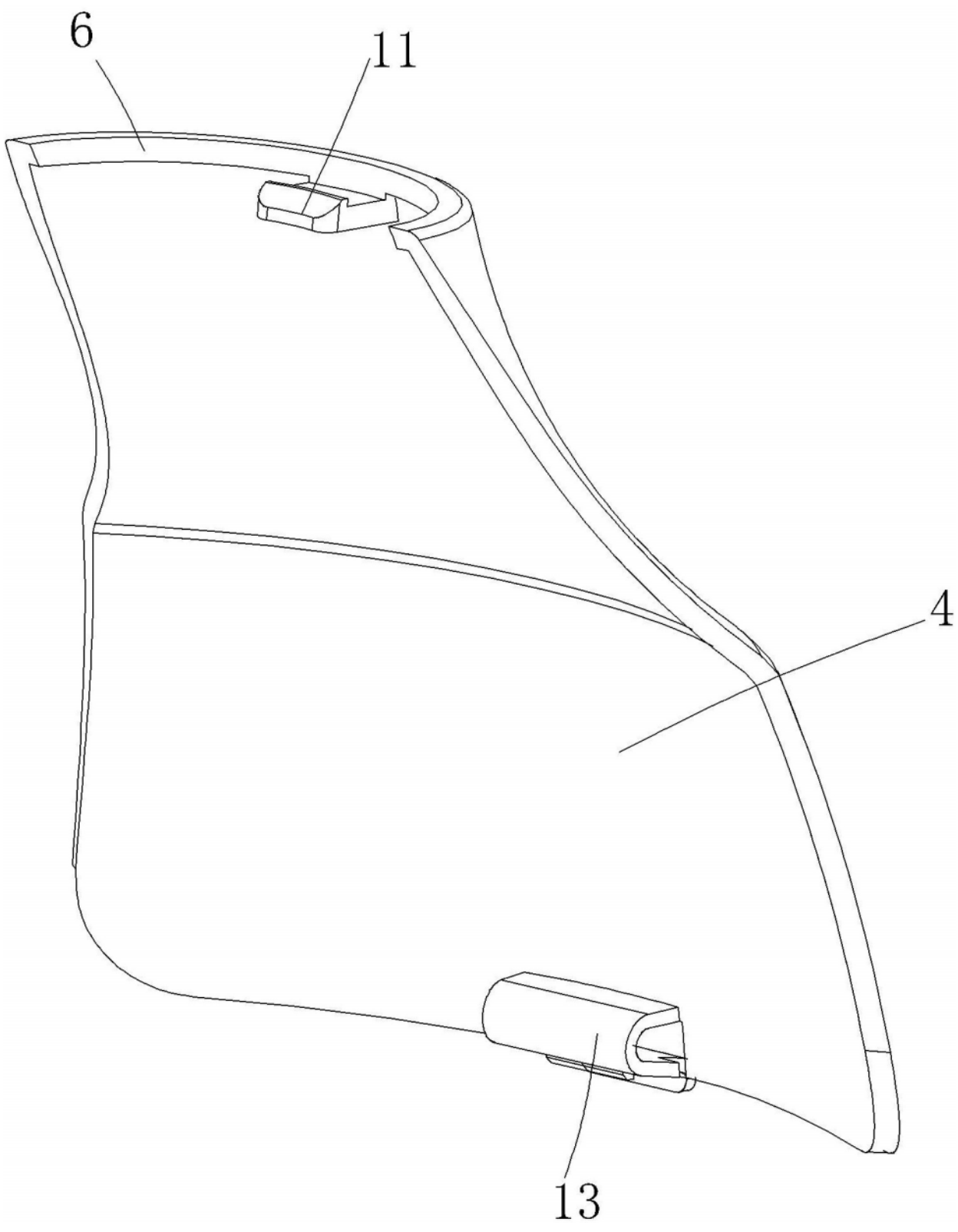

图 4