(19)中华人民共和国国家知识产权局

(12)实用新型专利

(10)授权公告号 CN 209990288 U
(45)授权公告日 2020.01.24

(21)申请号 201920270009.2

(22)申请日 2019.03.04

(73)专利权人 弘安新能源汽车有限公司
地址 221000 江苏省徐州市铜山区高新技术产业开发区连城路5号

(72)发明人 高俊阳

(74)专利代理机构 徐州市三联专利事务所 32220
代理人 周爱芳

(51)Int.Cl.
E05B 85/10(2014.01)

权利要求书1页 说明书2页 附图2页

(54)实用新型名称

一种新型车门拉手盒防滑结构

(57)摘要

本实用新型属于汽车零部件技术领域，具体涉及一种新型车门拉手盒防滑结构，拉手盒正面的凹槽内设有防滑筋，防滑筋由拉手盒的凹槽下方侧壁向上延伸；防滑筋与拉手盒一体化成型。增设的防滑筋既可以满足手触摸拉手盒时不易手滑，能够轻易的将门开关，还使得拉手盒的整体壁厚得到提升，进而使得位于拉手盒背面的加强筋的厚度得以增加，使得整体结构强度得到加强。

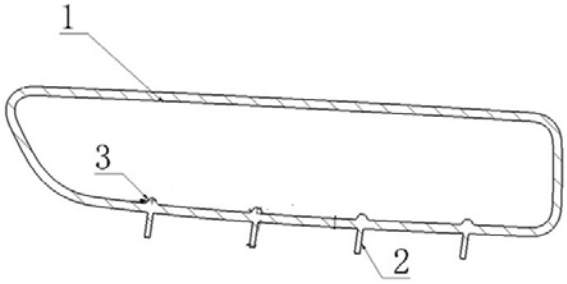

CN 209990288 U

1.一种新型车门拉手盒防滑结构,其特征在于:拉手盒(1)正面的凹槽(1-1)内设有防滑筋(3),防滑筋(3)由拉手盒(1)的凹槽(1-1)下方侧壁向上延伸;防滑筋(3)与拉手盒(1)一体化成型。

2.根据权利要求1所述的一种新型车门拉手盒防滑结构,其特征在于:所述的防滑筋(3)靠近凹槽(1-1)下方侧壁的中部设有均匀四条。

3.根据权利要求2所述的一种新型车门拉手盒防滑结构,其特征在于:四条所述的防滑筋(3)与位于拉手盒(1)背面的四根加强筋(2)由拉手盒(1)正面朝拉手盒(1)背面的投影位置相对应。

一种新型车门拉手盒防滑结构

技术领域

[0001] 本实用新型属于汽车零部件技术领域,具体涉及一种新型车门拉手盒防滑结构。

背景技术

[0002] 近年来,随着国内汽车保有量的大幅上升,人们针对汽车的要求逐渐精细化,对汽车感官设计提出了更高的要求,特别是人机舒适性上要求更是细腻。普通的门把手没有防滑结构,开关门时手感较差,且容易手滑,不便开关。还有普通车门拉手盒壁厚2.5mm,适用加强筋壁厚为0.8mm,超过0.8mm,产品表面缩水风险大大增加,壁厚0.8mm加强筋强度较弱,无法满足加强作用。

发明内容

[0003] 为了克服上述现有技术的不足之处,本实用新型提供一种新型车门拉手盒防滑结构。

[0004] 本实用新型是通过如下技术方案实现的:一种新型车门拉手盒防滑结构,拉手盒正面的凹槽内设有防滑筋,防滑筋由拉手盒的凹槽下方侧壁向上延伸;防滑筋与拉手盒一体化成型。

[0005] 进一步地,所述的防滑筋靠近凹槽下方侧壁的中部设有均匀四条。

[0006] 进一步地,四条所述的防滑筋与位于拉手盒背面的四根加强筋由拉手盒正面朝拉手盒背面的投影位置相对应。

[0007] 本实用新型的有益效果是:增设的防滑筋既可以满足手触摸拉手盒时不易手滑,能够轻易的将门开关,还使得拉手盒的整体壁厚得到提升,进而使得位于拉手盒背面的加强筋的厚度得以增加,使得整体结构强度得到加强。

附图说明

[0008] 图1为本实用新型正面视图;

[0009] 图2为本实用新型背面视图;

[0010] 图3为本实用新型沿着加强筋端面的剖视图;

[0011] 图中,1、拉手盒,2、加强筋,3、防滑筋。

具体实施方式

[0012] 下面根据附图和实施例对本实用新型进一步说明。

[0013] 一种新型车门拉手盒防滑结构,拉手盒1正面的凹槽1-1内设有防滑筋3,防滑筋3由拉手盒1的凹槽1-1下方侧壁向上延伸;防滑筋3与拉手盒1一体化成型。

[0014] 进一步地,所述的防滑筋3靠近凹槽1-1下方侧壁的中部设有均匀四条。

[0015] 进一步地,四条所述的防滑筋3与位于拉手盒1背面的四根加强筋2由拉手盒1正面朝拉手盒1背面的投影位置相对应。加强筋位置壁厚4mm(由拉手盒1的正面朝拉手盒1的背

面方向为壁厚;拉手盒凹槽1-1的壁厚2.5mm+防滑筋壁厚1.5mm),按常规设计经验,改性PP材料加强筋厚度为本体壁厚1/3,即加强筋厚度由原0.8mm可增加到1.2mm,产品表面无缩水风险,增加了加强筋强度。

[0016] 本实用新型通过增设的防滑筋既可以满足手触摸拉手盒时不易手滑,能够轻易的将门开关,还使得拉手盒的整体壁厚得到提升,进而使得位于拉手盒背面的加强筋的厚度得以增加,使得整体结构强度得到加强。

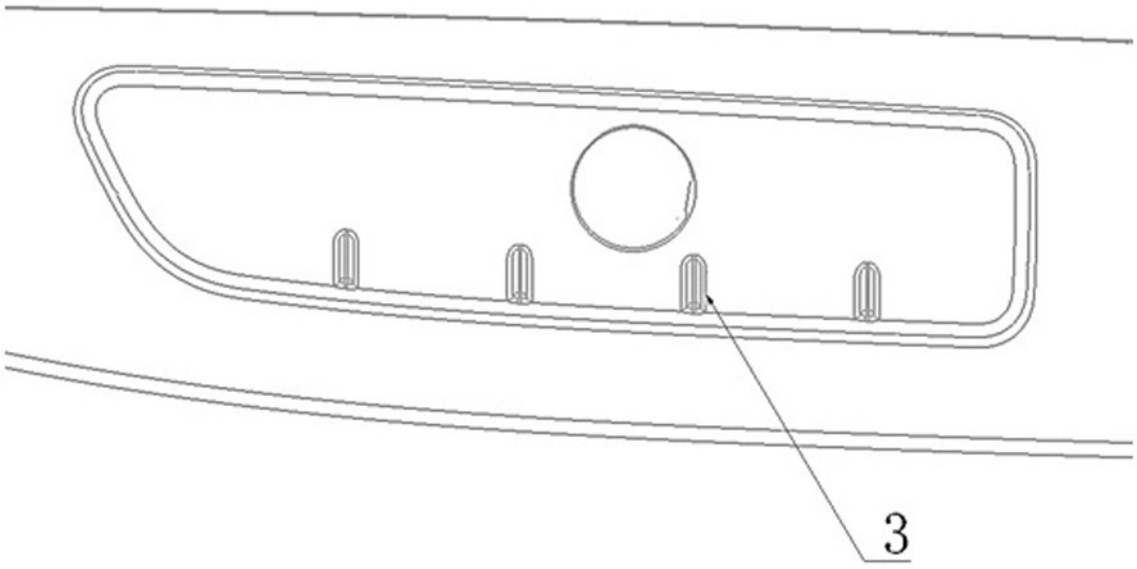

图1

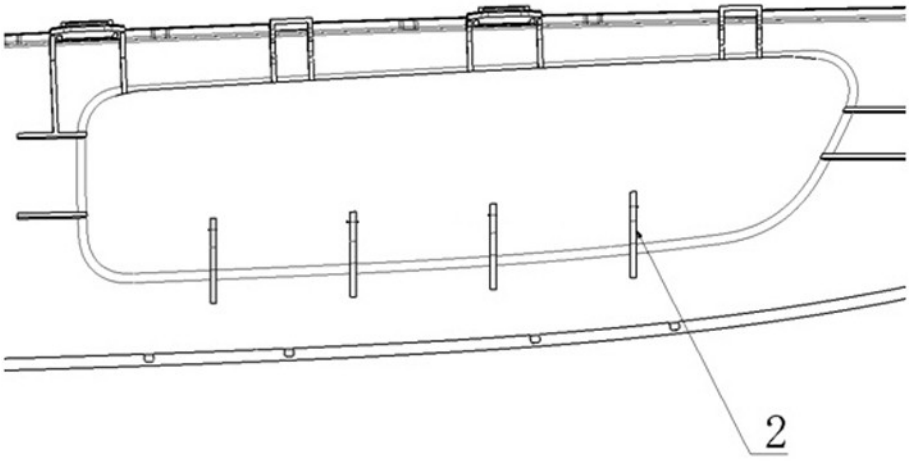

图2

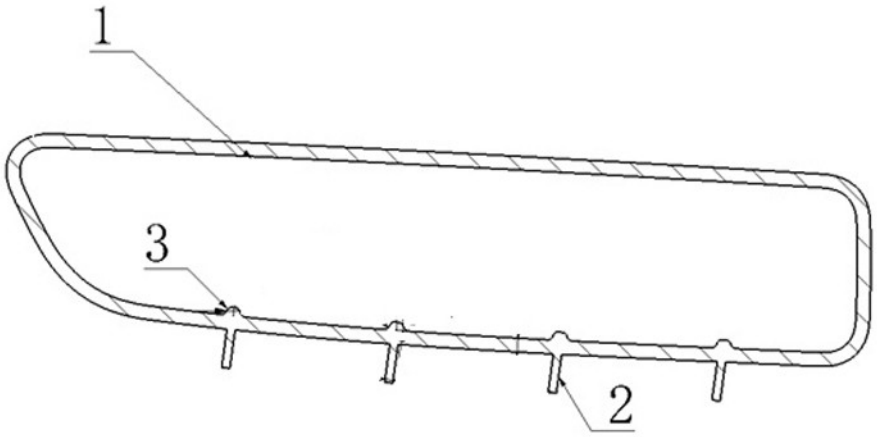

图3