(19)中华人民共和国国家知识产权局

(12)实用新型专利

(10)授权公告号 CN 203290834 U
(45)授权公告日 2013.11.20

(21)申请号 201320367366.3

(22)申请日 2013.06.25

(73)专利权人 石盛华
地址 364313 福建省龙岩市武平县武东乡远明村

(72)发明人 石富华 石盛华

(51)Int.Cl.
A47K 11/04(2006.01)

权利要求书1页 说明书2页 附图1页

(54)实用新型名称

一种坐便器

(57)摘要

本实用新型公开了一种坐便器，包括由一个挡板、两个侧板、一个坐板、四个座脚组成的坐凳，在坐凳的坐板上具有一个形状为“0”型的架体，所述的架体上包含和架体相同“0”型的上盖，在架体的下方具有和座脚相同高度的支撑脚，且架体和上盖通过合页连接。使用时，掀开上盖，将垃圾袋套在架体上，然后放下上盖，将垃圾袋压在架体上，上盖上的固定柱将部分垃圾袋压入到固定孔中，将垃圾袋固定住，从而老人或小孩可以坐上坐便器进行方便。本实用新型一种坐便器，方便移动，使用完毕，可以直接将大便垃圾打包取走，能够有效地的解决行动不便的老人和小孩上厕所的问题。

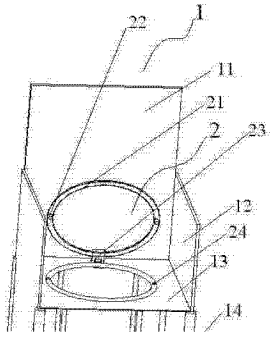

CN 203290834 U

1. 一种坐便器，包括由一个挡板（11）、两个侧板（12）、一个坐板（13）、四个座脚（14）组成的坐凳（1），其特征在于：在坐凳（1）的坐板（13）上具有一个形状为“0”型的架体（2），所述的架体（2）上包含和架体（2）相同“0”型的上盖（21），在架体（2）的下方具有和座脚（14）相同高度的支撑脚（25），且架体（2）和上盖（21）通过合页（23）连接。

2. 根据权利要求 1 所述的一种坐便器，其特征在于：所述的架体（2）上还包含一对称的固定孔（24）。

3. 根据权利要求 1 所述的一种坐便器，其特征在于：所述的上盖（21），还包括一对称的固定柱（22）和架体（2）的固定孔（24）相配合。

一种坐便器

技术领域

[0001] 本实用新型涉及家庭卫生用品，尤其涉及一种坐便器。

背景技术

[0002] 在家庭生活中，上厕所一般在卫生间马桶上解决，但对行动不便的老人和小孩，上厕所特别是在夜间上厕所一种比较麻烦的事情。

发明内容

[0003] 本实用新型的目的在于提供一种坐便器，以解决行动不便的老人和小孩上厕所难得问题。

[0004] 本实用新型是这样实现的：一种坐便器，包括由一个挡板(11)、两个侧板(12)、一个坐板(13)、四个座脚(14)组成的坐凳(1)，其特征在于：在坐凳(1)的坐板(13)上具有一个形状为“0”型的架体(2)，所述的架体(2)上包含和架体(2)相同“0”型的上盖(21)，在架体(2)的下方具有和座脚(14)相同高度的支撑脚(25)，且架体(2)和上盖(21)通过合页(23)连接。

[0005] 进一步地，所述的架体(2)上还包含一对称的固定孔(24)。

[0006] 进一步地，所述的上盖(21)，还包括一对称的固定柱(22)和架体(2)的固定孔(24)相配合。

[0007] 使用时，掀开上盖(21)，将垃圾袋套在架体(2)上，然后放下上盖(21)，将垃圾袋压在架体(2)上，上盖(21)上的固定柱(22)将部分垃圾袋压入到固定孔(24)中，将垃圾袋固定住，从而老人或小孩可以坐上坐便器进行方便。

[0008] 本实用新型一种坐便器，方便移动，使用完毕，可以直接将大便垃圾打包取走，能够有效地的解决行动不便的老人和小孩上厕所的问题。

附图说明

[0009] 图 1 为本实用新型坐便器立体示意图。

[0010] 其中：1- 坐凳、11- 挡板、12- 侧板、13- 坐板、14- 座脚、2- 架体、21- 上盖、22- 固定柱、23- 合页、24- 固定孔、25- 支撑脚。

具体实施方式

[0011] 参照图 1，本实用新型一种坐便器，包括由一个挡板(11)、两个侧板(12)、一个坐板(13)、四个座脚(14)组成的坐凳(1)，在坐凳(1)的坐板(13)上具有一个形状为“0”型的架体(2)，架体(2)上包含和架体(2)相同“0”型的上盖(21)，在架体(2)的下方具有和座脚(14)相同高度的支撑脚(25)，架体(2)和上盖(21)通过合页(23)连接，上盖(21)相对于架体(2)可以掀开。

[0012] 使用时，掀开上盖(21)，将垃圾袋套在架体(2)上，然后放下上盖(21)，将垃圾袋

压在架体(2)上,上盖(21)上的固定柱(22)将部分垃圾袋压入到固定孔(24)中,将垃圾袋固定住,从而老人或小孩可以坐上坐便器进行方便。

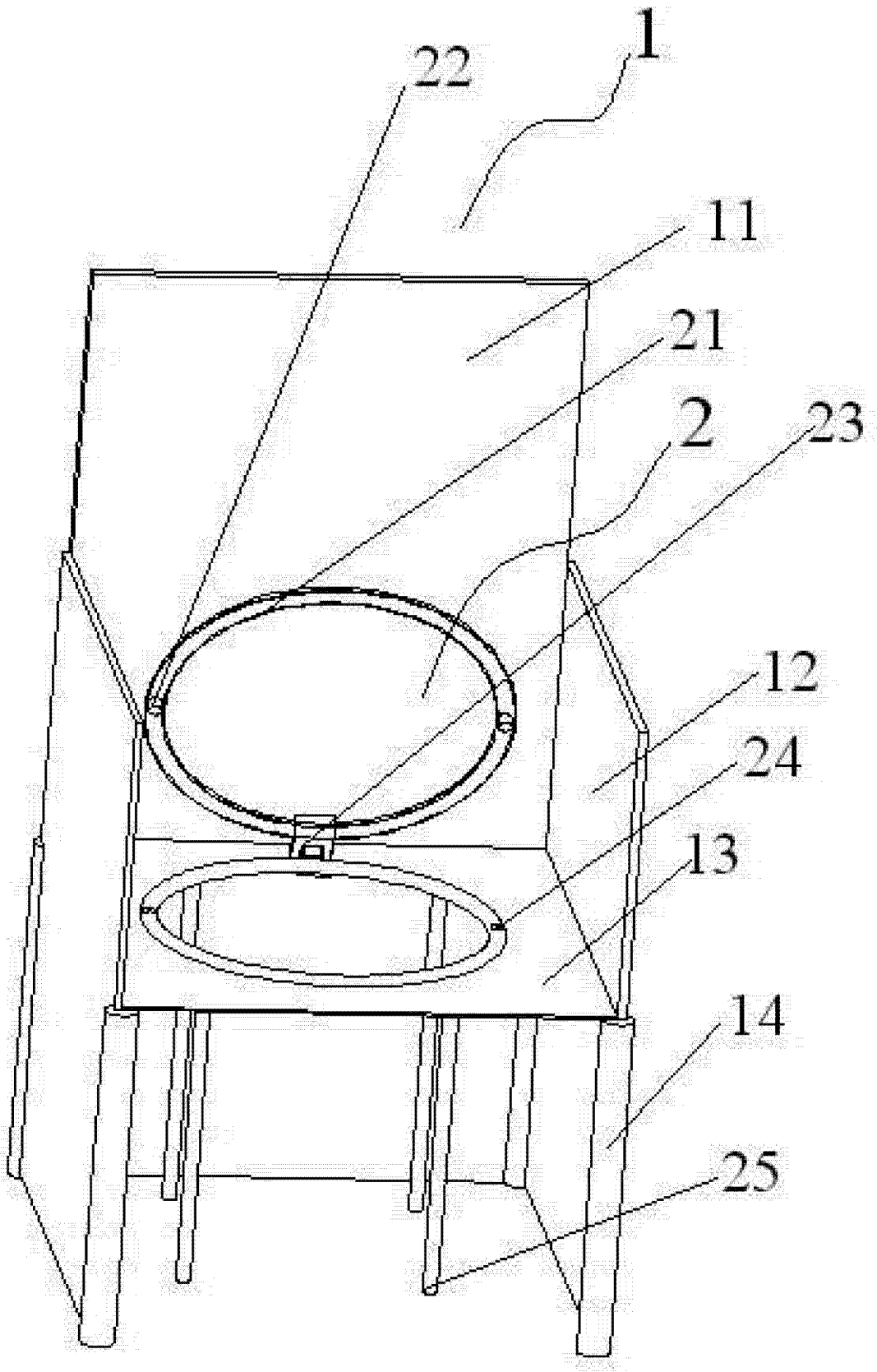

图 1