(19)中华人民共和国国家知识产权局

(12)实用新型专利

(10)授权公告号 CN 206024566 U
(45)授权公告日 2017.03.22

(21)申请号 201621029065.X

(22)申请日 2016.08.31

(73)专利权人 天津市腾源畜牧养殖有限公司
地址 300277 天津市滨海新区大港中塘镇甜水井村西

(72)发明人 黄战胜 冯军情 郝丽君

(74)专利代理机构 天津合志慧知识产权代理事务所(普通合伙) 12219
代理人 陈松

(51)Int.Cl.
A01F 29/02(2006.01)
A01F 29/09(2010.01)

权利要求书1页 说明书3页 附图2页

(54)实用新型名称

一种畜牧用饲料粉碎机

(57)摘要

本实用新型提供了一种畜牧用饲料粉碎机，包括入料单元、粉碎单元、过滤单元和出料单元；所述粉碎单元包括机壳和转刀，所述机壳包括前机壳和后机壳，所述前机壳和后机壳的一侧分别设有锁定块，所述锁定块上开有锁定孔，通过锁定孔，所述前机壳和后机壳螺栓连接；所述转刀上均有设有刀片，且该转刀固定连接在所述后机壳上。本实用新型所述的畜牧用饲料粉碎采用了惯量较大刚度较强的所述转轮刀，所述转轮刀的刀片边缘产生强大的剪切力，从而粉碎坚硬骨骼，制成营养价值高的饲料，而筛网的作用在于过滤未粉碎完全的坚硬骨骼，以免对牲畜造成伤害，并且所述新型硬质饲料粉碎机结构简单，易于制造，且制粉效率高。

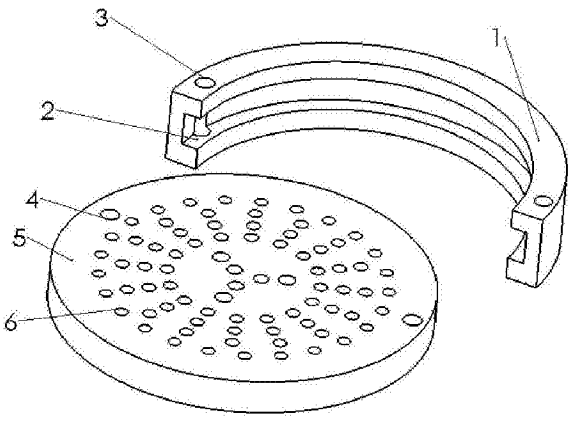

CN 206024566 U

1.一种畜牧用饲料粉碎机，其特征在于：包括入料单元、粉碎单元、过滤单元和出料单元；

所述粉碎单元包括机壳和转刀(12)，所述机壳包括前机壳(8)和后机壳(7)，所述前机壳(8)和后机壳(7)的一侧分别设有锁定块(9)，所述锁定块(9)上开有锁定孔(10)，通过锁定孔(10)，所述前机壳(8)和后机壳(7)螺栓连接；所述转刀(12)上均有设有刀片(13)，且该转刀(12)固定连接在所述后机壳(7)上；

所述过滤单元包括过滤箱(14)，该过滤箱(14)内部固定有筛架(1)，该筛架(1)上安装有筛网(5)，所述筛网(5)上均匀设有筛孔(6)。

2.根据权利要求1所述的畜牧用饲料粉碎机，其特征在于：所述入料单元为漏斗。

3.根据权利要求2所述的畜牧用饲料粉碎机，其特征在于：所述漏斗的下端攻有螺纹，所述机壳上部开有漏斗安装孔(11)，该漏斗安装孔(11)内侧攻有与所述漏斗下端上螺纹相匹配的螺纹。

4.根据权利要求1所述的畜牧用饲料粉碎机，其特征在于：所述出料单元为向下倾斜的斜板，该斜板上开有出料槽(16)。

5.根据权利要求1所述的畜牧用饲料粉碎机，其特征在于：所述筛架(1)为半圆形，其上开有与所述筛网(5)相匹配的安装槽(2)，所述筛网(5)通过所述安装槽(2)插入所述筛架(1)。

6.根据权利要求1所述的畜牧用饲料粉碎机，其特征在于：所述筛架(1)上开有筛架安装孔(3)，且所述筛网(5)上开有与所述筛架安装孔(3)相匹配的筛网安装孔(4)，通过所述所述筛架安装孔(3)和筛网安装孔(4)，所述筛架(1)和筛网(5)螺栓固定连接。

7.根据权利要求1所述的畜牧用饲料粉碎机，其特征在于：所述机壳的内壁上均匀设有若干个凸起。

一种畜牧用饲料粉碎机

技术领域

[0001] 本实用新型属于畜牧领域，尤其是涉及一种畜牧用饲料粉碎机。

背景技术

[0002] 改革开放以来，中国畜牧业生产基础条件不断改善、生产方式快速转变，畜牧业综合生产能力和保障市场有效供应能力不断加强。2010年中国肉类、禽蛋产量均居世界第一位，奶类产量居世界第三位。随着产量的增长，中国人均畜产品占有量也持续上升，1978年，全国人均肉、蛋、奶占有量分别只有9.1公斤、2.4公斤和1.0公斤，到2010年，人均占有量已分别达到45.8公斤、20.7公斤和26.7公斤，分别是1978年的5.0倍、8.6倍和26.7倍。2010年，我国城市居民仍处在稳步增加动物性食品消费的“上升”阶段，特别是牛羊肉、禽肉、液态奶和乳制品、水产品，还将出现迅速增加的态势。而随着广大农村居民收入增加，肉类和蛋类消费将会出现一个迅速增长的阶段。农村奶类消费现实需求的出现可能会晚一些年，但其潜力会更大。总体而言，未来15-20年内，中国居民的畜产品消费将进入稳定增长时期。我国畜牧业的发展仍具有较大的发展潜力。“十二五”期间畜牧业综合生产能力将显著增强，规模化、标准化、产业化程度进一步提高。预计到2015年，肉、蛋、奶产量分别达到8500万吨、2900万吨和5000万吨，羊毛产量达到43万吨，畜牧业产值占农林牧渔业总产值的比重达到36％。畜牧业良好的发展前景将继续带动兽药行业稳步向前发展。其中羊养殖占畜牧业中一个非常重要的位置，在羊养殖的过程中，常常出现一些问题，比如饲料粉碎研磨不细致且损坏机器的问题。

发明内容

[0003] 有鉴于此，本实用新型旨在提出一种畜牧用饲料粉碎机，以解决饲料粉碎研磨不细致且损坏机器的问题。

[0004] 为达到上述目的，本实用新型的技术方案是这样实现的：

[0005] 一种畜牧用饲料粉碎机，包括入料单元、粉碎单元、过滤单元和出料单元；

[0006] 所述粉碎单元包括机壳和转刀，所述机壳包括前机壳和后机壳，所述前机壳和后机壳的一侧分别设有锁定块，所述锁定块上开有锁定孔，通过锁定孔，所述前机壳和后机壳螺栓连接；所述转刀上均有设有刀片，且该转刀固定连接在所述后机壳上；

[0007] 所述过滤单元包括过滤箱，该过滤箱内部固定有筛架，该筛架上安装有筛网，所述筛网上均匀设有筛孔。

[0008] 进一步的，所述入料单元为漏斗。

[0009] 进一步的，所述漏斗的下端攻有螺纹，所述机壳上部开有漏斗安装孔，该漏斗安装孔内侧攻有与所述漏斗下端上螺纹相匹配的螺纹。

[0010] 进一步的，所述出料单元为向下倾斜的斜板，该斜板上开有出料槽。

[0011] 进一步的，所述筛架为半圆形，其上开有与所述筛网相匹配的安装槽，所述筛网通过所述安装槽插入所述筛架。

[0012] 进一步的，所述筛架上开有筛架安装孔，且所述筛网上开有与所述筛架安装孔相匹配的筛网安装孔。通过所述所述筛架安装孔和筛网安装孔，所述筛架和筛网螺栓固定连接。

[0013] 进一步的，所述机壳的内壁上均匀设有若干个凸起。

[0014] 相对于现有技术，本实用新型所述的畜牧用饲料粉碎机具有以下优势：

[0015] 本实用新型所述的畜牧用饲料粉碎机采用了惯量较大刚度较强的所述转轮刀，所述转轮刀的刀片边缘产生强大的剪切力，从而粉碎坚硬骨骼，制成营养价值高的饲料，而筛网的作用在于过滤未粉碎完全的坚硬骨骼，以免对牲畜造成伤害，并且所述新型硬质饲料粉碎机结构简单，易于制造，且制粉效率高。

附图说明

[0016] 构成本实用新型的一部分的附图用来提供对本实用新型的进一步理解，本实用新型的示意性实施例及其说明用于解释本实用新型，并不构成对本实用新型的不当限定。在附图中：

[0017] 图1为本实用新型实施例所述的畜牧用饲料粉碎机结构示意图；

[0018] 图2为本实用新型实施例所述的畜牧用饲料粉碎机筛架结构示意图。

[0019] 附图标记说明：

[0020] 1-筛架，2-安装槽，3-筛架安装孔，4-筛网安装孔，5-筛网，6-筛孔，7-后机壳，8-前机壳，9-锁定块，10-锁定孔，11-漏斗安装孔，12-转刀，13-刀片，14-过滤箱，15-出料单元，16-出料槽。

具体实施方式

[0021] 需要说明的是，在不冲突的情况下，本实用新型中的实施例及实施例中的特征可以相互组合。

[0022] 如图1所示，一种畜牧用饲料粉碎机，包括入料单元、粉碎单元、过滤单元和出料单元；

[0023] 所述粉碎单元包括机壳和转刀12，所述机壳包括前机壳8和后机壳7，机壳不是一体式的，是可以拆卸的，这样比较方便清理内部。所述前机壳8和后机壳7的一侧分别设有锁定块9，所述锁定块9上开有锁定孔10，通过锁定孔10，所述前机壳8和后机壳7螺栓连接；所述转刀12上均有设有刀片13，且该转刀12固定连接在所述后机壳7上；转刀转起对饲料进行粉碎。

[0024] 所述过滤单元包括过滤箱14，该过滤箱14内部固定有筛架1，该筛架1上安装有筛网5，所述筛网5上均匀设有筛孔6，对粉碎之后的饲料进行过滤，防止大块骨头卡在牲畜喉咙。

[0025] 所述入料单元为漏斗。

[0026] 所述漏斗的下端攻有螺纹，所述机壳上部开有漏斗安装孔11，该漏斗安装孔11内侧攻有与所述漏斗下端上螺纹相匹配的螺纹。漏斗通过螺纹安装在所述机壳上。

[0027] 所述出料单元为向下倾斜的斜板，该斜板上开有出料槽16，过滤后的饲料通过出料槽16输送出来。

[0028] 如图2所示，所述筛架1为半圆形，其上开有与所述筛网5相匹配的安装槽2，所述筛网5通过所述安装槽2插入所述筛架1，这样可以更换各种孔径的筛网5。

[0029] 所述筛架1上开有筛架安装孔3，且所述筛网5上开有与所述筛架安装孔3相匹配的筛网安装孔4。通过所述所述筛架安装孔3和筛网安装孔4，所述筛架1和筛网5螺栓固定连接。

[0030] 所述机壳的内壁上均匀设有若干个凸起，与转刀12配合，可将饲料研磨更加细碎。

[0031] 本实用新型所述的畜牧用饲料粉碎机采用了惯量较大刚度较强的所述转轮刀，所述转轮刀的刀片边缘产生强大的剪切力，从而粉碎坚硬骨骼，制成营养价值高的饲料，而筛网的作用在于过滤未粉碎完全的坚硬骨骼，以免对牲畜造成伤害，并且所述新型硬质饲料粉碎机结构简单，易于制造，且制粉效率高。

[0032] 以上所述仅为本实用新型的较佳实施例而已，并不用以限制本实用新型，凡在本实用新型的精神和原则之内，所作的任何修改、等同替换、改进等，均应包含在本实用新型的保护范围之内。

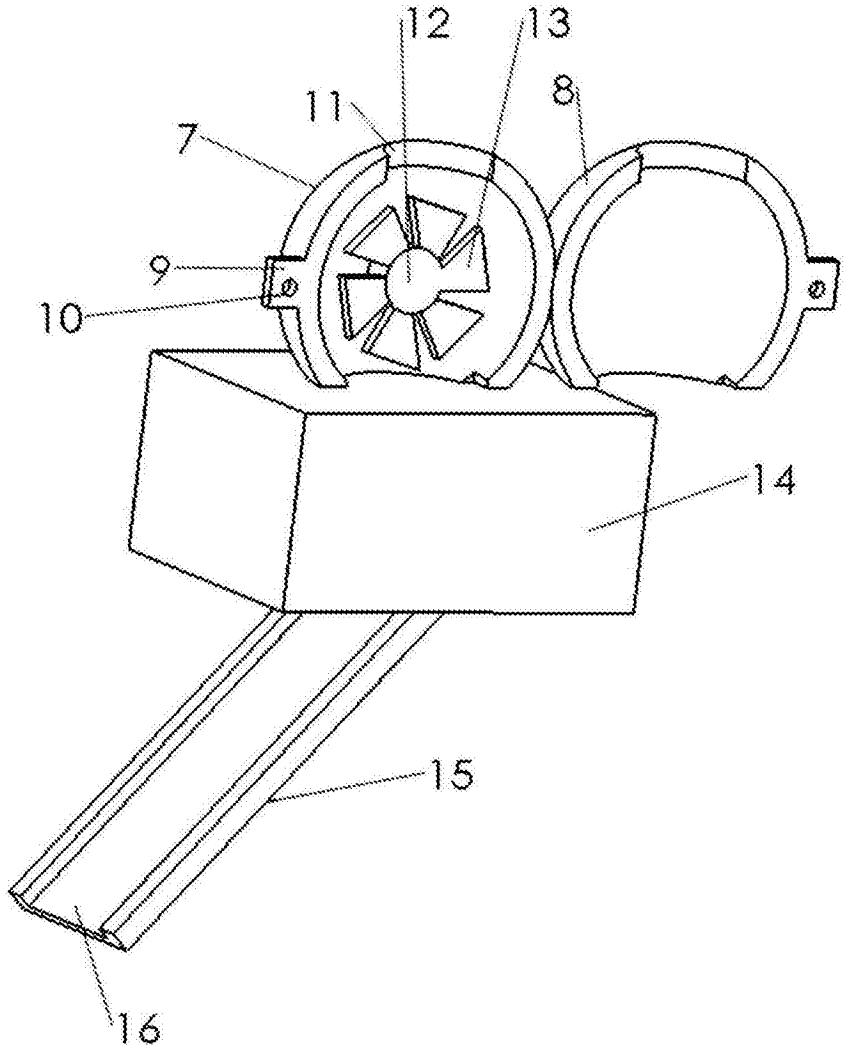

图1

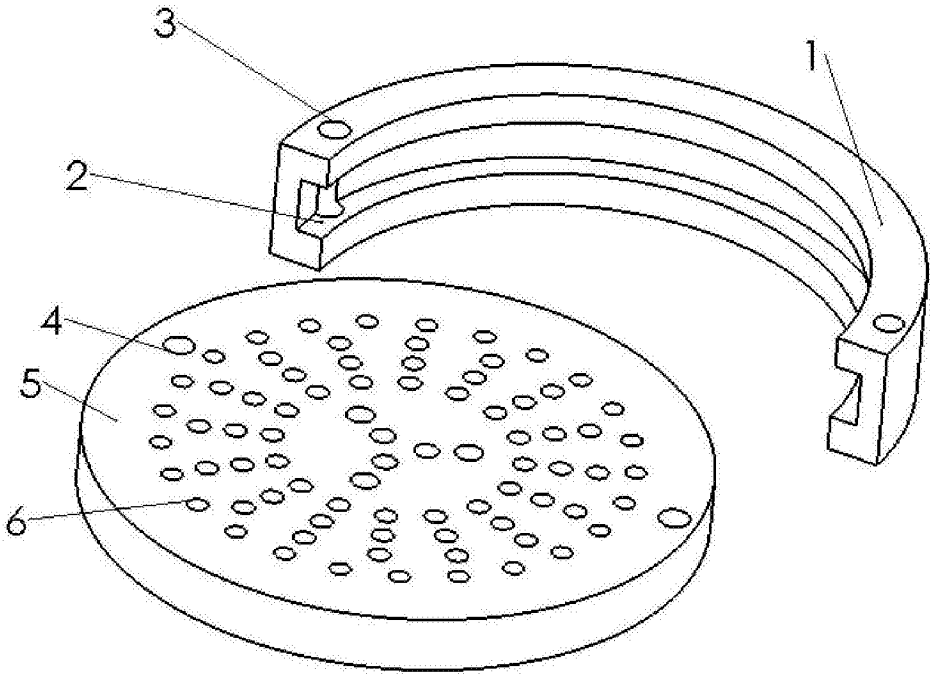

图2