[19] 中华人民共和国国家知识产权局

[51] Int. Cl.
A61B 17/3211 (2006.01)

[12] 实用新型专利说明书

专利号 ZL 200820115685.4

[45] 授权公告日 2009 年 8 月 26 日

[11] 授权公告号 CN 201295270Y

[22] 申请日 2008.11.24

[21] 申请号 200820115685.4

[73] 专利权人 王法钊

地址 273500 山东省邹城市千泉路 59 号邹城市人民医院神经外科

[72] 发明人 王法钊

权利要求书 1 页 说明书 2 页 附图 1 页

[54] 实用新型名称

神经外科显微手术刀

[57] 摘要

神经外科显微手术刀，属于医疗用具技术领域。本实用新型的技术方案是：包括刀柄和刀体，其特征是在刀柄上段两侧分别设有拇指环和中指环。本实用新型结构简单，使用方便，在给病人进行显微手术操作时把持刀柄简单、控制灵活、操作精细，减轻了医务人员的工作难度。

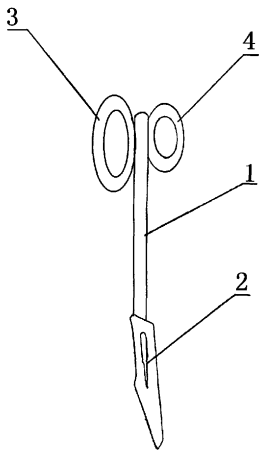

1、神经外科显微手术刀，包括刀柄（1）和刀体（2），其特征是：在刀柄（1）上段两侧分别设有拇指环（3）和中指环（4）。

神经外科显微手术刀

技术领域:本实用新型属于医疗用具技术领域，具体地讲是一种神经外科显微手术刀。

背景技术：目前，临床上所使用的神经外科显微手术刀主要由刀柄和刀体构成，刀柄比较纤细，在显微手术操作过程中，刀柄很难把持，操作也不容易精细，给医务人员增加了工作难度。

发明内容：本实用新型的目的是提供一种在给病人进行显微手术操作时把持刀柄简单、控制灵活、操作精细的神经外科显微手术刀。

本实用新型的技术方案是：包括刀柄和刀体，其特征是在刀柄上段两侧分别设有拇指环和中指环。

本实用新型的有益效果是：本实用新型结构简单，使用方便，在给病人进行显微手术操作时把持刀柄简单、控制灵活、操作精细，减轻了医务人员的工作难度。

附图说明：附图 1 为本实用新型的结构示意图。

图中 1、刀柄， 2 、刀体， 3 、拇指环， 4 、中指环。

具体实施方式：包括刀柄 1 和刀体 2 ，其特征是在刀柄

1 上段两侧分别设有拇指环 3 和中指环 4 。在给病人进行显微手术操作时，将拇指和中指分别插入拇指环 3 和中指环 4 内即可。

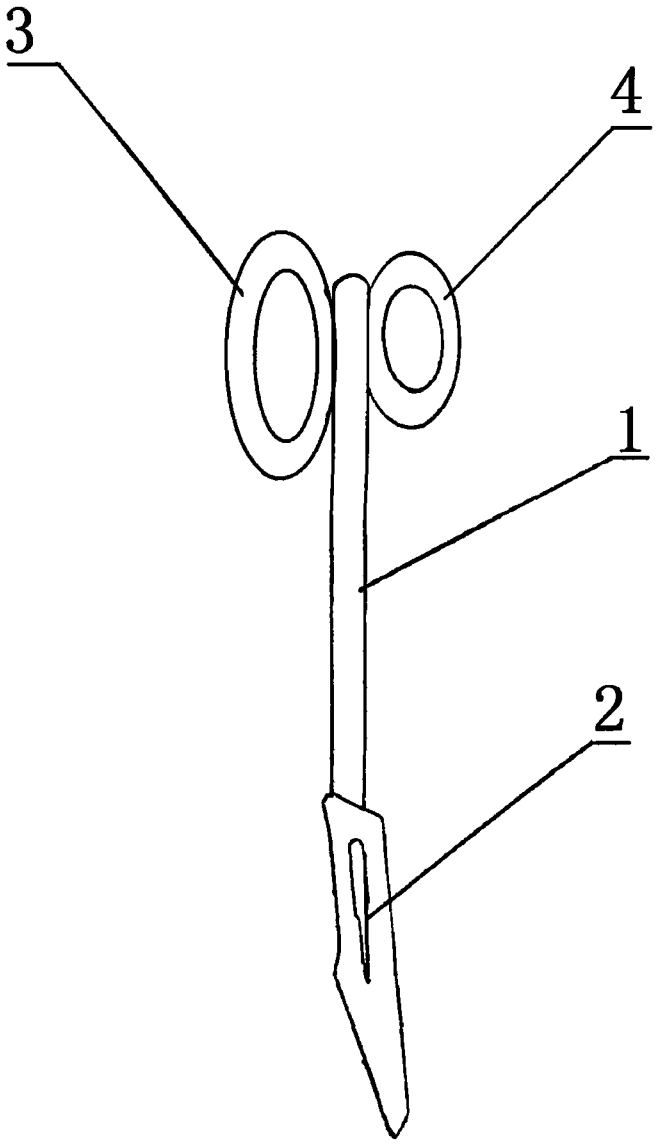

图 1