(19)中华人民共和国国家知识产权局

(12)实用新型专利

(10)授权公告号 CN 211270420 U
(45)授权公告日 2020.08.18

(21)申请号 201922221725.4

(22)申请日 2019.12.12

(73)专利权人 南安市广韵贸易有限公司
地址 362300 福建省泉州市南安市溪美莲塘村七中1号

(72)发明人 陈信发

(51)Int.Cl.
A47K 7/04(2006.01)

权利要求书1页 说明书2页 附图3页

(54)实用新型名称

一种卫浴搓背机

(57)摘要

本实用新型涉及卫浴设备技术领域，尤其涉及一种卫浴搓背机，解决现有技术中存在的搓背机在使用时不舒适的缺点，包括箱体、电机箱和固定盒，箱体中设有丝杆，且丝杆上螺纹配合有螺套座，螺套座的一侧焊有连接杆，箱体的正面设有滑槽，电机箱设置在箱体的上端，且电机箱中设有电机，电机的输出轴通过联轴器与丝杆，固定盒的一侧与连接杆转动连接，且固定盒中设有安装腔，安装腔内焊有多个伸缩杆，伸缩杆上均套设有弹簧，且伸缩杆的一端均焊有固定环，固定盒能够上下转动，使得搓背板和搓背布更贴合使用者的背面，能够符合人体背部曲线，使用起来更方便，提高了使用的舒适度。

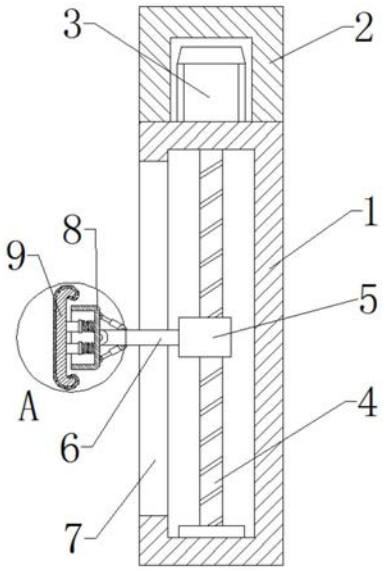

CN 211270420 U

1.一种卫浴搓背机,其特征在于,包括:

箱体(1),所述箱体(1)中设有丝杆(4),且丝杆(4)上螺纹配合有螺套座(5),所述螺套座(5)的一侧焊有连接杆(6),且箱体(1)的正面设有滑槽(7);

电机箱(2),所述电机箱(2)设置在箱体(1)的上端,且电机箱(2)中设有电机(3),所述电机(3)的输出轴通过联轴器与丝杆(4);以及

固定盒(8),所述固定盒(8)的一侧与连接杆(6)转动连接,且固定盒(8)中设有安装腔(81),所述安装腔(81)内焊有多个伸缩杆(11)。

2.根据权利要求1所述的一种卫浴搓背机,其特征在于,所述伸缩杆(11)上均套设有弹簧(12),且伸缩杆(11)的一端均焊有固定环(14)。

3.根据权利要求2所述的一种卫浴搓背机,其特征在于,所述固定环(14)上均焊有固定杆(13),且固定杆(13)的末端焊有搓背板(9)。

4.根据权利要求3所述的一种卫浴搓背机,其特征在于,所述搓背板(9)的侧边均呈向内卷曲状,且搓背板(9)上粘有一层搓背布(10)。

5.根据权利要求1所述的一种卫浴搓背机,其特征在于,所述连接杆(6)的上下两侧均转动连接有气弹簧(15),且气弹簧(15)的上端与固定盒(8)。

6.根据权利要求1所述的一种卫浴搓背机,其特征在于,所述箱体(1)的底部设有多个漏孔(16)。

一种卫浴搓背机

技术领域

[0001] 本实用新型涉及卫浴设备技术领域，尤其涉及一种卫浴搓背机。

背景技术

[0002] 目前人们在家里沐浴过程中，自己搓背时，为了能够触及到后背上手所不能触及的位置，通过采用长条搓澡巾或手动搓背器，但是长条搓澡巾与后背的接触是软接触，难以达到良好的清洁效果，现有的搓背机多为上下移动加旋转式搓背，只能沿着轴线移动旋转，让人的背部来适应搓背机，很容易使人在搓澡的时候产生疼痛的感觉，给人的使用带来不便。

实用新型内容

[0003] 本实用新型的目的是为了解决现有技术中存在的搓背机在使用时不舒适的缺点，而提出的一种卫浴搓背机。

[0004] 为了实现上述目的，本实用新型采用了如下技术方案：

[0005] 一种卫浴搓背机，包括箱体、电机箱和固定盒，所述箱体中设有丝杆，且丝杆上螺纹配合有螺套座，所述螺套座的一侧焊有连接杆，箱体的正面设有滑槽，所述电机箱设置在箱体的上端，且电机箱中设有电机，所述电机的输出轴通过联轴器与丝杆，所述固定盒的一侧与连接杆转动连接，且固定盒中设有安装腔，所述安装腔内焊有多个伸缩杆。

[0006] 优选的，所述伸缩杆上均套设有弹簧，且伸缩杆的一端均焊有固定环。

[0007] 优选的，所述固定环上均焊有固定杆，且固定杆的末端焊有搓背板。

[0008] 优选的，所述搓背板的侧边均呈向内卷曲状，且搓背板上粘有一层搓背布。

[0009] 优选的，所述连接杆的上下两侧均转动连接有气弹簧，且气弹簧的上端与固定盒。

[0010] 优选的，所述箱体的底部设有多个漏孔。

[0011] 相较于现有技术，本实用新型的有益效果是：

[0012] 1、固定盒能够上下转动，使得搓背板和搓背布更贴合使用者的背面，能够符合人体背部曲线，使用起来更方便，提高了使用的舒适度。

[0013] 2、搓背板的侧边均呈向内卷曲状，这样在对使用者进行搓澡工作时不会伤害到使用者，提高了其安全性。

附图说明

[0014] 图1为本实用新型提出的一种卫浴搓背机的侧视剖面结构示意图；

[0015] 图2为本实用新型提出的一种卫浴搓背机的A处放大结构示意图；

[0016] 图3为本实用新型提出的一种卫浴搓背机的主视剖面结构示意图；

[0017] 图4为本实用新型提出的一种卫浴搓背机的主视结构示意图。

[0018] 图中：1箱体、2电机箱、3电机、4丝杆、5螺套座、6连接杆、7滑槽、8固定盒、81安装腔、9搓背板、10搓背布、11伸缩杆、12弹簧、13固定杆、14固定环、15气弹簧、16漏孔。

具体实施方式

[0019] 下面将结合本实用新型实施例中的附图，对本实用新型实施例中的技术方案进行清楚、完整地描述，显然，所描述的实施例仅仅是本实用新型一部分实施例，而不是全部的实施例。

[0020] 参照图1-4，一种卫浴搓背机，包括箱体1、电机箱2和固定盒8，箱体1中设有丝杆4，且丝杆4上螺纹配合有螺套座5，螺套座5的一侧焊有连接杆6，电机箱2设置在箱体1的上端，且电机箱2中设有电机3，电机3的输出轴通过联轴器与丝杆4，固定盒8的一侧与连接杆6转动连接，且固定盒8中设有安装腔81，安装腔81内焊有多个伸缩杆11，箱体1的底部设有多个漏孔16。

[0021] 其中，伸缩杆11上均套设有弹簧12，且伸缩杆11的一端均焊有固定环14，固定环14上均焊有固定杆13，且固定杆13的末端焊有搓背板9，搓背板9的侧边均呈向内卷曲状，这样在对使用者进行搓澡工作时不会伤害到使用者，提高了其舒适度和安全性，且搓背板9上粘有一层搓背布10。

[0022] 其中，连接杆6的上下两侧均转动连接有气弹簧15，且气弹簧15的上端与固定盒8，固定盒8能够上下转动，使得搓背板9和搓背布10更贴合使用者的背面，能够符合人体背部曲线，使用起来更方便，气弹簧15能够始终对固定盒8施加一定的力，使得固定盒8在没有外力作用下的状态可以自动复位。

[0023] 实施例：使用者需将背部贴在搓背布10上，开启电机3，电机3驱动丝杆4转动，螺套座5在丝杆4上作往复移动，连接杆6和固定盒8也随之移动，搓背板9和搓背布10开始对使用者的背面进行搓动，固定盒8能够上下转动，使得搓背板9和搓背布10更贴合使用者的背面，能够符合人体背部曲线，使用起来更方便，搓背板9的侧边均呈向内卷曲状，这样在对使用者进行搓澡工作时不会伤害到使用者，提高了其舒适度和安全性。

[0024] 以上所述，仅为本实用新型较佳的具体实施方式，但本实用新型的保护范围并不局限于此，任何熟悉本技术领域的技术人员在本实用新型揭露的技术范围内，根据本实用新型的技术方案及其实用新型构思加以等同替换或改变，都应涵盖在本实用新型的保护范围之内。

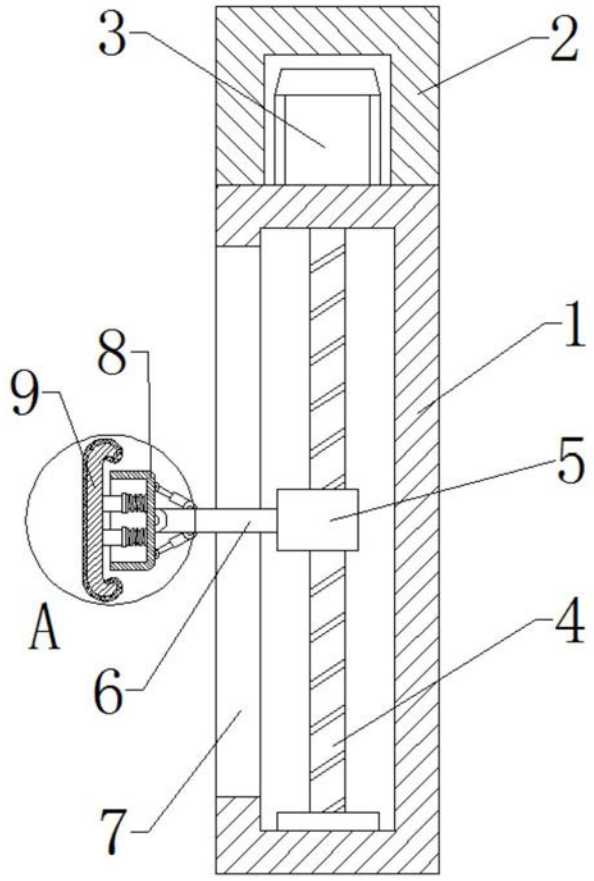

图1

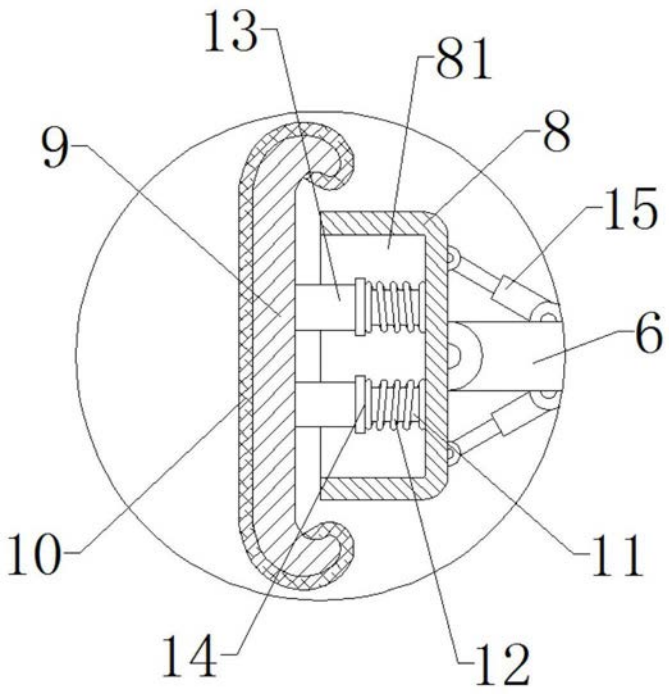

图2

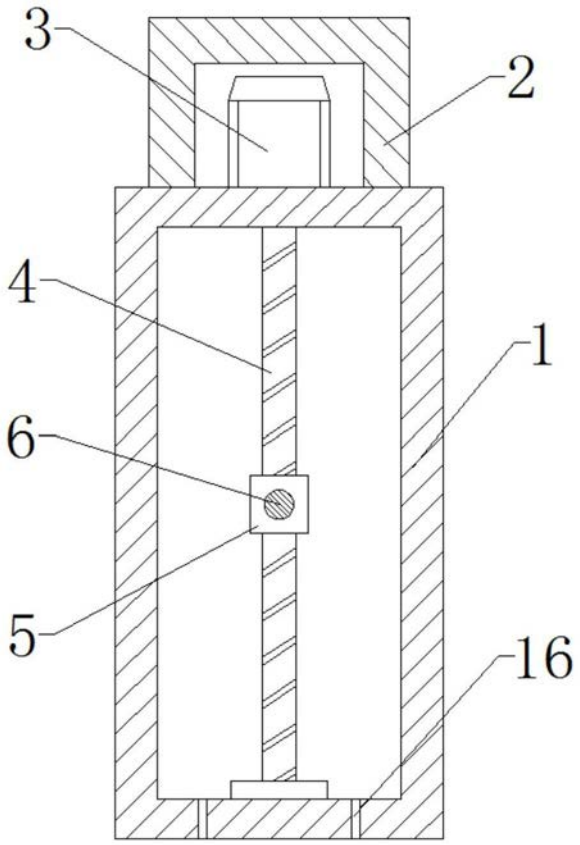

图3

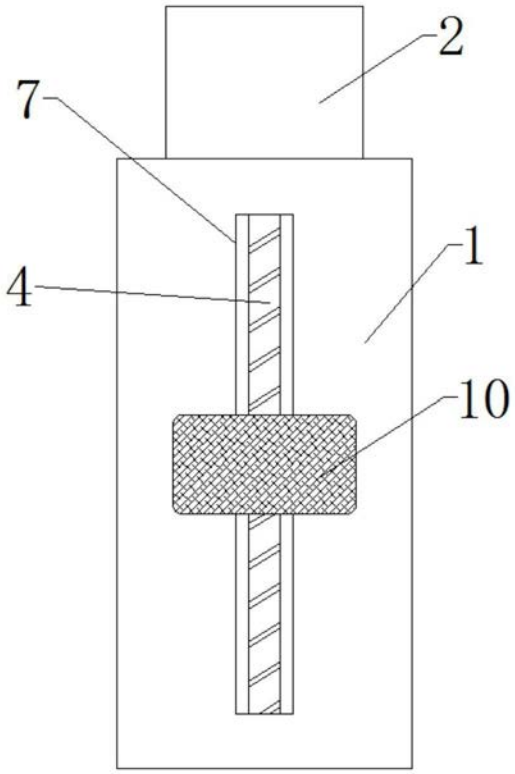

图4