MINISTERO DELLO SVILUPPO ECONOMICO
DIREZIONE GENERALE PER LA TUTELA DELLA PROPRIETA' INDUSTRIALE
UFFICIO ITALIANO BREVETTI E MARCHI

UIBM

DOMANDA NUMERO	**101994900360657**
Data Deposito	**13/04/1994**
Data Pubblicazione	**13/10/1995**

Sezione	Classe	Sottoclasse	Gruppo	Sottogruppo
B	60	L		

Titolo

VEICOLO FUNZIONANTE AD ENERGIA ELETTRICA PRODOTTA EOLICAMENTE

Descrizione dell'invenzione industriale dal titolo : VEICOLO FUNZIONANTE AD ENERGIA ELETTRICA PRODOTTA EOLICAMENTE . a nome Lio Gianfranco, nazionalità italiana, abitante a Torino in via Michele Coppino 120/11.

Depositata il ....1.3.FEB. 1994 TO 94A000284

TESTO DELL'INVENZIONE

"VEICOLO FUNZIONANTE AD ENERGIA ELETTRICA PRODOTTA EOLICAMENTE"

La presente invenzione ha per oggetto la produzione di energia elettrica adatta a muovere un veicolo dotato di motore elettrico come l'automobile , la motocicletta od altro.

Il sistema per produrre tale energia elettrica adatta al funzionamento del motore montato su un veicolo ,ad esempio l'automobile, consiste nell'incanalare l'aria entro una o più condotte e con queste far ruotare un generatore di corrente che può essere un alternatore, una dinamo o altro, capace di trasformare l'energia rotatoria in energia elettrica.

STATO DELLA TECNICA ATTUALE

Attualmente circolano veicoli mossi da motori a combustione interna, o da motori elettrici alimentati da batterie che vengono ricaricate a veicolo fermo (inserendo una spina in una presa di corrente), o ricaricate con cellule solari, oppure sfruttando l'energia di un volano durante la fase di rallentamento o frenatura del veicolo stesso.

I veicoli sopraccitati presentano però alcuni svantaggi : quelli con batterie non hanno un'autonomia adatta al traffico

attuale e quelli a cellule solari hanno un costo e un peso elevato che ne limita l'impiego.

La presente invenzione ovvia a questi inconvenienti sfruttando il vento prodotto dal veicolo in moto.

L'invenzione verrà ora spiegata con riferimento al disegno allegato, mostrando una forma esemplificativa di esecuzione di automobile secondo l'invenzione (pagina 6).

DESCRIZIONE DELL'INVENZIONE

In un veicolo mosso da motore elettrico è necessaria la corrente che può essere alternata o continua e che viene prodotta da macchine elettriche specifiche tipo alternatori, dinamo ecc., che chiameremo generatori.

In un veicolo a quattro ruote, figura 1 dettaglio 1, si installano, in posizioni come nell'esempio o variate , i diversi organi : un motore elettrico (dettaglio 4), un meccanismo che trasmette il moto del motore a due ruote ,dette motrici, che in questo caso sono quelle anteriori (dettaglio 3), delle batterie per accumulare la corrente in eccesso e che serve anche alla messa in moto (dettaglio 2), una condotta o presa del vento prodotto (dettaglio 5), e inoltre il necessario per trasformare la corrente elettrica prodotta dal generatore, in modo che possa essere utilizzata al meglio dal motore elettrico (esempio condensatori, raddrizzatori, trasformatori, ecc.) che in questa figura non evidenziamo.

Nella pianta del disegno di pagina 6 figura 2, si evidenzia

il funzionamento dell'invenzione con 2 condotte (dettaglio 5), dalla cui parte terminale esce il flusso d'aria che mette in rotazione il generatore (dettaglio 6), attraverso due turbine (dettaglio 7); tale maccanismo produce come risultato finale la corrente necessaria alla rotazione del motore elettrico che a sua volta muove il veicolo, scopo finale di questa invenzione.

Sempre nella pagina 6, viene indicato un sistema atto alla regolazione dell'aria che passa nelle condotte di sezione diversa (per aumentare la velocità di efflusso): in questo caso il sistema è una farfalla (dettaglio 8), la cui apertura viene regolata dal sensore (dettaglio 9), posto su una ruota del veicolo o sull'asse della stessa, al fine di rilevarne la velocità.

Rilevando la velocità del veicolo e modificando la posizione delle farfalle (dettaglio 8), si può modificare la portata dell'aria che fluisce nel tratto finale delle condotte (dettaglio 11): così facendo si ottengono quindi velocità diverse di rotazione delle turbine e una variazione della corrente elettrica prodotta.

Un cambio di velocità (dettaglio 10), posto tra le turbine e il generatore e comandato elettricamente, migliora il rendimento del generatore stesso.

Un piccolo calcolatore elettronico elaborerà i dati relativi all'apertura della farfalla (dettaglio 8) e del cambio (dettaglio 10).

SI RIVENDICA

1) - Veicolo funzionante ad energia elettrica prodotta eolicamente, caratterizzato dal fatto che la corrente elettrica viene prodotta dal moto del veicolo stesso.

2) - Veicolo a due o più ruote comprendente il motore elettrico per il moto, le prese d'aria forzata con flusso preferibilmente regolabile, le turbine per la rotazione del generatore con interposto preferibilmente un cambio di velocità , un elaboratore dati per l'ottimizzazione della velocità di rotazione del generatore e quindi della corrente finale prodotta.

3) - Quanto indicato al punto 2 con le varianti :

a = più di un motore elettrico

b = più o meno di 2 turbine

c = più o meno di 2 condotte per l'aria forzata

d = più o meno di un generatore di corrente

e = l'esistenza o meno del cambio di velocità

f = l'esistenza o meno dell'elaboratore dati

data 12-04-1994 firma Lio Gianfranco

FIGURA 1

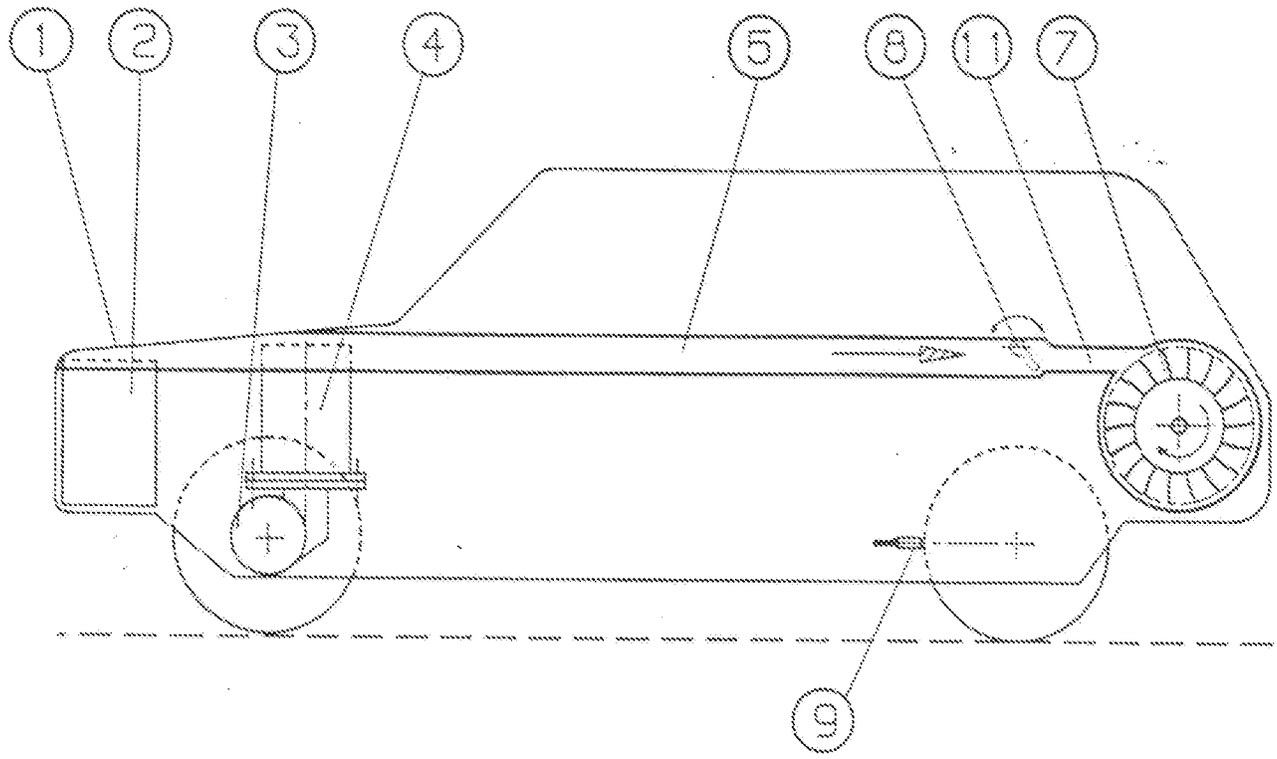

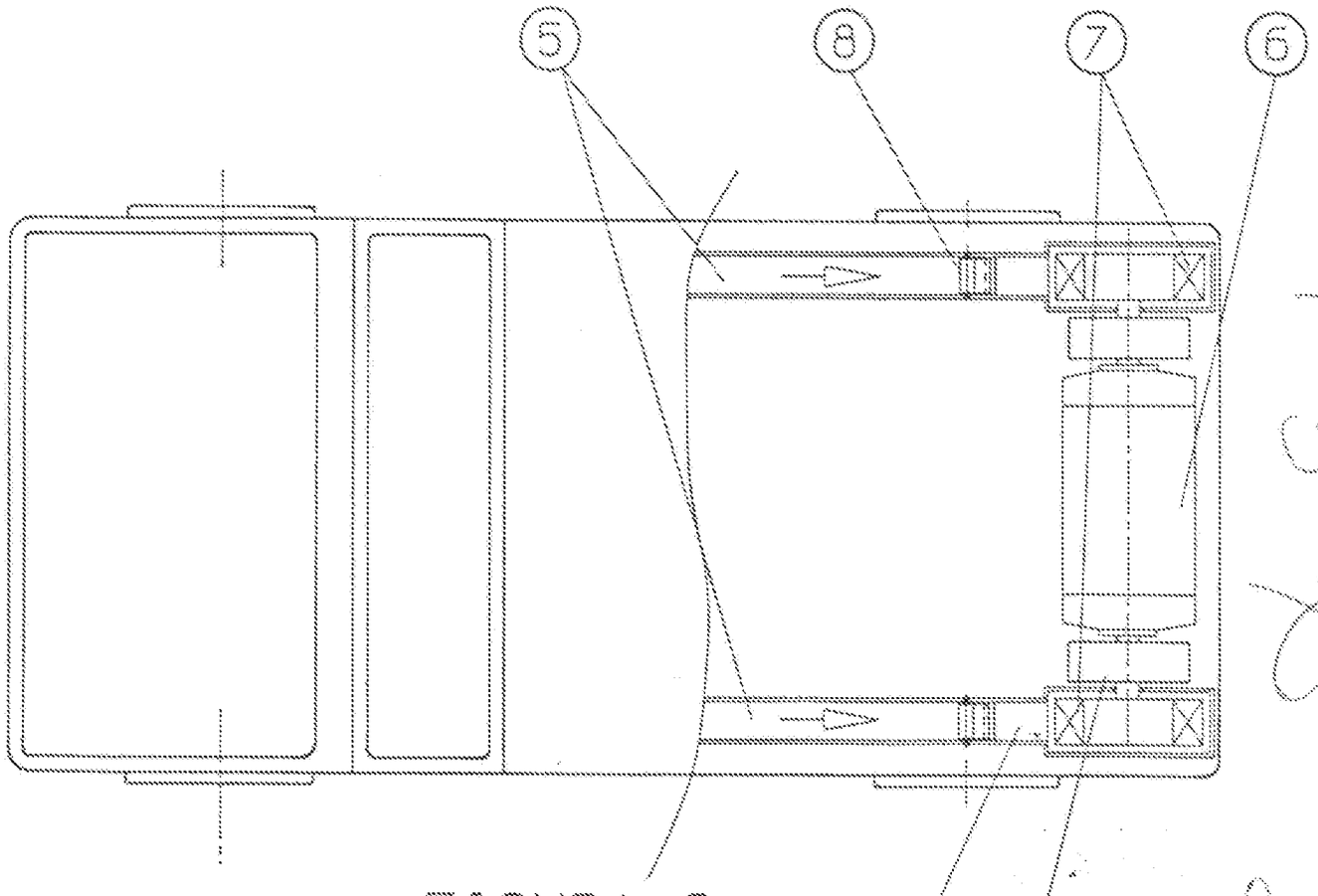

FIGURA 2