(19)中华人民共和国国家知识产权局

(12)发明专利申请

(10)申请公布号 CN 104983197 A
(43)申请公布日 2015.10.21

(21)申请号 201510478074.0

(22)申请日 2015.08.07

(71)申请人 吴双双
地址 325615 浙江省温州市乐清市虹桥镇塔桥村永丰路32号

(72)发明人 吴双双

(51)Int.Cl.
A47B 39/00(2006.01)
A47B 41/00(2006.01)

权利要求书1页 说明书2页 附图3页

(54)发明名称

一种多功能折叠式课桌

(57)摘要

本发明公开一种多功能折叠式课桌，采用的多功能折叠式课桌，包括课桌本体，所述课桌本体主要由桌面、抽屉和桌腿组成，其特征在于：所述的课桌本体两侧的桌腿轴接有第一折叠脚，所述的第一折叠脚上端连接有与所述的抽屉相适应的面板，所述的面板上还设有第二折叠脚，所述面板通过第一折叠脚上翻盖住抽屉的口部，用于当抽屉盖，所述面板通过第一折叠脚下翻，再利用第二折叠脚与地面支撑，用于当凳子。

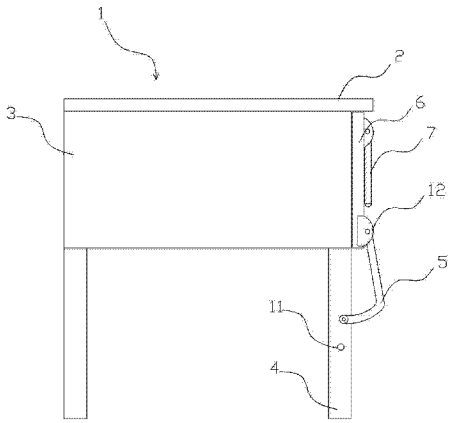

CN 104983197 A

1.一种多功能折叠式课桌，包括课桌本体(1)，所述课桌本体(1)主要由桌面(2)、抽屉(3)和桌腿(4)组成，其特征在于：所述的课桌本体(1)两侧的桌腿(4)轴接有第一折叠脚(5)，所述的第一折叠脚(5)上端连接有与所述的抽屉(3)相适应的面板(6)，所述的面板(6)上还设有第二折叠脚(7)，所述面板(6)通过第一折叠脚(5)上翻盖住抽屉(3)的口部，用于当抽屉盖，所述面板(6)通过第一折叠脚(5)下翻，再利用第二折叠脚(7)与地面支撑，用于当凳子。

2.根据权利要求1所述的多功能折叠式课桌，其特征在于：所述的面板(6)上设有抽屉锁(8)，所述的抽屉锁(8)与抽屉(3)锁接。

3.根据权利要求1所述的多功能折叠式课桌，其特征在于：所述的第二折叠脚(7)设置在面板(6)两侧，之间通过横杠(9)连接。

4.根据权利要求1所述的多功能折叠式课桌，其特征在于：所述的面板(6)上设有提手(10)。

5.根据权利要求1所述的多功能折叠式课桌，其特征在于：所述的课桌本体(6)两侧的桌腿(4)上设有用于对第一折叠脚(5)限位的限位轴(11)。

6.根据权利要求1所述的多功能折叠式课桌，其特征在于：所述的第一折叠脚(5)、第二折叠脚(7)通过铰链(12)与面板(6)连接。

7.根据权利要求1所述的多功能折叠式课桌，其特征在于：所述的第二折叠脚(7)与面板(6)之间设有折叠连杆(13)。

8.根据权利要求1所述的多功能折叠式课桌，其特征在于：所述的第二折叠脚(7)底部设有防滑垫(14)。

9.根据权利要求1所述的多功能折叠式课桌，其特征在于：所述的第一折叠脚(5)大致呈“7”字形。

一种多功能折叠式课桌

技术领域

[0001] 本发明涉及一种桌子，具体是涉及一种课桌。

背景技术

[0002] 传统的课桌椅有分体式和一体式两种结构。分体式结构的课桌椅存在的不足为：使用不方便，如学生值日时，需要椅子搬到桌子上，拿放非常麻烦；一体式结构的课桌椅存在的不足为：体积大，运输麻烦。

发明内容

[0003] 本发明要解决的技术问题是提供一种使用方便、占用空间小的多功能折叠式课桌。

[0004] 为解决上述问题，本发明采用的多功能折叠式课桌，包括课桌本体，所述课桌本体主要由桌面、抽屉和桌腿组成，其特征在于：所述的课桌本体两侧的桌腿轴接有第一折叠脚，所述的第一折叠脚上端连接有与所述的抽屉相适应的面板，所述的面板上还设有第二折叠脚，所述面板通过第一折叠脚上翻盖住抽屉的口部，用于当抽屉盖，所述面板通过第一折叠脚下翻，再利用第二折叠脚与地面支撑，用于当凳子。

[0005] 所述的多功能折叠式课桌，其特征在于：所述的面板上设有抽屉锁，所述的抽屉锁与抽屉锁接。

[0006] 所述的多功能折叠式课桌，其特征在于：所述的第二折叠脚设置在面板两侧，之间通过横杠连接。

[0007] 所述的多功能折叠式课桌，其特征在于：所述的面板上设有提手。

[0008] 所述的多功能折叠式课桌，其特征在于：所述的课桌本体两侧的桌腿上设有用于对第一折叠脚限位的限位轴。

[0009] 所述的多功能折叠式课桌，其特征在于：所述的第一折叠脚、第二折叠脚通过铰链与面板连接。

[0010] 所述的多功能折叠式课桌，其特征在于：所述的第二折叠脚与面板之间设有折叠连杆。

[0011] 所述的多功能折叠式课桌，其特征在于：所述的第二折叠脚底部设有防滑垫。

[0012] 所述的多功能折叠式课桌，其特征在于：所述的第一折叠脚大致呈“7”字形。

[0013] 本发明的多功能折叠式课桌，放学后，学生可以非常方便的将面板上翻，盖住抽屉的口部，用于当抽屉盖，即可以起到收起椅子方便值日的作用，又可以起到保护抽屉内物品安全的作用；上课时，学生可以将面板下翻，再利用第二折叠脚与地面的支撑，用于当凳子。这种结构的课桌具有使用方便、占用空间小、便于运输等优点，为传统课桌椅的更新换代产品。

附图说明

[0014] 下面结合说明书附图对本发明做进一步说明。

[0015] 图 1 是本发明折叠后的结构示意图；

图 2 是本发明展开后的结构示意图；

图 3 是本发明正面的结构示意图。

具体实施方式

[0016] 如图 1-3 所示，本发明的多功能折叠式课桌，包括课桌本体 1，所述课桌本体 1 主要由桌面 2、抽屉 3 和桌腿 4 组成，所述的课桌本体 1 前端两侧的桌腿 4 轴接有第一折叠脚 5，所述的第一折叠脚 5 上端连接有与所述的抽屉 3 相适应的面板 6，所述的面板 6 上还设有第二折叠脚 7，所述面板 6 通过第一折叠脚 5 上翻能盖住抽屉 3 的口部，用于当抽屉盖，所述面板 6 通过第一折叠脚 5 下翻，再利用第二折叠脚 7 与地面支撑，用于当凳子。

[0017] 为进一步优化上述方案，所述的面板 6 上设有抽屉锁 8，所述的抽屉锁 8 与抽屉 3 锁接，起到固定和防盗的作用；所述的第二折叠脚 7 设置在面板 6 两侧，之间通过横杠 9 连接，设置横杠使第二折叠更加稳定，又方便两侧脚同时翻转；所述的面板 6 上设有提手 10，使用者抓住提手翻转面板，使翻转更容易；所述的课桌本体 6 两侧的桌腿 4 上设有用于对第一折叠脚 5 限位的限位轴 11，限位轴 11 可以让面板按预设的位置停止，方便使用；所述的第一折叠脚 5、第二折叠脚 7 通过铰链 12 与面板 6 连接，通过铰链的方式连接，使第一折叠脚、第二折叠脚都能折叠，不占空间；所述的第二折叠脚 7 与面板 6 之间设有折叠连杆 13，折叠连杆用于支撑第二折叠脚，使其更加牢固；所述的第二折叠脚 7 底部设有防滑垫 14，防止其滑动。所述第一折叠脚 5 的形状大致呈“7”字形，通过“7”字形的第一折叠脚设计，折叠更容易，占用空间更小，同时，其短臂可以配合限位轴使用。根据实际需要，还可以将第一折叠脚和第二折叠脚采交叉的方式连接，当面板上翻时，第二折叠脚能自动折叠，当面板下翻时，第二折叠脚能自动展开，使用更加方便。

[0018] 上所述，并非对本发明做任何形式上的限制，虽然本发明已以较佳实施案例揭示如上，然而并非用以限定本发明，任何熟悉本专业的技术人员，在不脱离本发明技术方案范围内，当可利用上述揭示的结构及技术内容做出些许的更动或修饰为等同变化的等效实施案例，但是凡是未脱离本发明技术方案的内容，依据本发明的技术实质对以上实施案例所作的任何简单修改、等同变化与修饰，均仍属本发明技术方案范围。

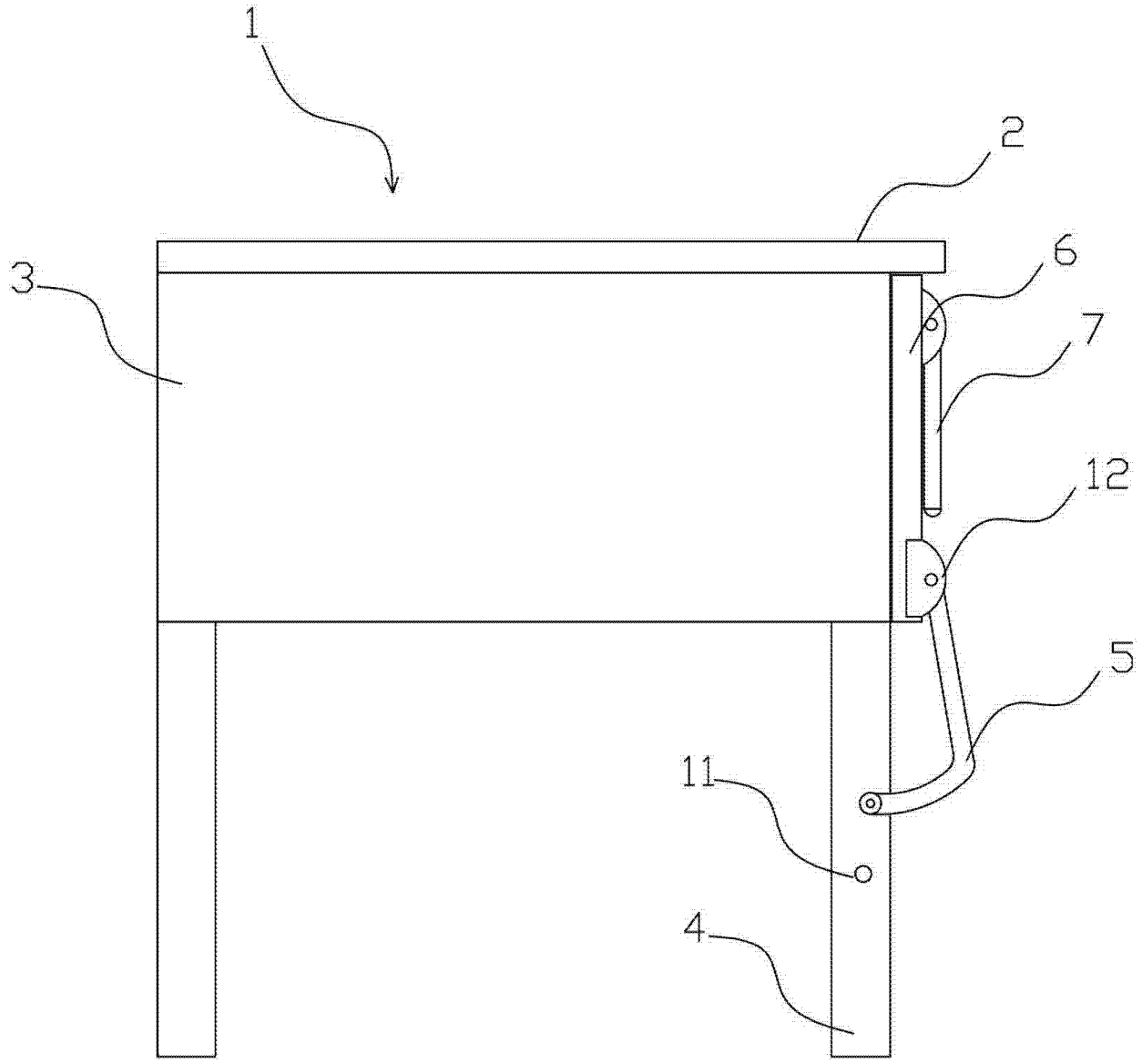

图 1

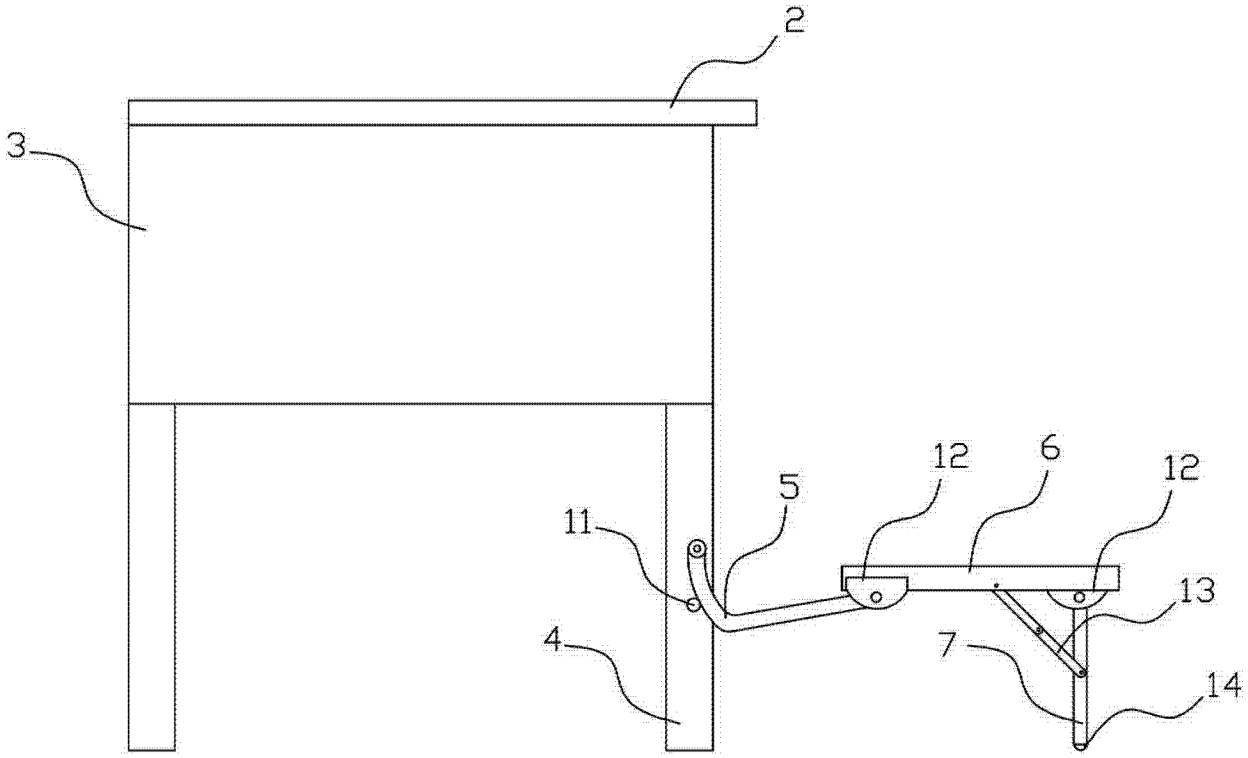

图 2

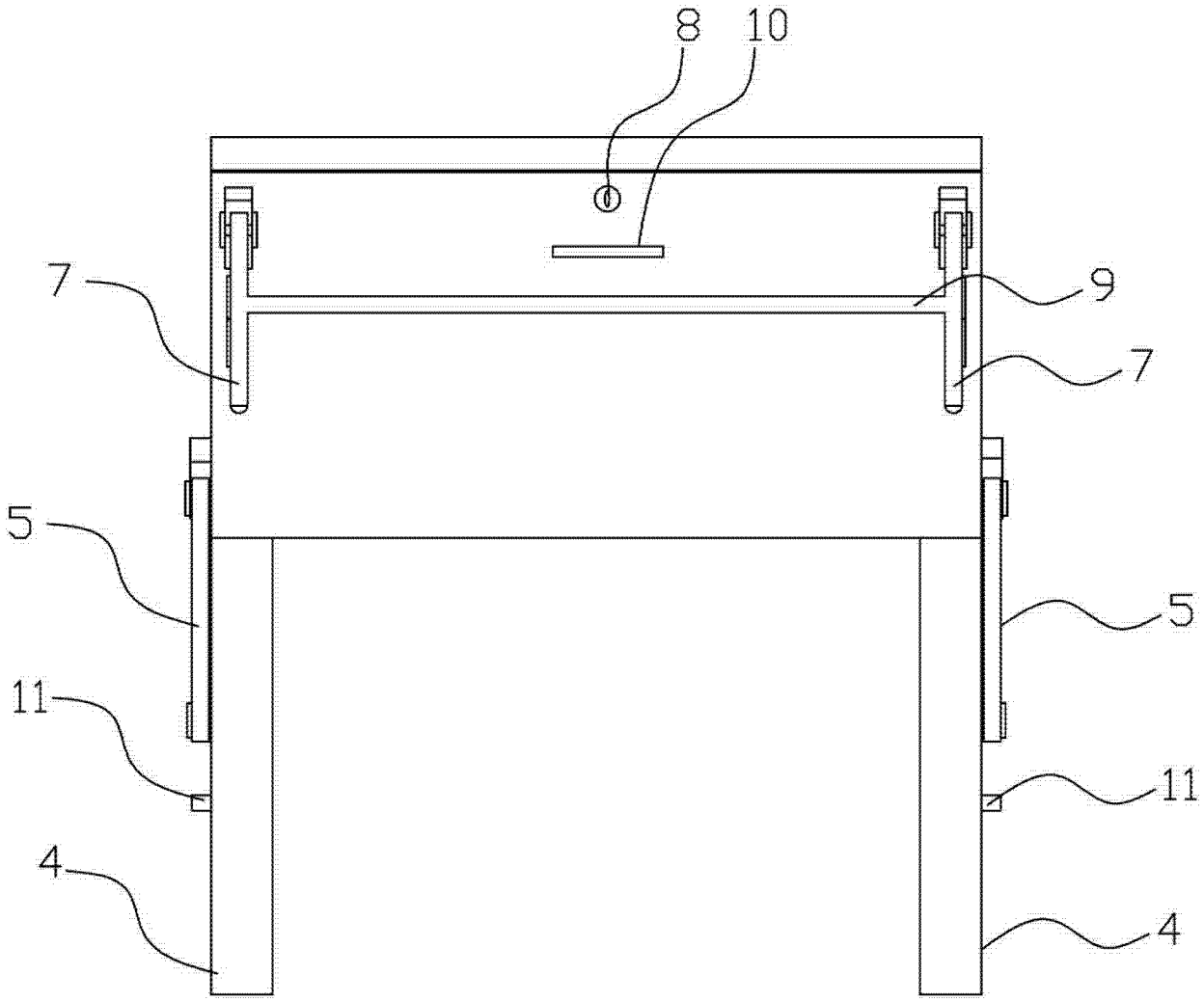

图 3