(19) 대한민국특허청(KR)
(12) 공개특허공보(A)

(11) 공개번호 10-2007-0101960
(43) 공개일자 2007년10월18일

(51) Int. Cl.
G06Q 10/00 (2006.01)
(21) 출원번호 10-2006-0033470
(22) 출원일자 2006년04월13일
심사청구일자 2006년04월13일

(71) 출원인
조선대학교산학협력단
광주광역시 동구 서석동 375, 조선대학교 산학기획팀
(72) 발명자
최한수
광주 서구 풍암동 부영아파트
(74) 대리인
박태우

전체 청구항 수 : 총 3 항

(54) 도매시장 상장 농산물 정보의 출하자 입력시스템 및 방법

(57) 요 약

본 발명은 도매시장 상장 농산물 정보의 출하자 입력시스템 및 방법에 관한 것으로, 더욱 상세하게는 산지에서 출하자가 자신의 농산물에 대한 정보를 유무선통신을 통해 도매법인의 서버에 직접 입력하고, 도매법인에서는 배송된 농산물에 부착된 출하자 및 접수번호만을 확인한 후 출하자가 입력한 정보를 바탕으로 상장번호를 부여하여 농산물의 입하절차를 완료하여, 농산물 도매시장에서의 상장을 위해 농산물 정보를 입력하는 시간과 업무량을 줄이기 위한 도매시장 상장 농산물 정보의 출하자 입력시스템 및 방법에 관한 것이다.

본 발명은, 일정 농산물을 산지에서 출하자들로부터 농산물을 출하하기 위한 도매시장 상장 농산물 정보의 출하자 입력시스템에 있어서, 산지에서 출하될 농산물의 정보를 입력하는 출하자시스템(10)과, 상기 출하자시스템(10)의 입력정보를 전송하기 위한 유무선통신망(20)과, 상기 유무선통신망(20)을 통해 입력된 정보를 수신받아 저장하고 가공하는 서버(30)와, 상기 서버(30)를 통해 가공된 정보를 저장하는 데이터베이스(40)를 포함하여 구성되는 것을 특징으로 한다.

대표도 - 도1

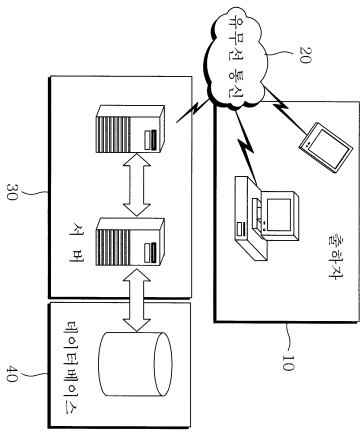

특허청구의 범위

청구항 1

일정 농산물을 산지에서 출하자들로부터 농산물을 출하하기 위한 도매시장 상장 농산물 정보의 출하자 입력시스템에 있어서,

산지에서 출하될 농산물의 정보를 입력하는 출하자시스템(10)과, 상기 출하자시스템(10)의 입력정보를 전송하기 위한 유무선통신망(20)과, 상기 유무선통신망(20)을 통해 입력된 정보를 수신받아 저장하고 가공하는 서버(30)와, 상기 서버(30)를 통해 가공된 정보를 저장하는 데이터베이스(40)를 포함하여 구성되는 것을 특징으로 하는 도매시장 상장 농산물 정보의 출하자 입력시스템.

청구항 2

일정 농산물을 산지에서 출하자들로부터 농산물을 출하하기 위한 도매시장 상장 농산물 정보의 출하자 입력방법에 있어서,

상기 출하자가 유무선통신망(20)과 연결되어 상기 농산물에 대한 정보를 입력하기 위한 출하자시스템(10)을 통해 농산물의 정보를 입력받아 상기 출하자의 ID와 접수번호를 서버(20)에 전송하는 단계와,

상기 출하자로부터 상기 입력된 해당 농산물을 도매법인에서 인수받아 상기 농산물에 부착된 출하자의 ID와 접수번호를 통해 해당 농산물의 진위여부를 확인하여 상기 출하자의 ID와 접수번호를 부여한 서버(30)에서 출하인증을 하는 인증단계와,

상기 인증된 농산물을 농산물 경매시스템의 경매정보로 송신하는 단계를 포함하여 구성되는 것을 특징으로 하는 도매시장 상장 농산물 정보의 출하자 입력방법.

청구항 3

제 1항에 있어서,

상기 인증단계는, 도매법인에서 접수자가 단말기를 통해 진위여부를 확인하거나, 농산물의 정보를 수정하는 단계를 더 포함하여 구성되는 것을 특징으로 하는 도매시장 상장 농산물 정보의 출하자 입력방법.

명 세 서

발명의 상세한 설명

발명의 목적

발명이 속하는 기술 및 그 분야의 종래기술

<8> 본 발명은 도매시장 상장 농산물 정보의 출하자 입력시스템 및 방법에 관한 것으로, 더욱 상세하게는 산지에서 출하자가 자신의 농산물에 대한 정보를 유무선통신을 통해 도매법인의 서버에 직접 입력하고, 도매법인에서는 배송된 농산물에 부착된 출하자 및 접수번호만을 확인한 후 출하자가 입력한 정보를 바탕으로 상장번호를 부여하여 농산물의 입하절차를 완료하여, 농산물 도매시장에서의 상장을 위해 농산물 정보를 입력하는 시간과 업무량을 줄이기 위한 도매시장 상장 농산물 정보의 출하자 입력시스템 및 방법에 관한 것이다.

<9> 일반적으로 농산물은 산지, 도매시장, 도매인, 소매인, 소비자로 이어지는 과정을 거쳐 유통된다. 따라서 대부분의 농산물은 도매시장을 경유하게 되며, 도매시장에서는 농산물을 경매하여 중·도매인을 통해 유통되고, 농산물은 경매를 통해 가격이 결정된다.

<10> 상기와 같은 도매시장에서는 농산물의 입하, 경매, 경매 후 정산 부분의 업무를 수행하게 된다. 즉, 도매법인에 입하된 농산물의 정보를 법인의 직원이 컴퓨터에 입력하여 상장시키고, 상장된 농산물은 전자식 경매시스템에 의해 경매하여 지며, 경매 결과에 따라 정산하는 일련의 전산 시스템이 구축되어 있어서 경매과정의 거의 대부분이 전산화가 이루어져 있다 할 수 있다.

<11> 그러나, 상술한 바와 같이 현행 농산물 도매시장에서는 출하된 농산물을 상장하기 위해 해당 농산물의 정보를 도매법인에서 직접 수기작성하고, 입하된 농산물을 상장하기 위해 해당 농산물의 정보를 도매법인의 직원이 각

각 컴퓨터에 입력하여야 한다. 즉, 출하되는 수백 수천의 농산물을 도매법인에서 입력해야 하기 때문에 많은 시간과 인력이 필요할 뿐만 아니라, 부정확함에 따른 분쟁의 소지가 항상 내재되어 있고, 물류비용의 상승의 요인이 되는 등, 하나의 도매법인에서 하루에 처리되는 경매 건수가 수백 내지 수천 건에 달하므로 상장을 위해 정보를 입력하는 시간과 처리해야 할 업무량이 너무 과다한 문제점이 있다.

발명이 이루고자 하는 기술적 과제

<12> 본 발명은 상기한 제반 문제점을 해결하기 위한 것으로, 본 발명의 목적은 출하되는 농산물을 산지에서 출하자가 자신의 농산물에 대한 정보를 유무선통신을 통해 입력하게 하고, 도매법인에서는 배송된 농산물에 부착된 출하자 및 접수번호만을 확인한 후 출하자가 입력한 정보를 바탕으로 상장번호를 부여하여 농산물의 출하절차를 완료하도록 하여 도매법인에서의 상장을 위해 농산물 정보를 입력하는 시간과 업무량을 줄이고, 농산물 상장의 신뢰성을 더욱 향상시킬 수 있는 도매시장 상장 농산물 정보의 출하자 입력시스템 및 방법을 제공하는 것이다.

<13> 본 발명은, 일정 농산물을 산지에서 출하자들로부터 농산물을 출하하기 위한 도매시장 상장 농산물 정보의 출하자 입력시스템에 있어서, 산지에서 출하될 농산물의 정보를 입력하는 출하자시스템(10)과, 상기 출하자시스템(10)의 입력정보를 전송하기 위한 유무선통신망(20)과, 상기 유무선통신망(20)을 통해 입력된 정보를 수신받아 저장하고 가공하는 서버(30)와, 상기 서버(30)를 통해 가공된 정보를 저장하는 데이터베이스(40)를 포함하여 구성되는 것을 특징으로 한다.

<14> 또한 본 발명은, 일정 농산물을 산지에서 출하자들로부터 농산물을 출하하기 위한 도매시장 상장 농산물 정보의 출하자 입력방법에 있어서, 상기 출하자가 유무선통신망(20)과 연결되어 상기 농산물에 대한 정보를 입력하기 위한 출하자시스템(10)을 통해 농산물의 정보를 입력받아 상기 출하자의 ID와 접수번호를 서버(20)에 전송하는 단계와, 상기 출하자로부터 상기 입력된 해당 농산물을 도매법인에서 인수받아 상기 농산물에 부착된 출하자의 ID와 접수번호를 통해 해당 농산물에 대한 정보의 진위를 확인하여 상기 출하자의 ID와 접수번호를 부여한 서버(30)에서 입하인증을 하는 인증단계와, 상기 인증된 농산물을 농산물 경매시스템의 경매정보로 송신하는 단계를 포함하여 구성되는 것을 특징으로 한다.

<15> 이때 상기 인증단계는, 도매법인에서 접수자가 단말기를 통해 진위여부를 확인하거나, 농산물의 정보를 수정하는 단계를 더 포함하여 구성되는 것이 바람직하다.

발명의 구성 및 작용

<16> 이하, 첨부된 도면을 참조하여 본 발명의 도매시장 상장 농산물 정보의 출하자 입력시스템 및 방법을 상세히 설명한다.

<17> 도 1은 본 발명의 일실시 예에 의한 도매시장 상장 농산물 정보의 출하자 입력시스템의 개략적인 구성도이고, 도 2는 본 발명의 일실시 예에 의한 도매시장 상장 농산물 정보의 출하자 입력방법의 순서도이며, 도 3a 내지 3g는 본 발명의 일실시 예에 의한 도매시장 상장 농산물 정보의 출하자 입력시스템에서 출하자컴퓨터의 주요 절차에 의한 화면구성도이고, 도 4a 내지 도 4e는 본 발명의 일실시 예에 의한 접수자의 PDA의 화면구성도이다.

<18> 본 발명의 바람직한 실시 예에 의한 도매시장 상장 농산물 정보의 출하자 입력시스템은 상기 도 1에 도시된 바와 같이, 산지에서 출하될 농산물의 정보를 입력하는 출하자시스템(10)과, 상기 출하자시스템(10)의 입력정보를 전송하기 위한 유무선통신망(20)과, 상기 유무선통신망(20)을 통해 입력된 정보를 수신받아 저장하고 가공하는 서버(30)와, 상기 서버(30)를 통해 가공된 정보를 저장하는 데이터베이스(40)를 포함하여 구성된다.

<19> 상기 출하자시스템(10)은 산지에서 농산물의 정보를 편리하고 간편하게 입력하기 위한 시스템으로, 상기 유무선통신망(20)과 연결된 일반적인 컴퓨터시스템이거나, 무선으로 정보의 송수신이 가능한 단말기(PDA) 일수 있다.

<20> 상기 서버(30)는 크게 데이터베이스(40) 부분과 웹 어플리케이션 서버(Web Application Server) 부분으로 나눌 수 있으며, 본 발명의 실시 예로는 데이터베이스는 마이에스큐엘(MySQL; SQL에 기반을 두고 있는 관계형 데이터베이스 관리 시스템 중 하나)을 웹 어플리케이션 서버는 아파치 톰캣(Apache Tomcat; 아파치 소프트웨어 재단의 애플리케이션 서버)을 사용하였다.

<21> 한편, 사용자 인터페이스로는 마이크로소프트사의 인터넷 익스플로워에 호환되게 설계되고, 모바일로는 마이크로소프트사의 포켓 피씨 2002 기반으로 개발하였고, 개발 언어로는 서버 부분은 J2EE(Java2 Enterprise Edition)기반이고, 브라우져용 사용자 인터페이스는 JSP(Java Server Page)를 기준으로 하였다. 또한 무선통신은 SOAP(Simple Object Access Protocol)통신을 위해 Axis를 사용하였다. 즉, 서버는 동일한 로직을 통하여

인터넷 브라우져 및 모바일기기를 통하여 데이터를 연동하고, 운영할 수 있도록 하고, 모바일 클라이언트는 원격 객체 통신이 가능하도록 상기 SOAP를 이용하여 클라이언트에서는 단지 사용자 인터페이스만을 위한 프로그램으로 이루어져, 서버의 애플리케이션 로직에 변경 사항이 발생하더라도 클라이언트 프로그램을 변경할 필요가 없어지며, 모바일 기기의 프로그램을 간략하게 구성하였다.

<22> 상기와 같이 구성된 본 발명은, 산지에서 출하자가 출하자시스템(10)을 통해 농산물의 정보를 입력하고, 접수증을 작성하여 농산물을 배송한다(S10). 이때 상기 접수증은 출하자의 ID는 고유로 부여되고, 접수증의 번호는 상기 접수하는 경우마다 상기 서버(30)에서 부여하게 된다. 따라서, 상기 ID와 접수번호에 따라 인증과정을 할 수 있게 된다.

<23> 한편, 상기 출하되는 접수증은 별도로 출하자가 수정을 할 수 있으며(S12), 이러한 접수증은 서버(30)의 관리자에 의해 접수하게 된다(S30). 그 후 접수된 농산물은 수송하여 특정 도매법인에 배송하게 된다(S20). 한편, 상기 배송이 취소된 경우에는 서버(30)의 관리자에 의해 접수된 접수증을 삭제할 수도 있다(S32).

<24> 배송된 농산물은 도매법인에서 입하 대기(S40) 된 후, 접수자에 의해 입하 검증의 과정을 하게 된다(S50). 이때 상기 접수자는 출하자의 농산물에 각각 부여된 ID와 접수번호를 PDA를 통해 입력하여, 출하자가 입력한 농산물의 정보와 일치 여부를 검증하게 된다.

<25> 상기 접수자는 출하자가 입하한 농산물에 대하여 상품의 수량, 등급 등을 검수하여, 접수자의 단말기(PDA)를 통해 필요한 경우 접수증을 수정하고(S60), 검증을 하였다는 로그를 남기고(S62), 로그가 표시된 농산물에 대하여는 서버(30)에서 입하 확인(S70)을 하여 다음단계인 농산물의 경매로 농산물의 정보를 이관하게 된다.

<26> 또한 출하자는 상기와 같은 출하확인의 검증을 자신의 출하자시스템(10)을 통해 확인하여 정확한 입하가 되었는지를 확인하여 농산물의 출하절차를 완료하게 된다(S14, S80).

<27> 상기 도 3a 내지 도 4e는 본 발명의 일실시 예로써, 도 3a는 본 발명의 농산물 출하시스템에 접속하여 상품을 등록하기 위한 화면구성으로, 해당 농산물을 출하자가 선택하게 된다. 그 후 출하자가 농산물을 선택하게 되면, 도 3b 및 도 3c와 같이, 출하하고자 하는 농산물의 수량을 입력하면, 등록현황이 도 3d와 같이 확인할 수 있게 된다.

<28> 그 후 접수자 출하된 농산물에 대하여 검증을 하게 되면, 입하확인란의 입하준비중이 입하로 변경되어 출하자가 입하여부를 확인할 수 있게 된다.

<29> 한편, 상기 로그인 과정에서는 미리 부여된 ID는 각각 출하자, 관리자, 접수자로 별도로 구분되어 해당 권한을 부여받아 입력하게 된다. 또한 상품의 하자나 출하자의 정보를 알기 위해서는 상기 도 3g와 같이 출하자의 정보를 확인하여 상품의 신뢰성을 향상시킬 수 있게 된다.

<30> 또한 접수자의 단말기(PDA)의 화면구성으로 상기 도 4a는 초기화면구성이고, 도 4b는 접수번호로 검색하는 화면구성이며, 도 4c는 검색결과, 도 4d는 접수리스트이며, 도 4e는 출하자의 정보를 확인하는 화면구성도이다.

발명의 효과

<31> 상술한 바와 같이 본 발명에 따르면, 산지에서 출하자가 자신의 농산물에 대한 정보를 유무선통신을 통해 입력하여, 상장을 위해 농산물 정보의 입력시간과 업무량을 효과적으로 줄이고 효율적으로 농산물의 출하를 달성하게 된다.

<32> 또한, 신속하고 편리한 출하방법을 통해 농산물의 신속한 경매를 이루고, 제품의 신선도를 향상시켜 소비자에게 공급할 수 있게 된다.

도면의 간단한 설명

<1> 도 1은 본 발명의 일실시 예에 의한 도매시장 상장 농산물 정보의 출하자 입력시스템의 개략적인 구성도,

<2> 도 2는 본 발명의 일실시 예에 의한 도매시장 상장 농산물 정보의 출하자 입력방법의 순서도,

<3> 도 3a 내지 3g는 본 발명의 일실시 예에 의한 도매시장 상장 농산물 정보의 출하자 입력시스템에서 출하자컴퓨터의 주요 절차에 의한 화면구성도,

<4> 도 4a 내지 도 4e는 본 발명의 일실시 예에 의한 접수자의 PDA의 화면구성도.

<5> < 도면의 주요 부분에 대한 부호의 설명>

<6> 10: 출하자시스템 20: 유무선통신망

<7> 30: 서버 40: 데이터베이스

도면

도면1

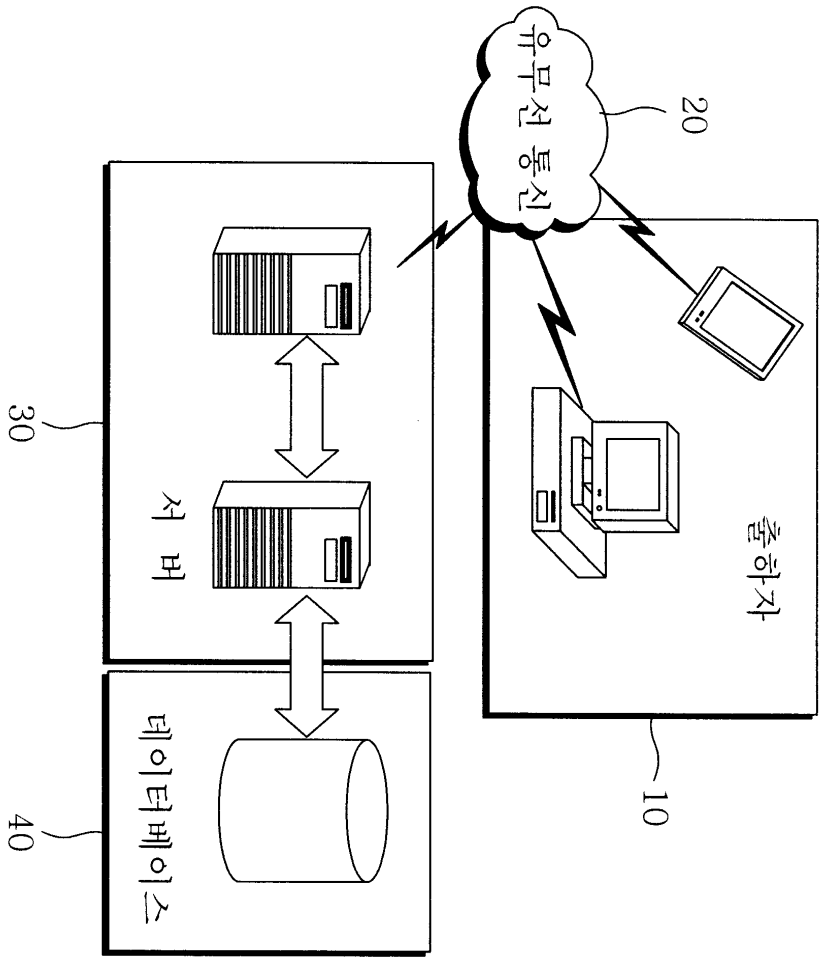

도면2

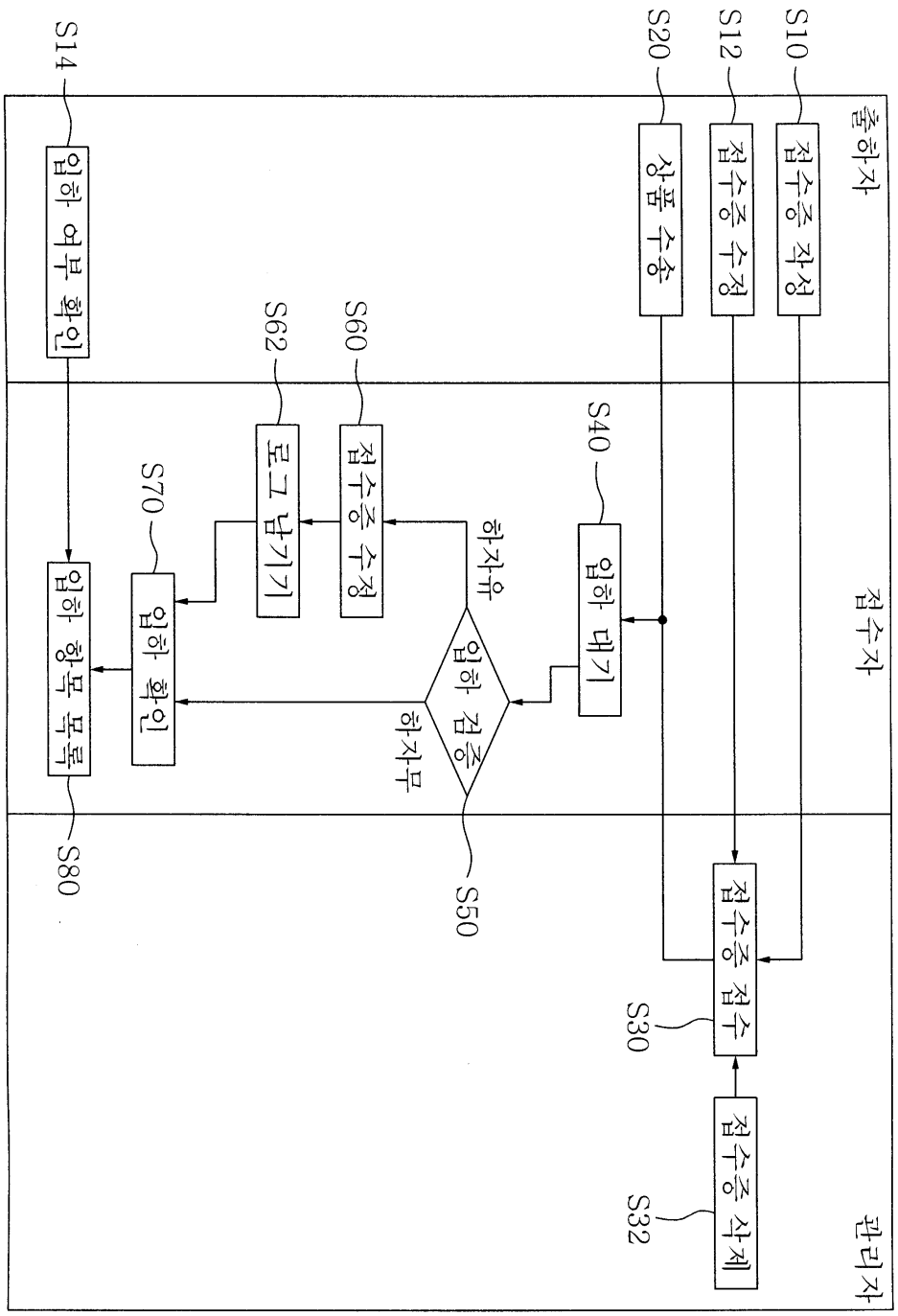
출하자
접수자
관리자
S10
접수증 작성
S12
접수증 수정
S20
상품 수송
S14
입하 여부 확인
S60
접수증 수정
S62
로그 남기기
S40
입하 대기
입하 검증
하자유
하자무
S50
S70
입하 확인
입하 항목 목록
S80
S30
접수증 접수
S32
접수증 삭제

도면3a

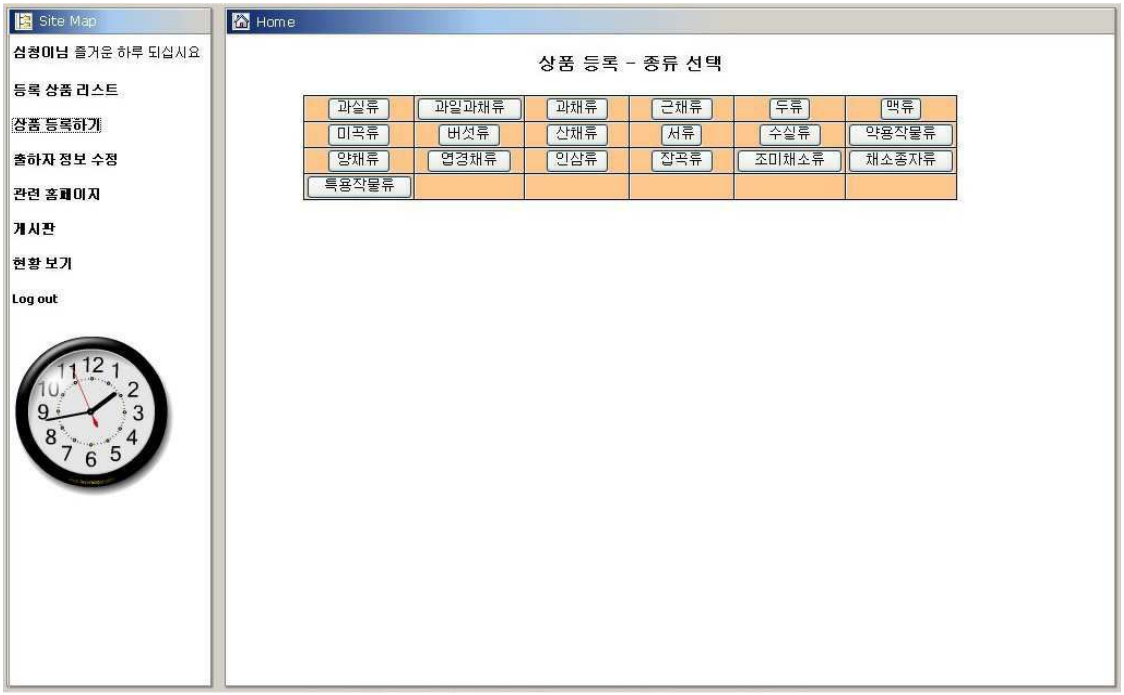
Site Map
심청이님 즐거운 하루 되십시요
등록 상품 리스트
상품 등록하기
출하자 정보 수정
관련 홈페이지
게시판
현황 보기
Log out
Home
상품 등록 - 종류 선택
과실류
과일과채류
과채류
근채류
두류
맥류
미곡류
버섯류
산채류
서류
수실류
약용작물류
양채류
엽경채류
인삼류
잡곡류
조미채소류
채소종자류
특용작물류

도면3b


Site Map
심청이님 즐거운 하루 되십시요
등록 상품 리스트
상품 등록하기
출하자 정보 수정
관련 홈페이지
게시판
현황 보기
Log out
Home
수탁판매 접수증(신규 등록)
1. 출하자
접수 번호
40
작목반
출하 년월일
2006/04/11
출하자성명
심청이
전화번호
11
주민등록번호
4729183661729
주 소
전남 나주시 다시면 가운리
농 협
원 산 지
품질인증번호
2. 상품정보
번호
품목
품종
중량(Kg)
과수
등급
수량
3. 기타
하역비
운임및선급금
기타
수송차량번호
계좌송금시 계좌번호
경남은행
접수
경매사
책임자
관리번호
저장하기
취소하기

도면3c


홍옥
델리
후지
아오리
육오
세계일
태양
착색후지
노변
조나골드
천추
홍월
모리스
양광
사이삼
북두
홍로
혜
산사
추향
아다까
금광
인도
어리브레이스
왕령
스타크림슨
데리셔스
축
감홍
송본금
Site Map
심청이님 즐거운 하루 되십시요
등록 상품 리스트
상품 등록하기
출하자 정보 수정
관련 홈페이지
게시판
현황 보기
Log out
Home
수증(신규 등록)
1. 출하자
접수 번호
40
출하 년월일
2006/04/11
출하자성명
심청이
전화번호
주민등록번호
4729183661729
주 소
전남 나주시 다시면 가운리
농 협
원 산 지
강원 속초시 대포동
품질인증번호
상품정보
번호
품목
중량(Kg)
과수
등급
수량
1
사과
0
없음
0
2
3
4
3. 기타
하역비
운임및선급금
기타
수송차량번호
계좌송금시 계좌번호
0
0
경남은행
접수
경매사
책임자
관리번호
저장하기
취소하기

도면3d

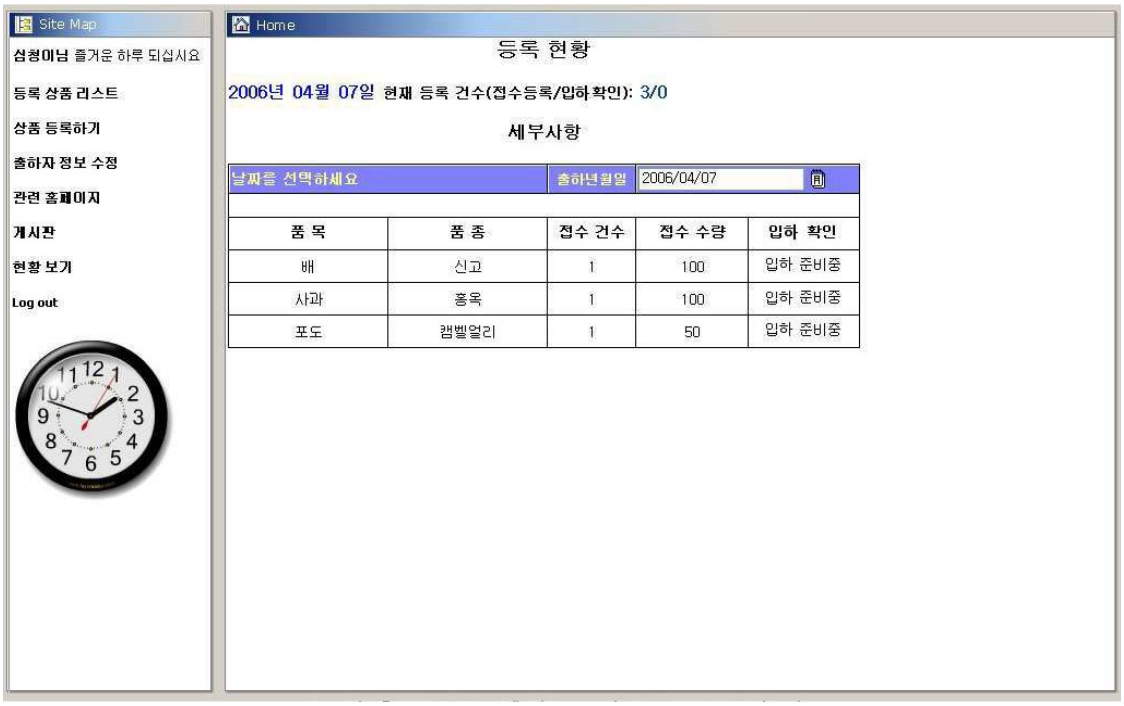
Site Map
심청이님 즐거운 하루 되십시요
등록 상품 리스트
상품 등록하기
출하자 정보 수정
관련 홈페이지
게시판
현황 보기
Log out
Home
등록 현황
2006년 04월 07일 현재 등록 건수(접수등록/입하확인): 3/0
세부사항
날짜를 선택하세요
출하년월일
2006/04/07
품 목
품 종
접수 건수
접수 수량
입하 확인
배
신고
1
100
입하 준비중
사과
홍옥
1
100
입하 준비중
포도
캠벨얼리
1
50
입하 준비중

도면3e


Site Map
이경웅님 즐거운 하루 되십시요
접수자 정보 수정
입고확인
관련 홈페이지
게시판
현황보기
Log out
Home
등록 현황
전체 등록 건수(접수등록/입하확인): 11/4
세부사항
날짜를 선택하세요
출하년월일
전체
품 목
품 종
접수 건수
접수 수량
입하 확인
배
신고
2
300
입하 준비중
사과
홍옥
4
310
입하 준비중
포도
캠벨얼리
1
50
입하 준비중
사과
홍옥
3
280
입 하
포도
거봉
1
200
입 하
배
만삼길
1
100
입 하
배
신고
1
100
입 하
사과
홍옥
1
100
입 하

도면3f


Site Map
이서준님 즐거운 하루 되십시요
사용자리스트
등록 요청 사용자 리스트
접수 삭제
코드 관리
관련 홈페이지
게시판
현황 보기
Log out
Home
등록된 사용자
이름
ID
전화번호
휴대전화
e-Mail
등급
이경웅
acai1
1111
010-333-5555
1111
출하자
심청이
as
11
010-2020-3030
출하자
이서준
bb
062-222-222
010-222-3333
1@1.com
관리자
이경웅
mimi
02-222-2222
010-1010-2020
1@1.com
접수자
이경웅
yikw21c
062-7878-1000
010-7878-1000
yi@system.com
출하자

도면3g

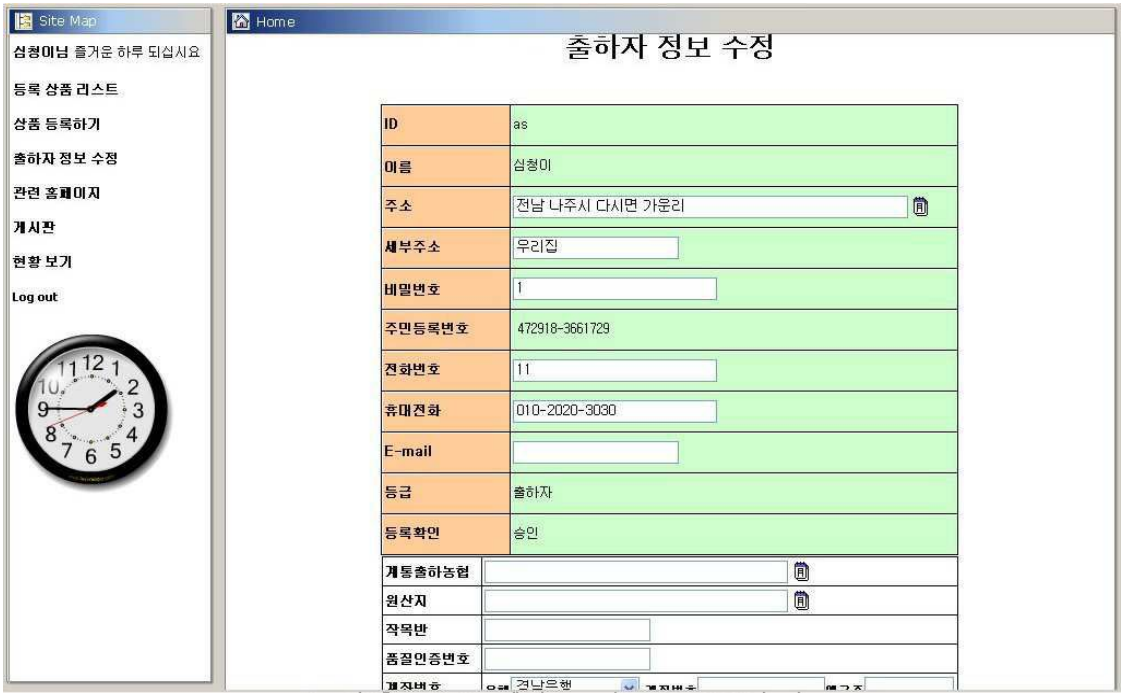
Site Map
심청이님 즐거운 하루 되십시요
등록 상품 리스트
상품 등록하기
출하자 정보 수정
관련 홈페이지
게시판
현황 보기
Log out
Home
출하자 정보 수정
ID
as
이름
심청이
주소
전남 나주시 다시면 가운리
세부주소
우리집
비밀번호
1
주민등록번호
472918-3661729
전화번호
11
휴대전화
010-2020-3030
E-mail
등급
출하자
등록확인
승인
계통출하농협
원산지
작목반
품질인증번호
계좌번호
경남은행

도면4a


농산물 등록
8:03
원하시는 항목을 눌러 주세요
사용자 정보
등록 리스트
상품 등록
종료

도면4b


정보 수정
8:05
ok
접수번호
43
원하시는 항목을 눌러 주세요
상품 내역 관리
기타 관리
닫기

도면4c


농산물 등록
12:27
품목
품종
종
과
등급
수량
사과
사과
15
13
특(1
200
품목
사과
품종
사과
종량
15
개수
13
등급
특(1등)
수량
200
수정
삭제
다 음
닫 기

도면4d


농산물 등록
8:05
상태
등록일자
NO
품명
수량
전형
20060412
43
신고
200
전형
20060412
44
홍옥
200
다시 읽기
닫기

도면4e


농산물 등록
8:05
성명
심청미
주민등록번호
4729183661729
주소
전남 나주시 다시면 가운리 우리집
전화번호
11
품질인증번호
23222234
원산지
전남 나주시 다시
농협명
다시농협
작목반
우리반
닫기