[19] 中华人民共和国国家知识产权局

[51] Int. Cl.
A47B 41/00 (2006.01)
A47B 13/08 (2006.01)
A47B 13/12 (2006.01)
A47B 13/00 (2006.01)
A47B 91/00 (2006.01)

[12] 实用新型专利说明书

专利号 ZL 200820015856.6

[45] 授权公告日 2009 年 7 月 8 日

[11] 授权公告号 CN 201267290Y

[22] 申请日 2008.9.16

[21] 申请号 200820015856.6

[73] 专利权人 俞 菁

地址 116000 辽宁省大连市中山区秀月街 97 号(大连市第四十四中学)

[72] 发明人 俞 菁

权利要求书 1 页 说明书 2 页 附图 1 页

[54] 实用新型名称

多功能书桌

[57] 摘要

本实用新型涉及一种多功能书桌，包括桌面、箱体和桌腿，箱体前后两侧设有滑道，桌面由两块等大透明板材组成，桌面前后两端内侧设有凸棱，凸棱高度等于滑道深度，桌面可在箱体上滑动；两块透明板材外侧均设有拉手；箱体为上开口矩形结构，内部设有竖直挡板，竖直挡板将箱体分为两个腔体；远离人体的两桌腿间固接立方体凹槽，凹槽内设有多个竖直挡板，桌腿为圆柱体结构，底部套有防滑垫。 桌面为透明结构，可清楚地观察到箱体内书本，可直接拉动桌面，从箱体内取出书本，挡板将箱体分为不同空间，方便分类存放书本；桌腿间的立方体凹槽，可作为书架使用，可将常用的工具书，分类存放于此。 本实用新型具有结构简单、功能多样，方便实用等特点。

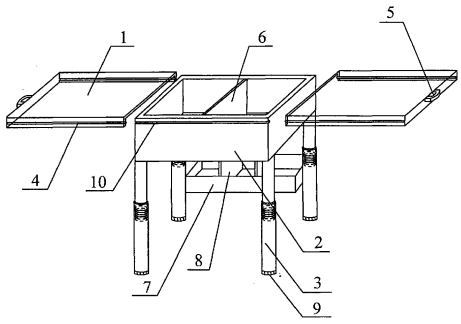

1、一种多功能书桌，包括桌面（1）、箱体（2）和桌腿（3），其特征是：箱体（2）前后两侧设有滑道（10），桌面（1）由两块等大透明板材组成，桌面（1）前后两端内侧设有凸棱（4），凸棱（4）高度等于滑道（3）深度，桌面（1）可在箱体（2）上滑动；两块透明板材外侧均设有拉手（5）；箱体（2）为上开口矩形结构，内部设有竖直挡板（6），竖直挡板（6）将箱体（2）分为两个腔体；远离人体的两桌腿（3）间固接立方体凹槽（7），凹槽（7）内设有多个竖直挡板（8），桌腿（3）为圆柱体结构，底部套有防滑垫（9）。

多功能书桌

技术领域　本实用新型涉及一种学习用具，尤其是一种多功能书桌。

背景技术　书桌是学生重要的学习用具，但是现有的书桌多为不透明结构，人们无法从外部快速的观察到书桌内的书本，要找到需要的书本，通常需要将箱体内的书本翻查一遍，非常浪费时间；现有的书桌存储空间有限，无法为人们提供更多的帮助，为了解决上述问题，我们提供一种多功能书桌非常必要。

发明内容　本实用新型的目的克服了上述所说的不足，提供了一种方便实用的多功能书桌。

为达到上述目的，本实用新型多功能书桌，包括桌面、箱体和桌腿，箱体前后两侧设有滑道，桌面由两块等大透明板材组成，桌面前后两端内侧设有凸棱，凸棱高度等于滑道深度，桌面可在箱体上滑动；两块透明板材外侧均设有拉手；箱体为上开口矩形结构，内部设有竖直挡板，竖直挡板将箱体分为两个腔体；远离人体的两桌腿间固接立方体凹槽，凹槽内设有多个竖直挡板，桌腿为圆柱体结构，底部套有防滑垫。

采用上述结构后，桌面为透明结构，可清楚地观察到箱体内书本，可直接拉动桌面，从箱体内取出书本，挡板将箱体分为不同空间，方便分类存放书本；桌腿间的立方体凹槽，可作为书架使用，可将常用的工具书，分类存放于此。

本实用新型的优点是：结构简单、功能多样，方便分类存储等。

附图说明　图 1 为本实用新型多功能书桌整体结构示意图。

具体实施方式　如图 1 所示，本实用新型多功能书桌，包括桌面 1、箱体 2 和桌腿 3，箱体 2 前后两侧设有滑道 10，桌面 1 由两块等大透明板材组成，桌面 1 前后两端内侧设有凸棱 4，凸棱 4 高度等于滑道 3 深度，桌面 1 可在箱体 2 上滑

动；两块透明板材外侧均设有拉手 5；箱体 2 为上开口矩形结构，内部设有竖直挡板 6，竖直挡板 6 将箱体 2 分为两个腔体；远离人体的两桌腿 3 间固接立方体凹槽 7，凹槽 7 内设有多个竖直挡板 8，桌腿 3 为圆柱体结构，底部套有防滑垫 9。

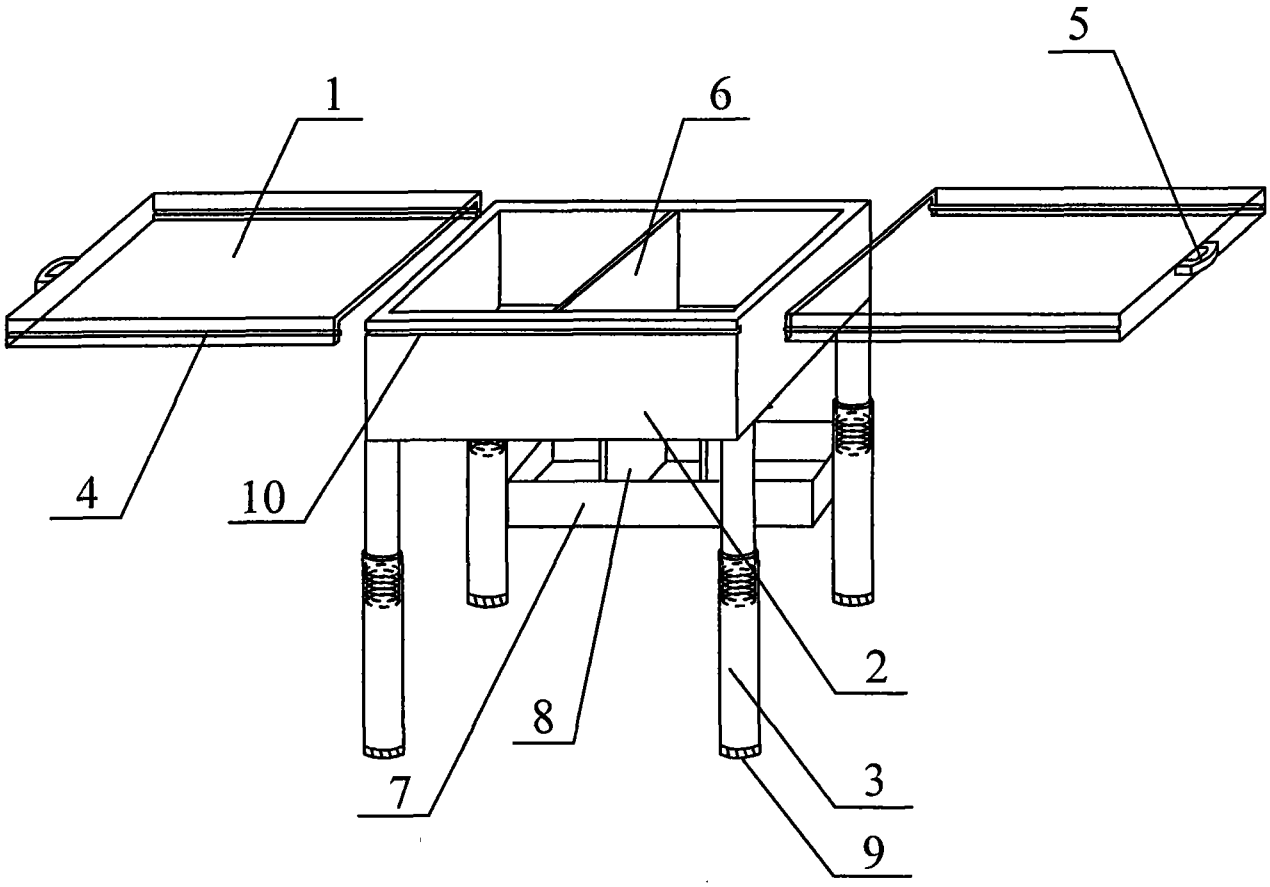

图1