(19)中华人民共和国国家知识产权局

(12)实用新型专利

(10)授权公告号 CN 204378395 U
(45)授权公告日 2015.06.10

(21)申请号 201520079522.5

(22)申请日 2015.02.05

(73)专利权人 刘冲
地址 163712 黑龙江省大庆市大庆师范学院

(72)发明人 刘冲 姚坤明 姜男

(51)Int.Cl.
A47B 41/00(2006.01)
A47B 17/00(2006.01)
G09B 5/06(2006.01)

权利要求书1页 说明书2页 附图2页

(54)实用新型名称

一种英语学习桌

(57)摘要

一种英语学习桌。属于英语学习技术领域。该学习桌包括桌面和桌腿，桌面安装在桌腿上，还包括音频播放设备、抽屉、时钟和阅读板，所述的桌面的一个长边上设置有背板，两个短边上各设置有一挡板，两个挡板之间左右对称设置有两个隔板，所述的音频播放设备设置在左侧的挡板的和左侧的隔板之间，所述的抽屉和时钟设置在右侧的挡板和右侧的隔板之间，背板的中部设置有两组滑道，两组滑道内各设有一滑块，所述的阅读板铰接在滑块上。本实用新型将音频播放设备、阅读板、抽屉和时钟有机的结合在学习桌上，可有效改善学习者的学习效果。

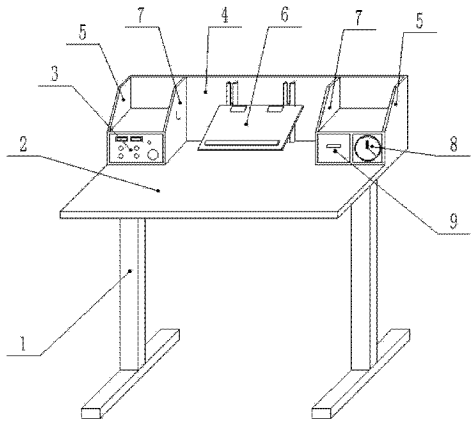

CN 204378395 U

1. 一种英语学习桌，包括桌面和桌腿，桌面安装在桌腿上，其特征在于：还包括音频播放设备、抽屉、时钟和阅读板，所述的桌面的一个长边上设置有背板，两个短边上各设置有一挡板，两个挡板之间左右对称设置有两个隔板，所述的音频播放设备设置在左侧的挡板的和左侧的隔板之间，所述的抽屉和时钟设置在右侧的挡板和右侧的隔板之间，背板的中部设置有两组滑道，两组滑道内各设有一滑块，所述的阅读板铰接在滑块上。

2. 根据权利要求 1 所述的一种英语学习桌，其特征在于：所述的音频播放设备上设置有 USB 接口和耳机插口。

3. 根据权利要求 1 所述的一种英语学习桌，其特征在于：所述的阅读板的正面设置有挡书块和书夹，阅读板上与桌面接触的边缘设置有圆角，圆角的表面设置有防滑橡胶条。

4. 根据权利要求 1 所述的一种英语学习桌，其特征在于：所述的左侧的挡板上设置有耳机挂钩。

一种英语学习桌

技术领域

[0001] 本实用新型属于英语学习技术领域，具体涉及一种英语学习桌。

背景技术

[0002] 随着经济全球化和生产社会化的变革，对外交流变得越来越频繁，而英语作为通用的国际语言变得越来越重要。英语学习是一个艰难的过程，要想具备较强的英语应用能力，学习者必须“听说读写”四种能力全面发展。但在现有技术中，很少有兼顾这四种能力的学习的辅助学习产品。

发明内容

[0003] 本实用新型的目的是提供一种兼顾“听说读写”四种能力学习的、方便实用的英语学习桌。

[0004] 本实用新型的目的是以如下方式实现的：一种英语学习桌，包括桌面和桌腿，桌面安装在桌腿上，还包括音频播放设备、抽屉、时钟和阅读板，所述的桌面的一个长边上设置有背板，两个短边上各设置有一挡板，两个挡板之间左右对称设置有两个隔板，所述的音频播放设备设置在左侧的挡板的和左侧的隔板之间，所述的抽屉和时钟设置在右侧的挡板和右侧的隔板之间，背板的中部设置有两组滑道，两组滑道内各设有一滑块，所述的阅读板铰接在滑块上。

[0005] 所述的音频播放设备上设置有 USB 接口和耳机插口。

[0006] 所述的阅读板的正面设置有挡书块和书夹，阅读板上与桌面接触的边缘设置有圆角，圆角的表面设置有防滑橡胶条。

[0007] 所述的左侧的挡板上设置有耳机挂钩。

[0008] 本实用新型的有益效果是：本实用新型将音频播放设备、阅读板、抽屉和时钟有机的结合在学习桌上，将本实用新型用于英语教室或者学生家中，可有效改善学生的学习效果。具体如下：

[0009] 1、通过音频播放设备，学习者可以练习听说能力。

[0010] 2、不使用阅读板时将滑块上移可将其收纳至紧靠背板的位置，减少了桌面空间的占用；使用阅读板时将滑块下移，调整阅读板与桌面的角度后将其底边置于桌面上，在防滑橡胶条的作用下阅读板不会自主滑动。

[0011] 3、抽屉可以存放文具，时钟有利于使用者合理安排作息时间，另外，音频播放设备和抽屉时钟上方的空间可以作为书架使用。

附图说明

[0012] 图 1 是本实用新型结构示意图；

[0013] 图 2 是阅读板整体放大结构示意图；

[0014] 图 3 是阅读板上防滑橡胶条处的结构示意图。

具体实施方式

[0015] 下面结合图 1 至图 3 对本实用新型做进一步说明：，

[0016] 该英语学习桌包括桌面 2 和桌腿 1，桌面 2 安装在桌腿 1 上，还包括音频播放设备 3、抽屉 9、时钟 8 和阅读板 6，所述的桌面 2 的一个长边上设置有背板 4，两个短边上各设置有一挡板 5，两个挡板 5 之间左右对称设置有两个隔板 7，所述的音频播放设备 3 设置在左侧的挡板 5 的和左侧的隔板 4 之间，所述的抽屉 9 和时钟 8 设置在右侧的挡板 5 和右侧的隔板 7 之间，背板 4 的中部设置有两组滑道 12，两组滑道 12 内各设有一滑块 13，所述的阅读板 6 铰接在滑块 13 上。所述的音频播放设备 3 上设置有 USB 接口和耳机插口。所述的阅读板 6 的正面设置有挡书块 10 和书夹 11，阅读板 6 上与桌面接触的边缘设置有圆角，圆角的表面设置有防滑橡胶条 14。所述的左侧的挡板 5 上设置有耳机挂钩。

[0017] 本实用新型将音频播放设备 3、阅读板 6、抽屉 9 和时钟 8 有机的结合在学习桌上，可有效改善学习者的学习效果。首先，通过音频播放设备 3，学习者可以练习听说能力。其次，不使用阅读板 6 时将滑块 13 上移可将其收纳至紧靠背板 4 的位置，减少了桌面 2 空间的占用；使用阅读板 6 时将滑块 13 下移，调整阅读板 6 与桌面 2 的角度后将其底边置于桌面 2 上，在防滑橡胶条 14 的作用下阅读板 6 不会自主滑动。最后，抽屉 9 可以存放文具，时钟 8 有利于使用者合理安排作息时间，另外，音频播放设备 3、抽屉 9 时钟 8 上方的空间可以作为书架使用。

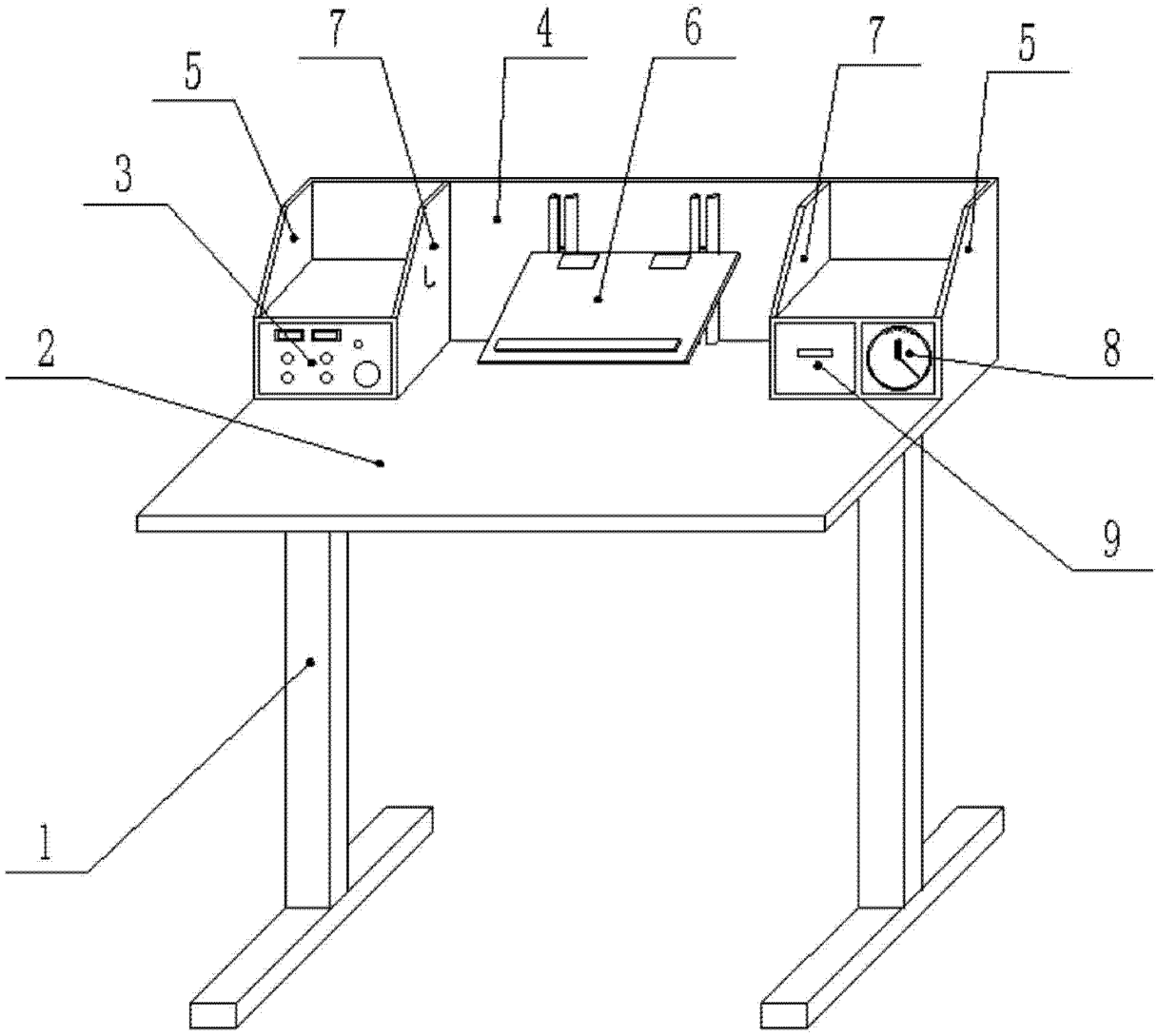

图 1

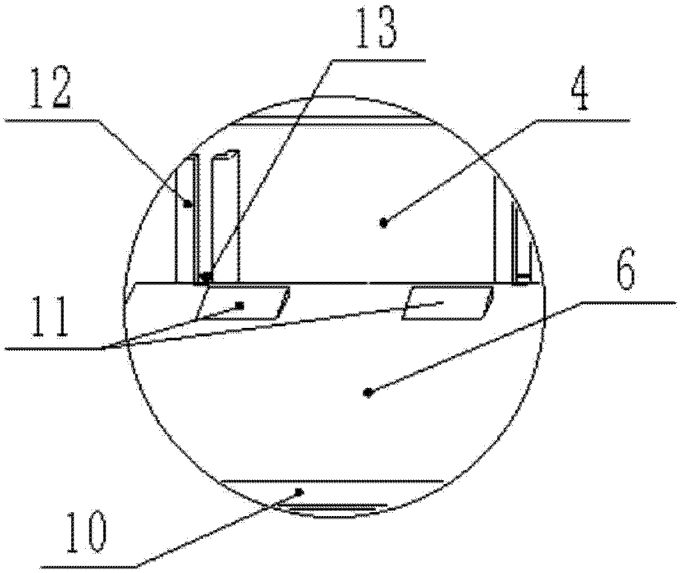

图 2

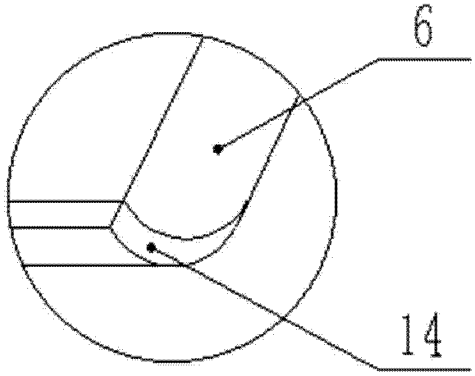

图 3