(19)国家知识产权局

(12)实用新型专利

(10)授权公告号 CN 221903610 U
(45)授权公告日 2024.10.29

(21)申请号 202322873464.0

(22)申请日 2023.10.25

(73)专利权人 丽水学院
地址 323000 浙江省丽水市莲都区学院路1号

(72)发明人 杨学花 卫哲

(74)专利代理机构 深圳知帮办专利代理有限公司 44682
专利代理师 刘瑞芳

(51)Int.Cl.
A61B 5/00(2006.01)
A61B 5/02(2006.01)
A61L 2/10(2006.01)
A61L 2/16(2006.01)

权利要求书1页 说明书3页 附图3页

(54)实用新型名称

一种便携式多功能中医治疗装置

(57)摘要

本实用新型公开了一种便携式多功能中医治疗装置,涉及诊脉设备技术领域,包括盒体、侧封门、储蓄电池和支腿,还包括翻转单元、消毒单元和存储单元,所述翻转单元包括翻转板、软垫、橡胶封皮、定位块、侧位限位板和轴杆,所述消毒单元包括消毒海绵、梯形导向条和拉杆。本实用新型通过利用翻转板、软垫、橡胶封皮、消毒海绵和拉杆的配合使用,使得软垫能够在使用时快速启用,非使用时快速收纳至翻转存放室中存放,同时在使用时,可按需进行快速消毒,避免多名患者使用时,容易沾染细菌,影响后续使用者健康的问题发生,利用翻转板、侧位限位板、轴杆和定位块的配合使用,使得翻转板能够在调节完成后,快速固定,方便软垫的使用和存放。

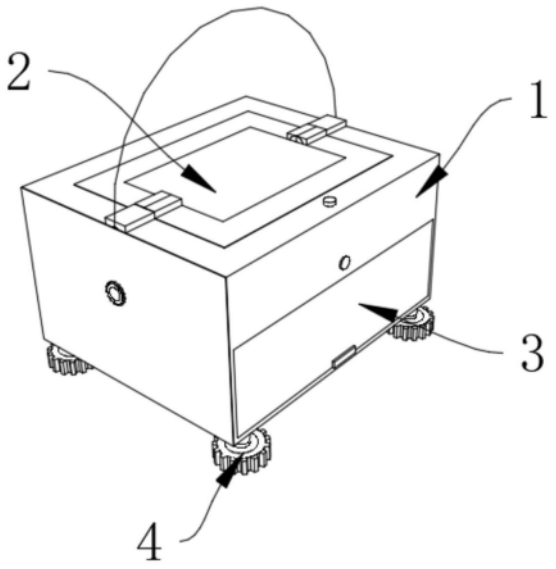

CN 221903610 U

1.一种便携式多功能中医治疗装置,包括盒体(1)、侧封门(3)、储蓄电池(14)和支腿(4),其特征在于:还包括翻转单元、消毒单元和存储单元;

所述翻转单元包括翻转板(2)、软垫(7)、橡胶封皮(8)、定位块(15)、侧位限位板(16)和轴杆(17),所述消毒单元包括消毒海绵(10)、梯形导向条(11)和拉杆(12),所述存储单元包括存储箱(13)、器具存放室(18)、浸泡消毒室(19)和栅板(20);

所述消毒单元用于对所述橡胶封皮(8)进行消毒工作,所述盒体(1)内部自上而下开设有翻转存放室(9)和存储消毒室(5),所述软垫(7)置于所述翻转存放室(9)中,所述存储箱(13)置于所述存储消毒室(5)中。

2.根据权利要求1所述的一种便携式多功能中医治疗装置,其特征在于:所述盒体(1)的上表面与所述定位块(15)的底面固定连接,所述翻转板(2)通过所述轴杆(17)与所述定位块(15)转动连接,所述消毒海绵(10)的底面与所述翻转存放室(9)的内壁底面滑动连接。

3.根据权利要求1所述的一种便携式多功能中医治疗装置,其特征在于:所述消毒海绵(10)的通过T形槽与所述梯形导向条(11)的外壁滑动连接,所述消毒海绵(10)的一侧与所述拉杆(12)的一端固定连接,所述拉杆(12)的另一端外壁通过密封轴与所述盒体(1)的外壁滑动连接。

4.根据权利要求1所述的一种便携式多功能中医治疗装置,其特征在于:所述橡胶封皮(8)包覆于所述软垫(7)的外壁,所述软垫(7)的底面与所述翻转板(2)的上表面固定连接,所述翻转板(2)的上表面通过安装块与所述侧位限位板(16)的插接端活动连接,所述侧位限位板(16)的一端侧面与所述定位块(15)的一侧通过插接端插接。

5.根据权利要求1所述的一种便携式多功能中医治疗装置,其特征在于:所述浸泡消毒室(19)和栅板(20)并列开设于所述存储箱(13)的内部,所述器具存放室(18)的内壁与所述栅板(20)的边侧固定连接。

6.根据权利要求1所述的一种便携式多功能中医治疗装置,其特征在于:所述存储消毒室(5)的内壁顶部固定连接有紫外消毒灯(21),所述紫外消毒灯(21)位于所述器具存放室(18)的上方,所述存储箱(13)的底面与所述存储消毒室(5)的内壁底面活动连接。

7.根据权利要求1所述的一种便携式多功能中医治疗装置,其特征在于:所述盒体(1)的上表面开设有酒精注入孔,所述盒体(1)的边侧开设有酒精排出口,所述酒精注入孔和酒精排出口均通过活塞封闭。

一种便携式多功能中医治疗装置

技术领域

[0001] 本实用新型涉及诊脉设备技术领域,具体涉及一种便携式多功能中医治疗装置。

背景技术

[0002] 脉是通过按触人体不同部位的脉搏,以体察脉象变化的切诊,临床上主要掌握脉诊的时间、病人的体位,医生的指法和指力轻重,每次按脉时间,以每侧脉搏跳动不少于50次为限,同时要了解健康人脉象的变化情况,才能正确地进行脉诊。

[0003] 现有的中医诊脉装置,在使用时,通常将患者的手臂放置于臂枕上,随后进行诊脉操作,但诊脉装置难以进行携带,不便于人员于病房外使用,且功能较少,使用效果较差。

实用新型内容

[0004] 本实用新型的目的在于提供一种便携式多功能中医治疗装置,以解决上述背景技术中提出的问题。

[0005] 为解决上述技术问题,本实用新型所采用的技术方案是:

[0006] 一种便携式多功能中医治疗装置,包括盒体、侧封门、储蓄电池和支腿,还包括翻转单元、消毒单元和存储单元。

[0007] 所述翻转单元包括翻转板、软垫、橡胶封皮、定位块、侧位限位板和轴杆,所述消毒单元包括消毒海绵、梯形导向条和拉杆,所述存储单元包括存储箱、器具存放室、浸泡消毒室和栅板。

[0008] 所述消毒单元用于对所述橡胶封皮进行消毒工作,所述盒体内部自上而下开设有翻转存放室和存储消毒室,所述软垫置于所述翻转存放室中,所述存储箱置于所述存储消毒室中。

[0009] 本实用新型技术方案的进一步改进在于:所述盒体的上表面与所述定位块的底面固定连接,所述翻转板通过所述轴杆与所述定位块转动连接,所述消毒海绵的底面与所述翻转存放室的内壁底面滑动连接。

[0010] 本实用新型技术方案的进一步改进在于:所述消毒海绵的通过T形槽与所述梯形导向条的外壁滑动连接,所述消毒海绵的一侧与所述拉杆的一端固定连接,所述拉杆的另一端外壁通过密封轴与所述盒体的外壁滑动连接。

[0011] 本实用新型技术方案的进一步改进在于:所述橡胶封皮包覆于所述软垫的外壁,所述软垫的底面与所述翻转板的上表面固定连接,所述翻转板的上表面通过安装块与所述侧位限位板的插接端活动连接,所述侧位限位板的一端侧面与所述定位块的一侧通过插接端插接。

[0012] 本实用新型技术方案的进一步改进在于:所述浸泡消毒室和栅板并列开设于所述存储箱的内部,所述器具存放室的内壁与所述栅板的边侧固定连接。

[0013] 本实用新型技术方案的进一步改进在于:所述存储消毒室的内壁顶部固定连接有紫外消毒灯,所述紫外消毒灯位于所述器具存放室的上方,所述存储箱的底面与所述存储

消毒室的内壁底面活动连接。

[0014] 本实用新型技术方案的进一步改进在于:所述盒体的上表面开设有酒精注入孔,所述盒体的边侧开设有酒精排出口,所述酒精注入孔和酒精排出口均通过活塞封闭。

[0015] 由于采用了上述技术方案,本实用新型相对现有技术来说,取得的技术进步是:

[0016] 1、本实用新型提供一种便携式多功能中医治疗装置,利用翻转板、软垫、橡胶封皮、消毒海绵和拉杆的配合使用,使得软垫能够在使用时快速启用,非使用时快速收纳至翻转存放室中存放,同时在使用时,可按需进行快速消毒,避免多名患者使用时,容易沾染细菌,影响后续使用者健康的问题发生。

[0017] 2、本实用新型提供一种便携式多功能中医治疗装置,利用翻转板、侧位限位板、轴杆和定位块的配合使用,使得翻转板能够在调节完成后,快速固定,方便软垫的使用和存放。

[0018] 3、本实用新型提供一种便携式多功能中医治疗装置,利用存储箱中的器具存放室和浸泡消毒室,以及栅板和紫外消毒灯的配合使用,使得存储箱能够放置器具或药品,同时能够对器具进行浸泡消毒或紫外线照射消毒,进而保证后续使用的安全性。

附图说明

[0019] 图1为本实用新型的结构示意图;

[0020] 图2为本实用新型的翻转板翻转后结构细节示意图;

[0021] 图3为本实用新型的A处结构放大示意图;

[0022] 图4为本实用新型的存储箱结构细节示意图;

[0023] 图5为本实用新型的存储消毒室结构示意图。

[0024] 图中:1、盒体;2、翻转板;3、侧封门;4、支腿;5、存储消毒室;7、软垫;8、橡胶封皮;9、翻转存放室;10、消毒海绵;11、梯形导向条;12、拉杆;13、存储箱;14、储蓄电池;15、定位块;16、侧位限位板;17、轴杆;18、器具存放室;19、浸泡消毒室;20、栅板;21、紫外消毒灯。

具体实施方式

[0025] 下面结合实施例对本实用新型作进一步详细说明:

[0026] 实施例1

[0027] 如图1-5所示,本实用新型提供了一种便携式多功能中医治疗装置,包括盒体1、侧封门3、储蓄电池14和支腿4,还包括翻转单元、消毒单元和存储单元。

[0028] 翻转单元包括翻转板2、软垫7、橡胶封皮8、定位块15、侧位限位板16和轴杆17,消毒单元包括消毒海绵10、梯形导向条11和拉杆12,存储单元包括存储箱13、器具存放室18、浸泡消毒室19和栅板20。

[0029] 消毒单元用于对橡胶封皮8进行消毒工作,盒体1内部自上而下开设有翻转存放室9和存储消毒室5,软垫7置于翻转存放室9中,存储箱13置于存储消毒室5中。盒体1的上表面与定位块15的底面固定连接,翻转板2通过轴杆17与定位块15转动连接,消毒海绵10的底面与翻转存放室9的内壁底面滑动连接。

[0030] 消毒海绵10的通过T形槽与梯形导向条11的外壁滑动连接,消毒海绵10的一侧与拉杆12的一端固定连接,拉杆12的另一端外壁通过密封轴与盒体1的外壁滑动连接。

[0031] 通过酒精注入孔可将消毒酒精注入翻转存放室9中,而后被消毒海绵10进行吸收,当消毒海绵10表面与橡胶封皮8表面挤压接触时,消毒酒精即可被挤出附着在橡胶封皮8表面上,而后需要清洗时,将酒精排出口活塞抽离,排出酒精,注入清理水,之后推动拉杆12挤压,将其内部的酒精挤出,如此反复,将消毒海绵10进行清理。

[0032] 实施例2

[0033] 如图1-5所示,在实施例1的基础上,本实用新型提供一种技术方案:优选的,橡胶封皮8包覆于软垫7的外壁,软垫7的底面与翻转板2的上表面固定连接,翻转板2的上表面通过安装块与侧位限位板16的插接端活动连接,侧位限位板16的一端侧面与定位块15的一侧通过插接端插接。

[0034] 实施例3

[0035] 如图1-5所示,在实施例1的基础上,本实用新型提供一种技术方案:优选的,浸泡消毒室19和栅板20并列开设于存储箱13的内部,器具存放室18的内壁与栅板20的边侧固定连接。

[0036] 存储消毒室5的内壁顶部固定连接有紫外消毒灯21,紫外消毒灯21位于器具存放室18的上方,存储箱13的底面与存储消毒室5的内壁底面活动连接。

[0037] 当需要将其他医疗用具或药品可分隔存放到器具存放室18和浸泡消毒室19中,而放置在器具存放室18中的用具或药品,可开启其上方的紫外消毒灯21,利用紫外线的照射对其表面进行消毒处理,而用具可存放至浸泡消毒室19中,并注入消毒酒精,盖上封盖进行浸泡消毒。

[0038] 盒体1的上表面开设有酒精注入孔,盒体1的边侧开设有酒精排出口,酒精注入孔和酒精排出口均通过活塞封闭。

[0039] 下面具体说一下该便携式多功能中医治疗装置的工作原理。

[0040] 如图1-5所示,使用时,使用者将侧位限位板16外拉,解除对翻转板2和定位块15限制,之后将翻转板2绕轴杆17翻转半周,再将侧位限位板16重新复位,使得软垫7凸显于盒体1上表面,之后患者可将手臂置于橡胶封皮8上,进行诊脉操作。

[0041] 诊断完成后,将翻转板2翻转,使得软垫7置于翻转存放室9中,而后拉动拉杆12,使得消毒海绵10在梯形导向条11上横移,对橡胶封皮8表面进行擦拭消毒,而后反复抽拉之后,推动拉杆12将消毒海绵10复位,之后再将翻转板2翻转,使得软垫7置于盒体1上表面,短暂风干后,即可继续使用。

[0042] 需要说明的是,在本文中,术语“包括”“包含”或者其他任何其他变体意在涵盖非排他性的包含,从而使得包括一系列要素的过程、方法、物品或者设备不仅包括那些要素,而且还包括没有明确列出的其他要素,或者还是包括为这种过程、方法、物品或者设备所固有的要素。在没有更多限制的情况下,由语句“包括一个……”限定的要素,并不排除在包括所述要素的过程、方法、物品或者设备中还存在另外的相同要素。上文一般性的对本实用新型作了详尽的描述,但在本实用新型基础上,可以对之做一些修改或改进,这对于技术领域的一般技术人员是显而易见的。因此,在不脱离本实用新型思想精神的修改或改进,均在本实用新型的保护范围之内。

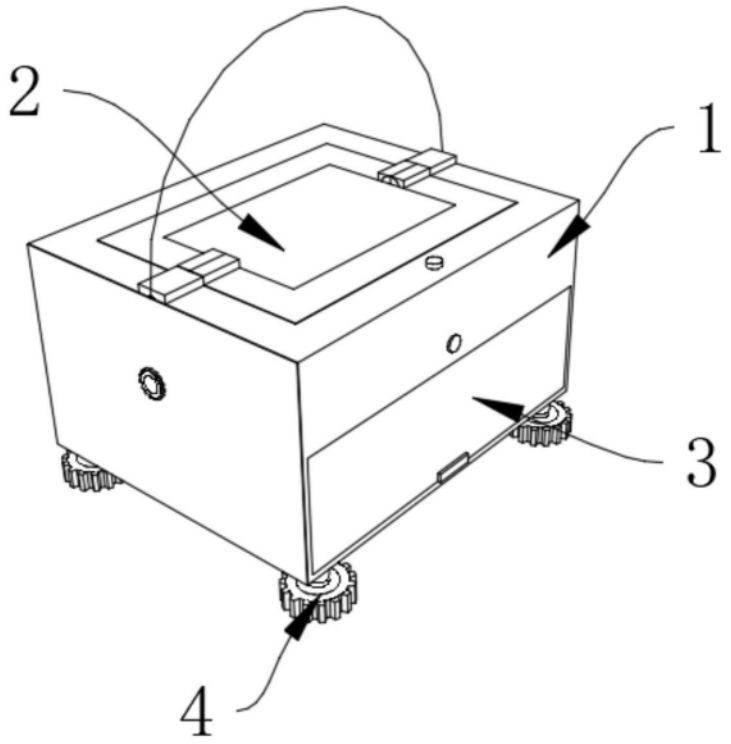

图1

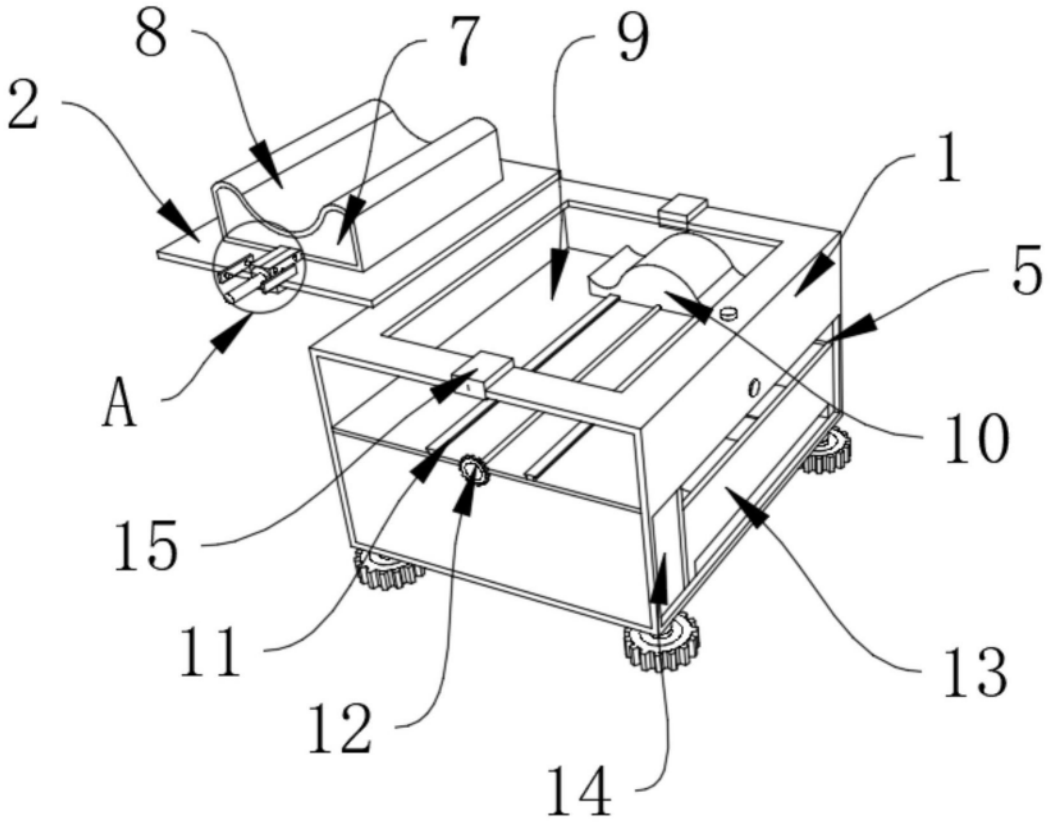

图2

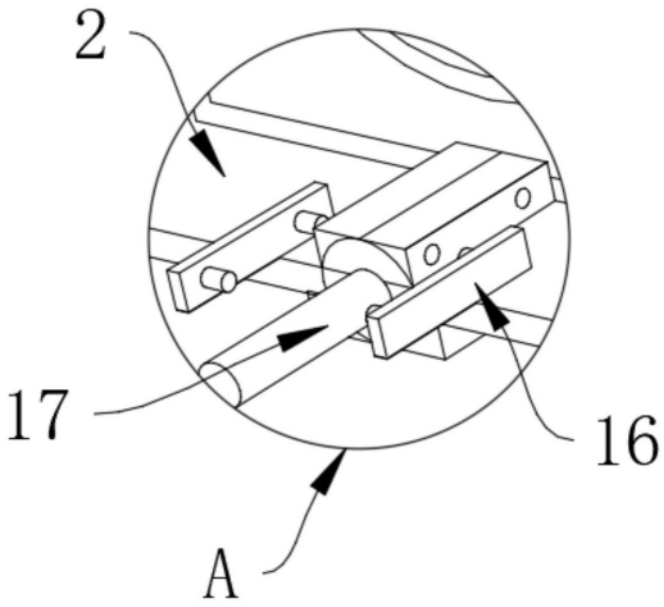

图3

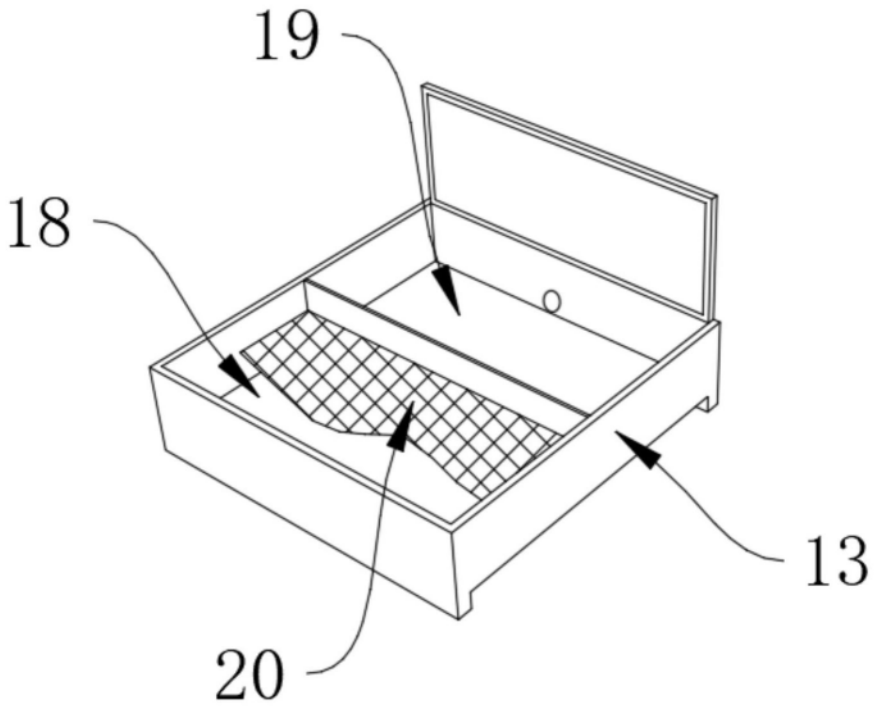

图4

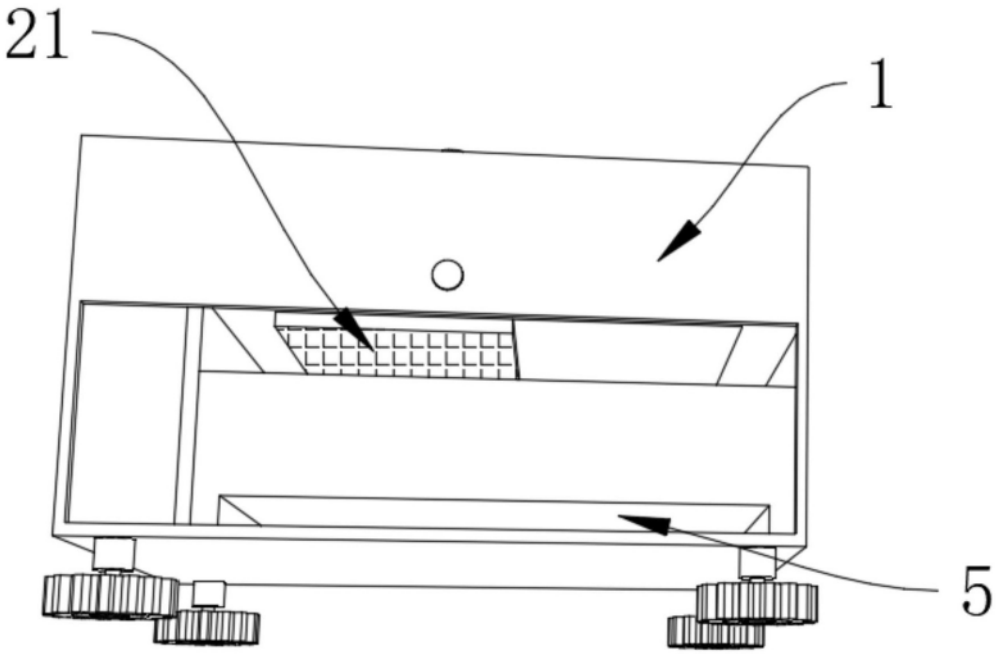

图5