(19)中华人民共和国国家知识产权局

(12)实用新型专利

(10)授权公告号 CN 209409679 U
(45)授权公告日 2019.09.20

(21)申请号 201822083242.8

(22)申请日 2018.12.12

(73)专利权人 广州市青春工艺品有限公司
地址 510000 广东省广州市增城区荔新六路26号(厂房A3)

(72)发明人 刘陆平

(74)专利代理机构 广州市华学知识产权代理有限公司 44245
代理人 张泽锋

(51)Int.Cl.
B44B 1/00(2006.01)
B44B 1/06(2006.01)
B44B 3/00(2006.01)
B44B 3/06(2006.01)

权利要求书1页 说明书3页 附图2页

(54)实用新型名称

一种生产高精度工艺品的雕刻机工作台

(57)摘要

本实用新型公开了一种生产高精度工艺品的雕刻机工作台，包括圆台座，圆台座顶端的中部固定设有连接台，连接台内部的底端固定设有电机，电机的输出端穿过连接台与工作平台底端的中部固定连接，工作平台两侧的中部均开设有第一滑槽，两个第一滑槽分别与两个第一滑块滑动连接，本实用新型一种生产高精度工艺品的雕刻机工作台，通过在工艺台底端的圆台内部设有的电机，电机会带动工作平台进行转动，因此可避免挪动工艺品，而且可以对工艺品的每个角度进行加工；通过在工作台的一端设有的集灰箱，且集灰箱内部的侧壁倾斜设置，便于对灰尘进行收集，且集灰箱一侧通过磁铁与工作台连接，方便工作人员把集灰箱内部的灰尘进行集中处理。

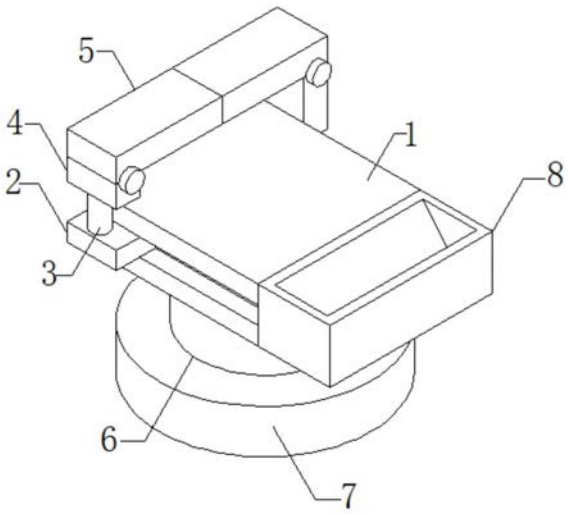

CN 209409679 U

1.一种生产高精度工艺品的雕刻机工作台，包括圆台座(7)，其特征在于，所述圆台座(7)顶端的中部固定设有连接台(6)，所述连接台(6)内部的底端固定设有电机，所述电机的输出端穿过连接台(6)与工作平台(1)底端的中部固定连接，所述工作平台(1)两侧的中部均开设有第一滑槽，两个所述第一滑槽分别与两个第一滑块滑动连接，两个所述第一滑块分别固定设置在两个连接座(2)的一侧，两个所述连接座(2)的顶端均固定设有电动伸缩杆(3)，两个所述电动伸缩杆(3)的伸缩端分别与两个固定座(4)底端固定连接，两个所述固定座(4)的顶端均铰接设有长台板(5)，其中一个所述长台板(5)的一端固定设有卡块(14)，所述卡块(14)与卡槽(15)卡合连接，所述卡槽(15)开设在另一个长台板(5)的一端，其中一个所述长台板(5)底端的中部固定设有雕刻机(16)，两个所述长台板(5)两侧的中部均固定设有第二滑块，两个所述第二滑块分别与两个第二滑槽滑动连接，两个所述第二滑槽分别开设在两个支撑板(9)一侧的中部，两个所述支撑板(9)的底端均固定设有清洁板(10)，所述工作平台(1)一端的两侧均开设有凹槽(11)，两个所述凹槽(11)内壁的一侧均固定设有第一磁铁(12)，两个所述第一磁铁(12)分别与两个第二磁铁(13)磁性连接，两个所述第二磁铁(13)分别固定设置在收集箱(8)一侧的两端，所述工作平台(1)顶端的一侧固定设有控制面板，所述控制面板的表面分别固定设有电动伸缩杆开关、电机开关和雕刻机开关，所述电动伸缩杆(3)、电机和雕刻机(16)分别通过电动伸缩杆开关、电机开关和雕刻机开关与外接电源。

2.根据权利要求1所述的一种生产高精度工艺品的雕刻机工作台，其特征在于：所述收集箱(8)内部的侧壁倾斜设置。

3.根据权利要求1所述的一种生产高精度工艺品的雕刻机工作台，其特征在于：两个所述清洁板(10)的底端均固定设有清洁海绵。

4.根据权利要求1所述的一种生产高精度工艺品的雕刻机工作台，其特征在于：所述圆台座(7)的底端固定设有稳定底座。

5.根据权利要求1所述的一种生产高精度工艺品的雕刻机工作台，其特征在于：所述工作平台(1)的另一端固定设有抽柜。

一种生产高精度工艺品的雕刻机工作台

技术领域

[0001] 本实用新型涉及工作台，特别涉及一种生产高精度工艺品的雕刻机工作台，属于工艺品加工技术领域。

背景技术

[0002] 工艺品是手工艺的产品。即通过手工或机器将原料或半成品加工而成的有艺术价值的产品。工艺品来源于生活，却又创造了高于生活的价值。它是人民智慧的结晶，充分体现了人类的创造性和艺术性，是人类的无价之宝。

[0003] 目前工艺品加工台不能够随意转动，因此加工人员不方便对那些易碎不能移动的工艺品每一个角度进行加工，且加工时候产生的灰尘落在平台表面，没有及时处理会对工艺品的表面造成磨伤。

实用新型内容

[0004] 本实用新型的目的在于提供一种生产高精度工艺品的雕刻机工作台，以解决上述背景技术中提出的灰尘不能及时处理以及不能对易碎的工艺品进行全方位的雕刻的问题。

[0005] 为实现上述目的，本实用新型提供如下技术方案：一种生产高精度工艺品的雕刻机工作台，包括圆台座，所述圆台座顶端的中部固定设有连接台，所述连接台内部的底端固定设有电机，所述电机的输出端穿过连接台与工作平台底端的中部固定连接，所述工作平台两侧的中部均开设有第一滑槽，两个所述第一滑槽分别与两个第一滑块滑动连接，两个所述第一滑块分别固定设置在两个连接座的一侧，两个所述连接座的顶端均固定设有电动伸缩杆，两个所述电动伸缩杆的伸缩端分别与两个固定座底端固定连接，两个所述固定座的顶端均铰接设有长台板，其中一个所述长台板的一端固定设有卡块，所述卡块与卡槽卡合连接，所述卡槽开设在另一个长台板的一端，其中一个所述长台板底端的中部固定设有雕刻机，两个所述长台板两侧的中部均固定设有第二滑块，两个所述第二滑块分别与两个第二滑槽滑动连接，两个所述第二滑槽分别开设在两个支撑板一侧的中部，两个所述支撑板的底端均固定设有清洁板，所述工作平台一端的两侧均开设有凹槽，两个所述凹槽内壁的一侧均固定设有第一磁铁，两个所述第一磁铁分别与两个第二磁铁磁性连接，两个所述第二磁铁分别固定设置在收集箱一侧的两端，所述工作平台顶端的一侧固定设有控制面板，所述控制面板的表面分别固定设有电动伸缩杆开关、电机开关和雕刻机开关，所述电动伸缩杆、电机和雕刻机分别通过电动伸缩杆开关、电机开关和雕刻机开关与外接电源。

[0006] 作为本实用新型的一种优选技术方案，所述收集箱内部的侧壁倾斜设置。

[0007] 作为本实用新型的一种优选技术方案，两个所述清洁板的底端均固定设有清洁海绵。

[0008] 作为本实用新型的一种优选技术方案，所述圆台座的底端固定设有稳定底座。

[0009] 作为本实用新型的一种优选技术方案，所述工作平台的另一端固定设有抽柜。

[0010] 与现有技术相比，本实用新型的有益效果是：本实用新型一种生产高精度工艺品

的雕刻机工作台，通过在工艺台底端的圆台内部设有的电机，电机会带动工作平台进行转动，因此可避免挪动工艺品，而且可以对工艺品的每个角度进行加工；通过在两个长台板一侧设有的支撑板，支撑板底端设有的清洁板，可以及时的对平台上的灰尘进行清除；通过在工作台的一端设有的集灰箱，且集灰箱内部的侧壁倾斜设置，便于对灰尘进行收集，且集灰箱一侧通过磁铁与工作台连接，方便工作人员把集灰箱内部的灰尘进行集中处理。

附图说明

[0011] 图1为本实用新型的结构示意图；

[0012] 图2为本实用新型的侧面结构示意图；

[0013] 图3为本实用新型的俯视结构示意图。

[0014] 图中：1、工作平台；2、连接座；3、电动伸缩杆；4、固定座；5、长台板；6、连接台；7、圆台座；8、收集箱；9、支撑板；10、清洁板；11、凹槽；12、第一磁铁；13、第二磁铁；14、卡块；15、卡槽；16、雕刻机。

具体实施方式

[0015] 下面将结合本实用新型实施例中的附图，对本实用新型实施例中的技术方案进行清楚、完整地描述，显然，所描述的实施例仅仅是本实用新型一部分实施例，而不是全部的实施例。基于本实用新型中的实施例，本领域普通技术人员在没有做出创造性劳动前提下所获得的所有其他实施例，都属于本实用新型保护的范围。

[0016] 请参阅图1-3，本实用新型提供了一种生产高精度工艺品的雕刻机工作台，包括圆台座7，圆台座7顶端的中部固定设有连接台6，连接台6内部的底端固定设有电机，电机的输出端穿过连接台6与工作平台1底端的中部固定连接，工作平台1两侧的中部均开设有第一滑槽，两个第一滑槽分别与两个第一滑块滑动连接，两个第一滑块分别固定设置在两个连接座2的一侧，两个连接座2的顶端均固定设有电动伸缩杆3，两个电动伸缩杆3的伸缩端分别与两个固定座4底端固定连接，两个固定座4的顶端均铰接设有长台板5，其中一个长台板5的一端固定设有卡块14，卡块14与卡槽15卡合连接，卡槽15开设在另一个长台板5的一端，其中一个长台板5底端的中部固定设有雕刻机16，两个长台板5两侧的中部均固定设有第二滑块，两个第二滑块分别与两个第二滑槽滑动连接，两个第二滑槽分别开设在两个支撑板9一侧的中部，两个支撑板9的底端均固定设有清洁板10，工作平台1一端的两侧均开设有凹槽11，两个凹槽11内壁的一侧均固定设有第一磁铁12，两个第一磁铁12分别与两个第二磁铁13磁性连接，两个第二磁铁13分别固定设置在收集箱8一侧的两端，工作平台1顶端的一侧固定设有控制面板，控制面板的表面分别固定设有电动伸缩杆开关、电机开关和雕刻机开关，电动伸缩杆3、电机和雕刻机16分别通过电动伸缩杆开关、电机开关和雕刻机开关与外接电源。

[0017] 优选的，收集箱8内部的侧壁倾斜设置，灰尘通过重力的作用自动滑动至收集箱8的内部。

[0018] 优选的，两个清洁板10的底端均固定设有清洁海绵，清洁更加彻底。

[0019] 优选的，圆台座7的底端固定设有稳定底座，避免在加工的时候，工作平台1发生震动，导致雕刻失败。

[0020] 优选的，工作平台1的另一端固定设有抽柜，方便对工具进行收集。

[0021] 具体使用时，本实用新型一种生产高精度工艺品的雕刻机工作台，工艺品放置在工作平台1的顶端，根据工艺品的尺寸大小，打开电动伸缩杆开关，两个连接座2上的电动伸缩杆3带动固定座4向上移动，然后转动两个长台板5，将其中一个长台板5一端的卡块14与另一个长台板5一端的卡槽15卡合连接，然后将雕刻机16移动到工艺品的底部，对工艺品进行雕刻，工作平台1底端的连接台6内部设有的电机，电机会带动工作平台1进行转动，因此可避免挪动工艺品，而且可以对工艺品的每个角度进行加工，然后移动支撑板9，将支撑板9底端的清洁板10与工作平台1的表面接触，然后推动长台板5清洁板10对工作平台1的表面进行清洁，清洁掉的灰尘进入收集箱8的内部，由于收集箱8一侧通过第二磁铁13与与工作平台1一端的第一磁铁12磁性连接，使得收集箱8便于拆卸，方便工作人员把收集箱8内部的灰尘进行集中处理。

[0022] 在本实用新型的描述中，需要理解的是，指示的方位或位置关系为基于附图所示的方位或位置关系，仅是为了便于描述本实用新型和简化描述，而不是指示或暗示所指的装置或元件必须具有特定的方位、以特定的方位构造和操作，因此不能理解为对本实用新型的限制。

[0023] 在本实用新型中，除非另有明确的规定和限定，例如，可以是固定连接，也可以是可拆卸连接，或成一体；可以是机械连接，也可以是电连接；可以是直接相连，也可以通过中间媒介间接相连，可以是两个元件内部的连通或两个元件的相互作用关系，除非另有明确的限定，对于本领域的普通技术人员而言，可以根据具体情况理解上述术语在本实用新型中的具体含义。

[0024] 尽管已经示出和描述了本实用新型的实施例，对于本领域的普通技术人员而言，可以理解在不脱离本实用新型的原理和精神的情况下可以对这些实施例进行多种变化、修改、替换和变型，本实用新型的范围由所附权利要求及其等同物限定。

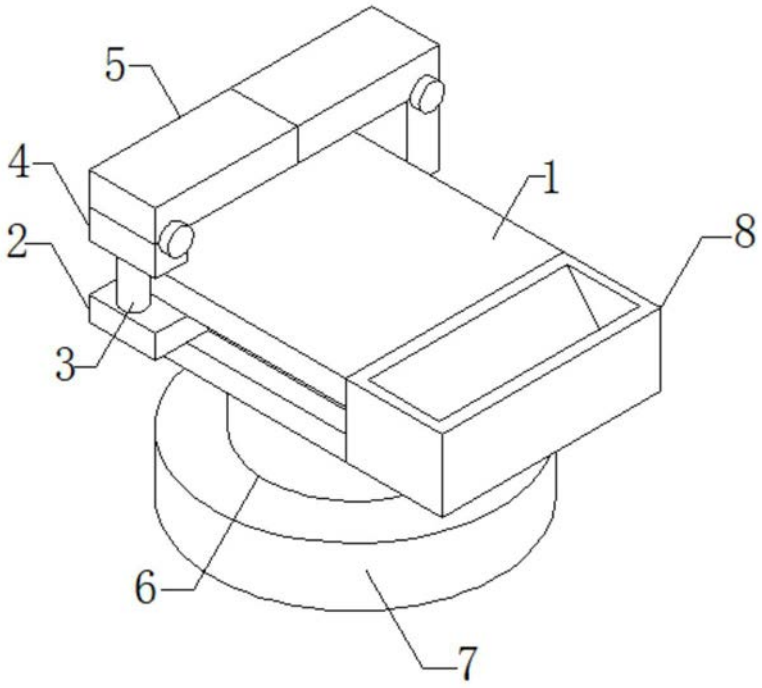

图1

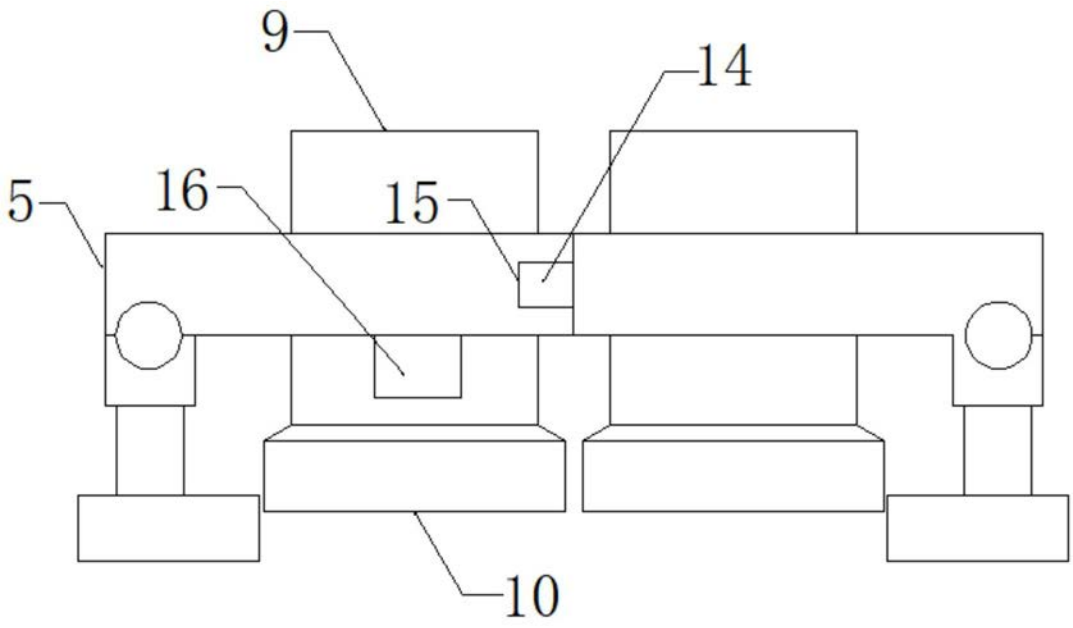

图2

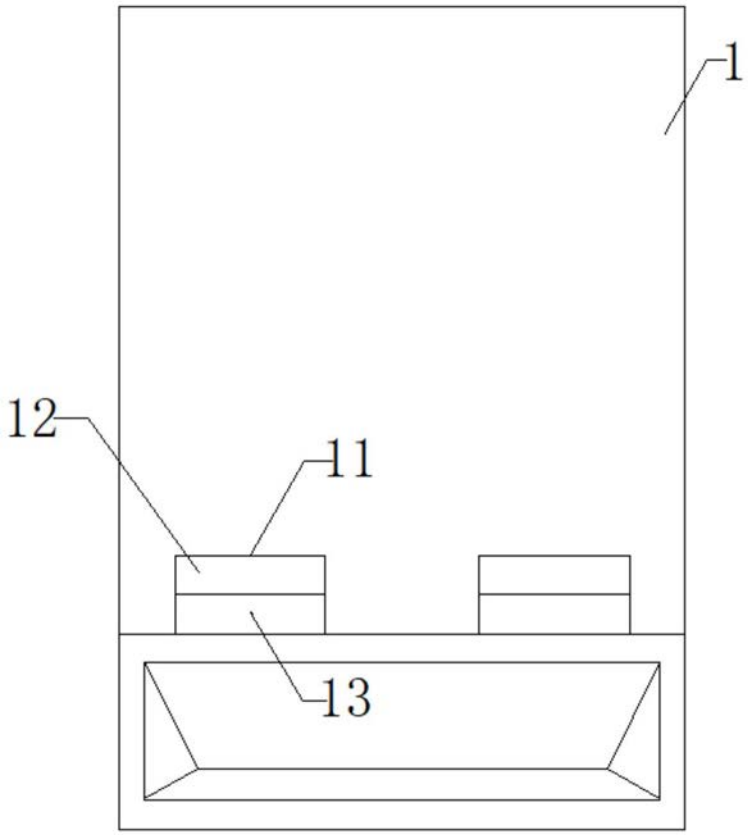

图3