(19)中华人民共和国国家知识产权局

(12)发明专利申请

(10)申请公布号 CN 104074854 A
(43)申请公布日 2014.10.01

(21)申请号 201310130532.2

(22)申请日 2013.03.30

(71)申请人 赵百华
地址 533000 广西壮族自治区百色市右江区百色市澄碧河水库管理局

(72)发明人 赵百华

(51)Int.Cl.
F16B 39/04(2006.01)

权利要求书1页 说明书1页 附图1页

(54)发明名称

一种防松螺母

(57)摘要

本发明公开一种防松螺母，在该螺母的侧面上制有螺纹的卡销孔，要搭配卡销，卡销具有与卡销孔相吻合的螺纹，卡销外端制成能用工具操作的卡销凹槽，里端为尖头；使用时，螺母旋套螺栓，需要紧固时，用螺丝刀放在卡销凹槽上旋压套在卡销孔里的卡销，卡销挤压螺栓，使螺母固定。

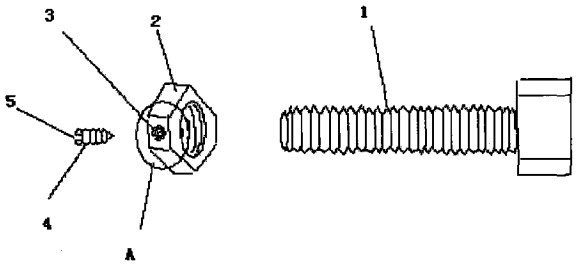

CN 104074854 A

1. 一种防松螺母，包括螺栓 (1)、螺母 (2)、卡销孔 (3)、卡销 (4)、卡销凹槽 (5)，该防松螺母 (2) 的侧面上制有螺纹的卡销孔 (3)，卡销 (4) 具有与卡销孔 (3) 相吻合的螺纹，卡销 (4) 外端制成能用工具操作的卡销凹槽 (5)，卡销 (4) 里端为尖头，其特征是：螺母 (2) 旋套螺栓 (1)，当旋压套在卡销孔 (3) 里的卡销 (4)，卡销 (4) 挤压螺栓 (1)、使螺母 (2) 紧固。

2. 根据权利要求 1 所述的防松螺母，其特征在于：所述卡销孔 (3) 能设在螺母 (2) 的任一侧面或多个侧面。

3. 根据权利要求 1 所述的防松螺母，其特征在于：所述卡销 (4) 材料不限。

一种防松螺母

技术领域

[0001] 本发明涉及紧固件领域，具指一种防松螺母。

背景技术

[0002] 现有技术中，大多紧固件都是靠螺母挤压物件起到固定，但受振动等外力作用，螺母易松动；有的在螺栓上打孔，插销防松，这种方法虽有固定作用，但不能随旋起固，又会损坏螺栓。

发明内容

[0003] 本发明要解决的技术问题在于提供一种防松螺母，设置紧固件套在螺母中合为一体，能让螺栓与螺母配装时随处紧固，操作灵活，易于管理。

[0004] 解决上述问题的技术方案：

[0005] 一种防松螺母，它由螺栓、螺母、卡销孔、卡销、卡销凹槽组成。

[0006] 本发明提供一种防松螺母，在该螺母的侧面上制有螺纹的卡销孔，为配装卡销，卡销具有与卡销孔相吻合的螺纹，所述卡销外端制成能用工具操作的卡销凹槽，卡销里端可为尖头；使用时，螺母旋套螺栓，需要紧固时，用螺丝刀放在卡销凹槽上旋压套在卡销孔里的卡销，卡销挤压螺栓、使螺母固定。

[0007] 所述卡销孔能设在螺母的任一侧面或多个侧面。

[0008] 所述卡销材料不限。

[0009] 本发明的有益效果：卡销与螺母始终连为一体，不易丢失，能让螺栓与螺母配套时随处紧固，避免因外力振动作用造成松动。

附图说明

[0010] 下面结合附图和实施例对本发明进一步说明：

[0011] 图 1 是发明的外观结构图和实施例的关系图；

[0012] 图 2 是本发明 A 处部件组配局剖示意图；

[0013] 图中 1、螺栓，2、螺母，3、卡销孔，4、卡销，5、卡销凹槽。

具体实施方式

[0014] 图 1 中，本发明提供一种防松螺母，所述螺母 (2) 的侧面上制有螺纹的卡销孔 (3)，为配装卡销 (4)，卡销 (4) 具有与卡销孔 (3) 相吻合的螺纹，所述卡销 (4) 外端制成能用工具操作的卡销凹槽 (5)，卡销 (4) 里端为尖头。

[0015] 图 1 所示的实施例，螺母 (2) 旋套螺栓 (1)，当需要紧固时，用螺丝刀放在卡销凹槽 (5) 上旋压套在卡销孔 (3) 里的卡销 (4)，螺母 (2) 就随即固定。

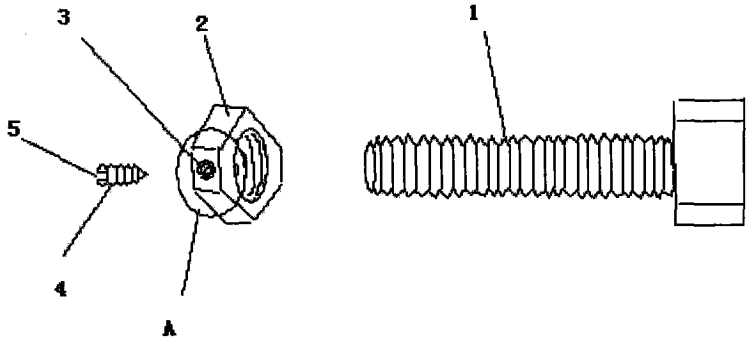

图 1

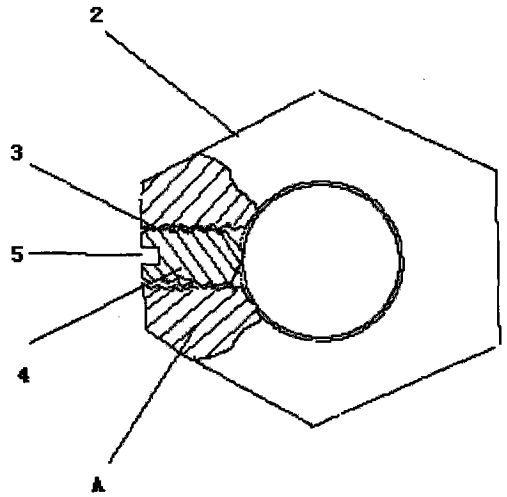

图 2