[19] 中华人民共和国国家知识产权局

[51] Int. Cl.
A47G 19/22 (2006.01)
A47G 19/16 (2006.01)
A47J 31/06 (2006.01)

[12] 实用新型专利说明书

专利号 ZL 200820048868.9

[45] 授权公告日 2009 年 4 月 1 日

[11] 授权公告号 CN 201213655Y

[22] 申请日 2008.6.6

[21] 申请号 200820048868.9

[73] 专利权人 高金柱

地址 510360 广东省广州市荔湾区芳村洞企石路宏天楼 30－308 室

[72] 发明人 高金柱

[74] 专利代理机构 广州市华学知识产权代理有限公司

代理人 陈燕娴

权利要求书 1 页 说明书 4 页 附图 3 页

[54] 实用新型名称

便于饮用的泡茶杯

[57] 摘要

本实用新型公开了一种便于饮用的泡茶杯，包括杯体和杯盖，杯盖设于杯体上端，杯体内设有滤杯，在滤杯的上端设有滤网盖。 所述滤杯包括网体和支架，网体固定于支架内，支架开有栏状孔，栏状孔位于网体的外围。 所述滤网盖包括网体和支架，网体固定于支架内，支架开有栏状孔，栏状孔位于网体的外围。 本泡茶杯结构合理，便于饮用：先把茶叶放入滤杯中，再盖上带有滤网盖和杯盖的中盖，接着打开杯盖，从中盖的饮用口冲入开水，让水位高过滤网盖，茶叶即在滤杯里浸泡，茶汁透过滤杯释放出来；饮用时，打开杯盖从中盖的饮用口直接饮用，由于有滤网盖隔着茶叶，茶叶不会进入口中，饮用时滤杯不用取出，饮用方便。

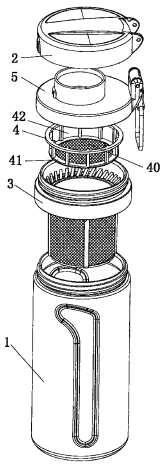

1、便于饮用的泡茶杯，包括杯体和杯盖，杯盖设于杯体上端，其特征在于：杯体内设有滤杯，在滤杯的上端设有滤网盖。

2、根据权利要求 1 所述的便于饮用的泡茶杯，其特征在于：所述滤杯包括网体和支架，网体固定于支架内，支架开有栏状孔，栏状孔位于网体的外围。

3、根据权利要求 2 所述的便于饮用的泡茶杯，其特征在于：所述滤网盖包括网体和支架，网体固定于支架内，支架开有栏状孔，栏状孔位于网体的外围。

4、根据权利要求 2 所述的便于饮用的泡茶杯，其特征在于：所述杯体和杯盖之间设有一个带饮用口的中盖。

5、根据权利要求 2 所述的便于饮用的泡茶杯，其特征在于：所述支架与杯体螺纹连接。

6、根据权利要求 4 所述的便于饮用的泡茶杯，其特征在于：所述中盖与支架螺纹连接。

7、根据权利要求 4 所述的便于饮用的泡茶杯，其特征在于：所述杯盖与中盖铰接。

8、根据权利要求 7 所述的便于饮用的泡茶杯，其特征在于：所述杯盖与中盖铰接的铰接处同时铰接有一个连接部，连接部连接一个方形吊环。

9、根据权利要求 4 所述的便于饮用的泡茶杯，其特征在于：所述中盖设有一个凹槽，杯盖设有按钮、卡扣和弹簧，按钮与卡扣接触，弹簧与卡扣接触，卡扣扣于中盖的凹槽内。

10、根据权利要求 4 所述的便于饮用的泡茶杯，其特征在于：所述滤网盖与中盖的底部固定连接。

便于饮用的泡茶杯

技术领域

本实用新型涉及泡茶或者泡咖啡的容器，具体涉及一种便于饮用的泡茶杯。

背景技术

目前市面上泡茶、泡咖啡用的茶杯种类繁多、形状各异。但是现有这些茶杯的结构，都是用一个滤杯来装放茶叶，冲泡完成后，取出滤杯，以分离茶叶与茶水，便可饮用了。但是冲泡完成后要取出滤杯，使用比较不方便，而且取出滤杯，滤杯和茶叶可能会受灰尘污染，茶叶会凉掉。专利号为“200720079883.5”的实用新型公开了一种“双层过滤茶杯过滤网盖架”，此过滤网盖架的结构是下固定过滤网盖和上活动过滤网盖组成双层过滤的结构，但是茶叶是放入茶杯底部的，此过滤网盖架实现的是双重过滤作用，但是此茶杯没有滤杯，茶叶是放入茶杯底部的，茶杯的清洗不方便。

实用新型内容

本实用新型为了克服以上现有技术存在的不足，提供了一种结构合理、卫生方便的便于饮用的泡茶杯。

本实用新型的目的通过以下的技术方案实现：本便于饮用的泡茶杯，包括杯体和杯盖，杯盖设于杯体上端，其特征在于：杯体内设有滤杯，在滤杯的上端设有滤网盖。

所述滤杯包括网体和支架，网体固定于支架内，支架开有栏状孔，栏状孔位于网体的外围。

所述滤网盖包括网体和支架，网体固定于支架内，支架开有栏状孔，

栏状孔位于网体的外围。

所述杯体和杯盖之间设有一个带饮用口的中盖。

所述支架与杯体螺纹连接。

所述中盖与支架螺纹连接。

所述杯盖与中盖铰接。

所述杯盖与中盖铰接的铰接处同时铰接有一个连接部，连接部连接一个方形吊环。

所述中盖设有一个凹槽，杯盖设有按钮、卡扣和弹簧，按钮与卡扣接触，弹簧与卡扣接触，卡扣扣于中盖的凹槽内。

所述滤网盖与中盖的底部固定连接。

本便于饮用的泡茶杯对现有的泡茶杯进行改进，相对于现有技术具有如下的优点：

一、结构合理，便于饮用：先把茶叶放入滤杯中，再盖上带有滤网盖和杯盖的中盖，接着打开杯盖，从中盖的饮用口冲入开水，让水位高过滤网盖，茶叶即在滤杯里浸泡，茶汁透过滤杯释放出来；饮用时，打开杯盖从中盖的饮用口直接饮用，由于有滤网盖隔着茶叶，茶叶不会进入口中，饮用时滤杯不用取出，饮用方便；水位高过滤杯，茶汁一直释放，当水位低于滤杯，茶汁停止释放，就此可以控制茶水的浓度；

二、滤杯和滤网盖的支架开有栏状孔，饮用更加方便；

三、中盖带饮用口，饮用更加方便；

四、卫生方便：由于饮用时滤杯不用取出，滤杯和茶叶不会受灰尘污染，茶叶不会凉掉；

五、清洗方便：清洗茶叶时只需要把滤杯取出，便可轻松清洗泡茶杯；

六、方形吊环使携带更加方便。

附图说明

图 1 是本实用新型的一种便于饮用的泡茶杯的爆炸图。

图 2 是滤杯的结构示意图。

图 3 是中盖的结构示意图。

图 4 是杯盖的结构示意图。

具体实施方式

下面结合附图和实施例对本实用新型作进一步说明。

如图 1 所示的便于饮用的泡茶杯，包括杯体 1 和杯盖 2，杯盖 2 设于杯体 1 上端，杯体 1 内设有滤杯 3，在滤杯 3 的上端设有滤网盖 4。

如图 2 所示，滤杯 3 包括网体 30 和支架 31，网体 30 固定于支架 31 内，支架 31 开有栏状孔 32，栏状孔 32 位于网体 30 的外围。支架 31 与杯体 1 螺纹连接。

滤网盖 4 包括网体 40 和支架 41，网体 40 固定于支架 41 内，支架 41 开有栏状孔 42，栏状孔 42 位于网体 40 的外围。

如图 3 所示，杯体 1 和杯盖 2 之间设有一个带饮用口 50 的中盖 5，滤网盖 4 与中盖 5 的底部固定连接，中盖 5 与支架 31 螺纹连接，杯盖 2 与中盖 5 铰接，杯盖 2 与中盖 5 铰接的铰接处同时铰接有一个连接部 6，连接部 6 连接一个方形吊环 7，方形吊环 7 使携带更加方便。

中盖 5 设有一个凹槽 51，如图 4 所示，杯盖 2 设有按钮 20、卡扣 21 和弹簧，按钮 20 与卡扣 21 接触，弹簧与卡扣 21 接触，卡扣 21 扣于中盖 5 的凹槽 51 内。

本泡茶杯的使用原理：先把茶叶放入滤杯 3 中，再盖上带有滤网盖 4 和杯盖 2 的中盖 5，接着打开杯盖 2，从中盖 5 的饮用口 50 冲入开水，让水位高过滤网盖 4，茶叶即在滤杯 3 里浸泡，茶汁透过滤杯 3 释放出来；饮用时，打开杯盖 2 从中盖 5 的饮用口 50 直接饮用，由于有滤网盖 4 隔着茶叶，茶叶不会进入口中，饮用时滤杯不用取出，饮用方便；水位高过滤杯 3，茶汁一直释放，当水位低于滤杯 3，茶汁停止释放，就此可以控制茶水的浓度；滤杯 3 和滤网盖 4 的支架开有栏状孔 32、42，饮用更加方

便；由于饮用时滤杯 3 不用取出，滤杯 3 和茶叶不会受灰尘污染，茶叶不会凉掉；清洗茶叶时只需要把滤杯 3 取出，便可轻松清洗泡茶杯。

上述具体实施方式为本实用新型的优选实施例，并不能对本实用新型的权利要求进行限定，其他的任何未背离本实用新型的技术方案而所做的改变或其它等效的置换方式，都包含在本实用新型的保护范围之内。

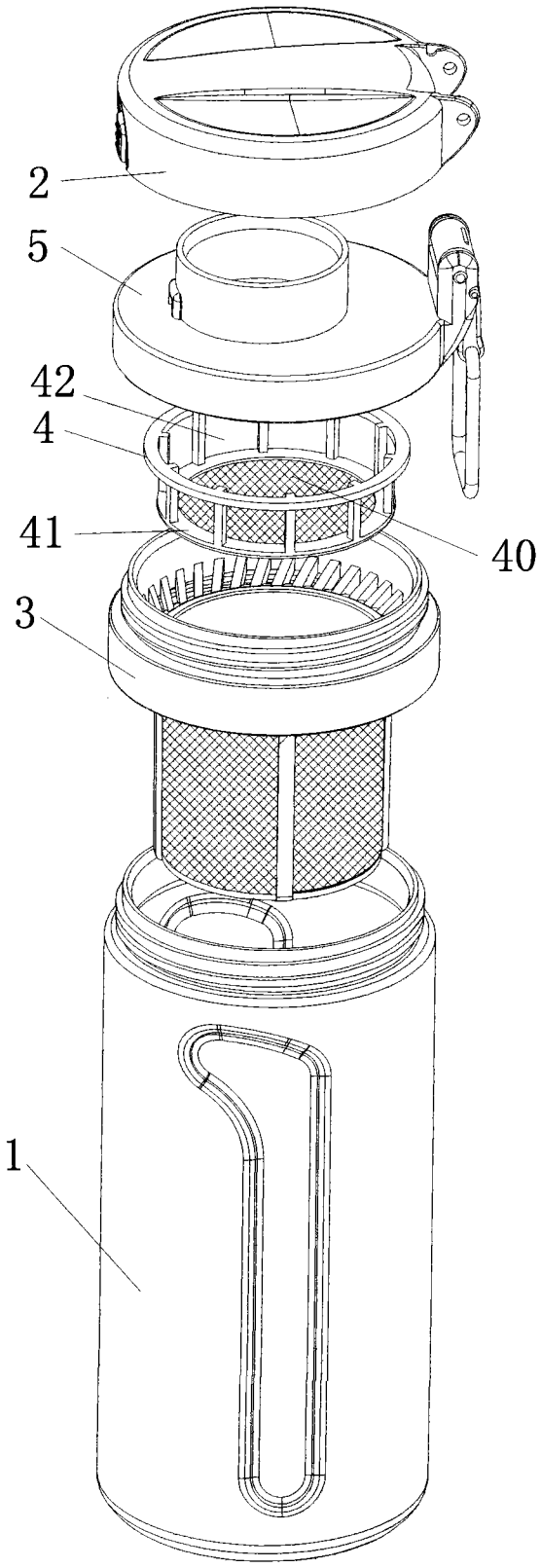

图 1

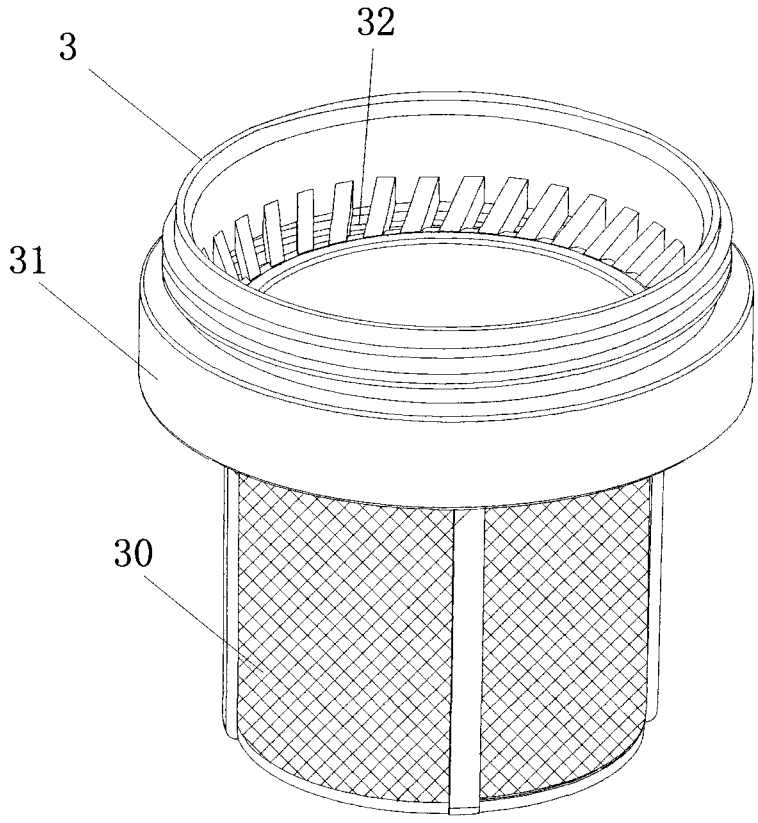

图 2

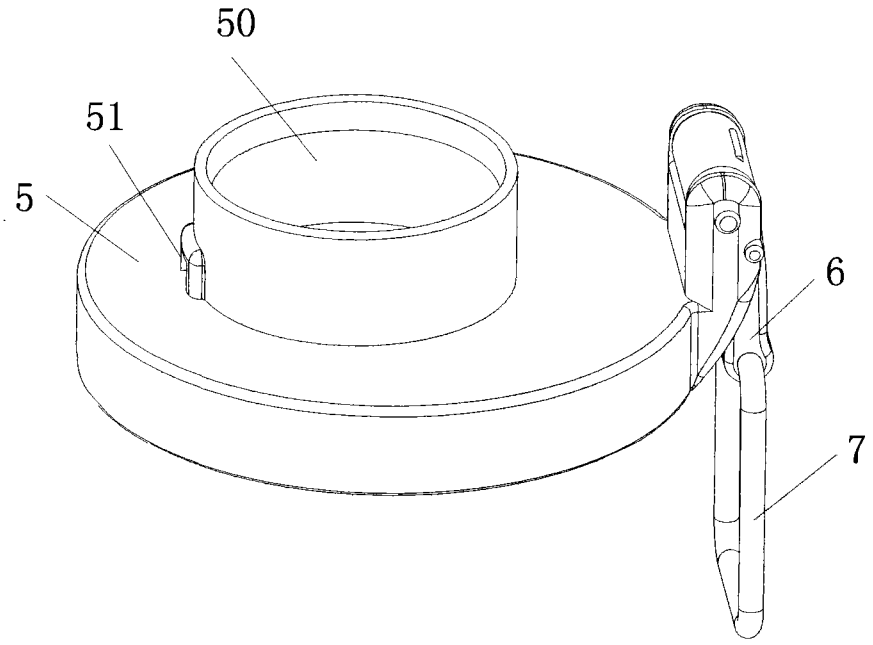

图 3

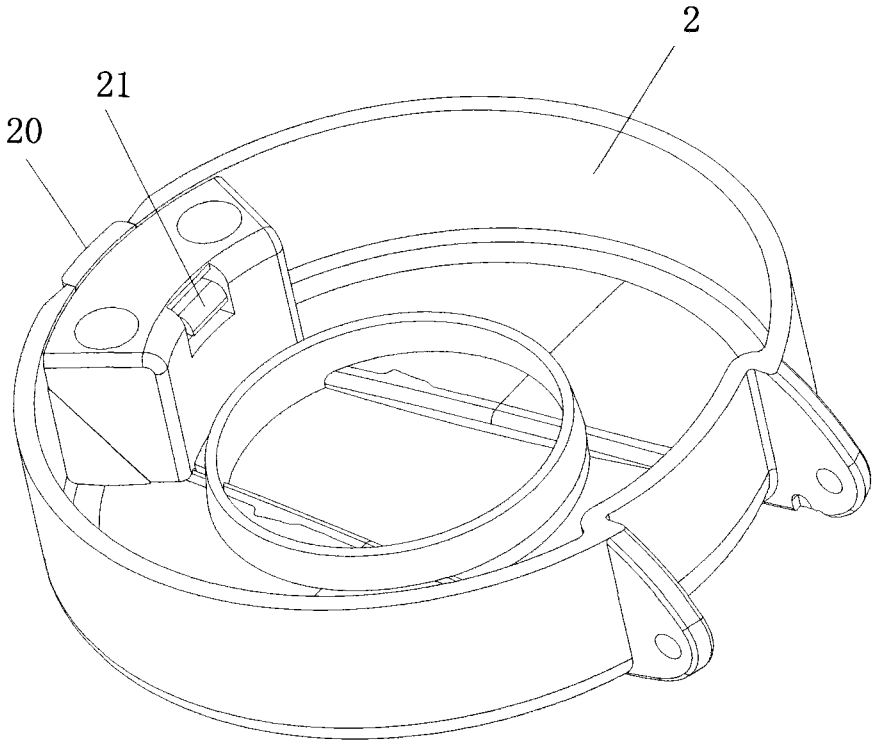

图 4