(19)中华人民共和国国家知识产权局

(12)实用新型专利

(10)授权公告号 CN 203776046 U
(45)授权公告日 2014.08.20

(21)申请号 201420050264.3

(22)申请日 2014.01.26

(73)专利权人 莲都区梅山中学
地址 323000 浙江省丽水市莲都区寿尔福路707号

(72)发明人 刘荣军

(74)专利代理机构 浙江永鼎律师事务所 33233
代理人 张健

(51)Int.Cl.
A22C 29/00(2006.01)

权利要求书1页 说明书2页 附图1页

(54)实用新型名称

一种简易螺蛳剪尾工具

(57)摘要

本实用新型涉及一种简易螺蛳剪尾工具，包括固定板和切刀，所述固定板下端连接有底板，切刀上下两侧均设有刀刃，切刀中部与固定板中部铰接，切刀与固定板的铰接处两侧固定板上均设有若干螺蛳定位锥形孔，且其小口径端均朝向切刀一侧，切刀左端设有手柄，其右端至铰接点的距离小于铰接点至底板的距离。

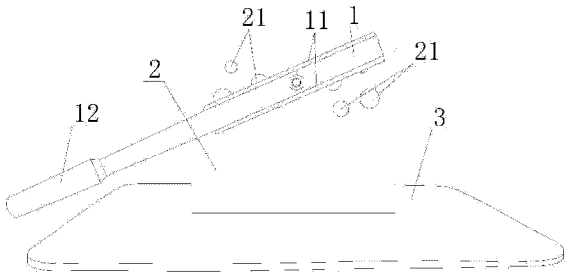

CN 203776046 U

1. 一种简易螺蛳剪尾工具，包括固定板和切刀，其特征在于所述固定板下端连接有底板，切刀上下两侧均设有刀刃，切刀中部与固定板中部铰接，切刀与固定板的铰接处两侧固定板上均设有若干螺蛳定位锥形孔，且其小口径端均朝向切刀一侧，切刀左端设有手柄，其右端至铰接点的距离小于铰接点至底板的距离。

2. 根据权利要求 1 所述的简易螺蛳剪尾工具，其特征是：切刀与固定板的铰接处两侧固定板上分别设有四组螺蛳定位锥形孔，各螺蛳定位锥形孔大口径端的孔径与小口径端的孔径之比为 1.5 ～ 3:1，其大口径端的孔径为 8mm ～ 14mm，四组螺蛳定位锥形孔的分布按大口径端的孔径从大到小圆周分布。

3. 根据权利要求 1 所述的简易螺蛳剪尾工具，其特征是：所述固定板的厚度为 4mm ～ 10mm。

一种简易螺蛳剪尾工具

技术领域

[0001] 本实用新型涉及一种家用工具，特别是一种简易螺蛳剪尾工具。

背景技术

[0002] 日常生活中，螺蛳的尾部基本是通过剪刀等工具进行剪尾，公知技术中，已知一种螺蛳剪尾器，公开号“CN2114968U”，它可用于田螺、海螺类水产品的加工，其结构主要由刀体与刀架通过螺栓、螺母及弹性垫圈铰接而成，刀架下部设有一夹持机构，可固定于桌沿、台面上，使用时，人们只须将螺蛳尾部塞入刀架的固定孔内，另一只手扳动刀体，即可将螺蛳尾部切下。其不足之处是：刀架上设置的各个固定孔横向设置，靠近铰接处的固定孔在进行切尾时，需要将刀体充分开启才能进行切尾；而后部的固定孔又远离支点，其进行切位时则相对较为费力。

发明内容

[0003] 本实用新型的目的就是为了避免背景技术中的不足之处，提供一种简易螺蛳剪尾工具。

[0004] 为达到上述目的，本实用新型采用如下技术方案：一种简易螺蛳剪尾工具，包括固定板和切刀，所述固定板下端连接有底板，切刀上下两侧均设有刀刃，切刀中部与固定板中部铰接，切刀与固定板的铰接处两侧固定板上均设有若干螺蛳定位锥形孔，且其小口径端均朝向切刀一侧，切刀左端设有手柄，其右端至铰接点的距离小于铰接点至底板的距离。

[0005] 对于本实用新型的一种优化，切刀与固定板的铰接处两侧固定板上分别设有四组螺蛳定位锥形孔，各螺蛳定位锥形孔大口径端的孔径与小口径端的孔径之比为 1.5 ～ 3:1，其大口径端的孔径为 8mm ～ 14mm，四组螺蛳定位锥形孔的分布按大口径端的孔径从大到小圆周分布。

[0006] 对于本实用新型的一种优化，所述固定板的厚度为 4mm ～ 10mm。

[0007] 本实用新型与背景技术相比，具有结构简单，使用方便，由于切刀的上下两侧均设有刀刃，并且切刀中部与固定板连接，若干螺蛳定位锥形孔设置于切刀与固定板的铰接处两侧，则无论切刀上拉还是下压，都可以对螺蛳、海螺类水产品进行切尾；螺蛳定位锥形孔由于孔型呈锥形，则有利于螺蛳、海螺类水产品装夹；切刀可以绕着铰接点左右翻传，则当刀柄在右边时适合左撇子使用，当刀柄在左边时可适合一般人使用。

附图说明

[0008] 图 1 是简易螺蛳剪尾工具的结构示意图。

[0009] 图 2 是固定板及螺蛳定位锥形孔、切刀的截面示意图。

具体实施方式

[0010] 实施例：参照图 1 和 2。一种简易螺蛳剪尾工具，包括固定板 2 和切刀 1，所述固定

板 2 下端连接有底板 3，切刀 1 上下两侧均设有刀刃 11，切刀 1 中部与固定板 2 中部铰接，切刀 1 与固定板 2 的铰接处两侧固定板上均设有若干螺蛳定位锥形孔 21，且其小口径端 21a 均朝向切刀一侧，切刀 1 左端设有手柄 12，其右端至铰接点的距离小于铰接点至底板 3 的距离。切刀 1 与固定板 2 的铰接处两侧固定板 2 上分别设有四组螺蛳定位锥形孔 21，各螺蛳定位锥形孔 21 大口径端 21b 的孔径与小口径端 21a 的孔径之比为 1.5 ～ 3:1，其大口径端 21b 的孔径为 8mm ～ 14mm，四组螺蛳定位锥形孔 21 的分布按大口径端的孔径从大到小圆周分布。所述固定板 2 的厚度为 4mm ～ 10mm。

[0011] 需要理解到的是：本实施例虽然对本实用新型作了比较详细的说明，但是这些说明，只是对本实用新型的简单说明，而不是对本实用新型的限制，任何不超出本实用新型实质精神内的发明创造，均落入本实用新型的保护范围内。

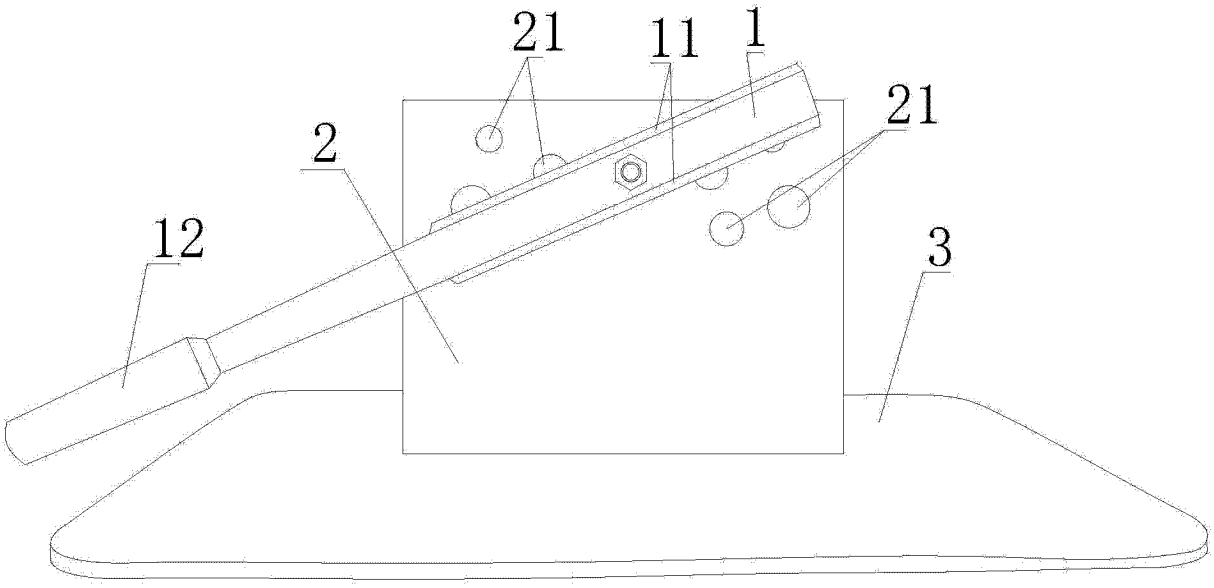

图 1

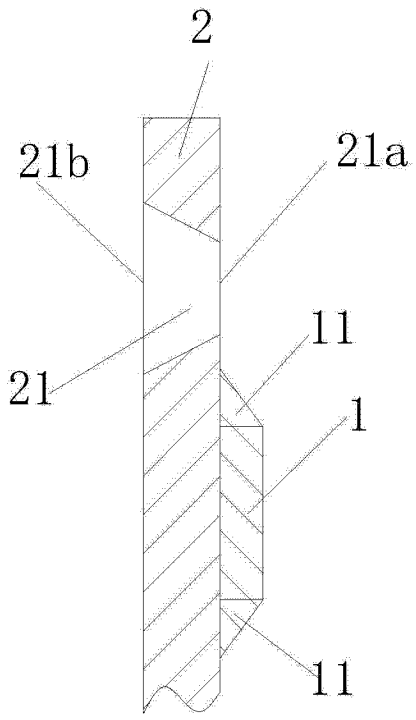

图 2