(19)中华人民共和国国家知识产权局

(12)实用新型专利

(10)授权公告号 CN 205070554 U
(45)授权公告日 2016.03.02

(21)申请号 201520894582.2

(22)申请日 2015.11.11

(73)专利权人 深圳市深网源科技有限公司
地址 518000 广东省深圳市宝安区西乡大道中央大道大厦A栋8层A单元

(72)发明人 刘海

(51)Int.Cl.
H02J 7/00(2006.01)
H02J 50/20(2016.01)

权利要求书1页 说明书2页 附图3页

(54)实用新型名称

一种新型无线充电接收板

(57)摘要

本实用新型公开了一种新型无线充电接收板，包括充电插头、充电插头孔、充电头、导线、无线接收板，其特征在于，所述的充电头包括充电插头和充电插头孔，充电插头设在充电头前端，充电插头孔设在充电头后端，所述的充电插头孔前端为充电插头，充电插头孔里面的电线与充电插头一一连接，充电头下方设有导线，导线另外一端连接于无线接收板。本实用新型的有益效果在于，我们的移动用电设备在无线充电的情况下，可以直接插入电源线进行充电，无需将无线充电插头拔出。

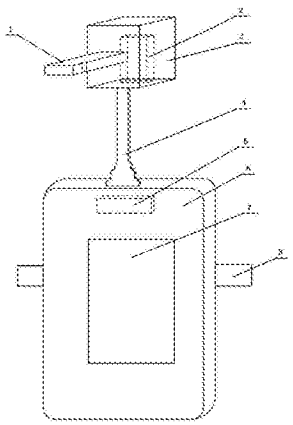

CN 205070554 U

1.一种新型无线充电接收板，包括充电插头、充电插头孔、充电头、导线、无线接收板，其特征在于，所述的充电头包括充电插头和充电插头孔，充电插头设在充电头前端，充电插头孔设在充电头后端，所述的充电插头孔前端为充电插头，充电插头孔里面的电线与充电插头一一连接，充电头下方设有导线，导线另外一端连接于无线接收板，所述的无线接收板内部设有防反冲电路，无线接收板上设有粘贴处，无线接收板上还设有固定带。

2.根据权利要求1所述的一种新型无线充电接收板，其特征在于：所述的充电插头孔大小与充电插头一致。

3.根据权利要求1所述的一种新型无线充电接收板，其特征在于：所述的充电插头孔与充电插头成90度垂直角。

一种新型无线充电接收板

技术领域

[0001] 本实用新型涉及电子设备领域，具体为一种新型无线充电接收板。

背景技术

[0002] 目前的无线充电板的充电头上只有设置一个充电插头，不能实现边充电边操作手机及平板电脑，当用户需要边充电边操作时，只有将接收板的连接器插头拔下，插入电源直充线插头的方式，才能实现边充电边操作手机或者平板电脑。。

实用新型内容

[0003] 本实用新型的目的在于提供一种新型无线充电接收板，以解决上述背景技术中提出的问题。

[0004] 为实现上述目的，本实用新型提供如下技术方案：一种新型无线充电接收板，包括充电插头、充电插头孔、充电头、导线、无线接收板，其特征在于，所述的充电头包括充电插头和充电插头孔，充电插头设在充电头前端，充电插头孔设在充电头后端，所述的充电插头孔前端为充电插头，充电插头孔里面的电线与充电插头一一连接，充电头下方设有导线，导线另外一端连接于无线接收板，所述的无线接收板内部设有防反冲电路，无线接收板上设有粘贴处，无线接收板上还设有固定带；所述的充电插头孔大小与充电插头一致；所述的充电插头孔与充电插头成 90 度垂直角。

[0005] 本实用新型的有益效果在于：我们的移动用电设备在无线充电的情况下，可以直接插入电源线进行充电，无需将无线充电插头拔出。同时本实用新型还设有防反冲电路，有效的防止电源反冲问题，所设的粘贴处和固定带是方便将无线接收板固定在手机上，不易掉落。

附图说明

[0006] 图 1 为本实用新型结构示意图；

[0007] 图 2 为本实用新型另一种实施方式结构示意图。

[0008] 图 3 为本实用新型充电插头孔另一实施方式结构示意图。

[0009] 图中：1- 充电插头、2- 充电插头孔、3- 充电头、4- 导线、5- 防反冲电路、6- 无线接收板、7- 粘贴处、8- 固定带。

具体实施方式

[0010] 下面将结合本实用新型实施例中的附图，对本实用新型实施例中的技术方案进行清楚、完整地描述，显然，所描述的实施例仅仅是本实用新型一部分实施例，而不是全部的实施例。基于本实用新型中的实施例，本领域普通技术人员在没有做出创造性劳动前提下所获得的所有其他实施例，都属于本实用新型保护的范围。

[0011] 一种新型无线充电接收板，包括充电插头 1、充电插头孔 2、充电头 3、导线 4、无线

接收板 6，其特征在于，所述的充电头 3 包括充电插头 1 和充电插头孔 2，充电插头 1 设在充电头 3 前端，充电插头孔 2 设在充电头 3 后端，所述的充电插头孔 2 前端为充电插头 1，充电插头孔 2 里面的电线与充电插头 1 一一连接，充电头 3 下方设有导线 4，导线 4 另外一端连接于无线接收板 6，所述的无线接收板 6 内部设有防反冲电路 5，无线接收板 6 上设有粘贴处 7，无线接收板 6 上还设有固定带 8；所述的充电插头孔 2 大小与充电插头 1 一致；所述的充电插头孔 2 与充电插头 1 成 90 度垂直角。

[0012] 实施方式 1，如权利要求书中所述的一种方案，充电插头 1 直接插入到电子设备中，充电插头孔 2 可用于电子设备的充电线插头插入，连接于电网中对设备进行充电，这样就可以实现无需将充电头 3 拔下就可以将充电器插入设备中充电。本设备中还设有防反冲电路 5 防止电反冲，对设备进行保护，同时还设有粘贴处 7 和固定带 8，可以将无线接收板 6 很好的固定在设备上。

[0013] 实施例 2，实施例 2 中没有权利要求书中所述的防反冲电路 5、粘贴处 7、固定带 8，实施例 2 是对于实施例 1 中的一些结构去掉，简化以达到节约成本的目的这样还是具备了移动用电设备在无线充电的情况下，可以直接插入电源线进行充电功能，但是节省了一些制作成本。

[0014] 本实用新型所针对的设备不仅仅是手机，还包括了平板电脑、笔记本电脑、充电宝等移动充电设备。另外本实用新型还可以只生产充电头 3，将其运用到其他的移动充电设备上，只要是使用到充电头 3 一致的充电头，应当理解为对本实用新型构成侵权。

[0015] 本实用新型的有益效果在于：我们的移动用电设备在无线充电的情况下，可以直接插入电源线进行充电，无需将无线充电插头拔出。同时本实用新型还设有防反冲电路，有效的防止电源反冲问题，所设的粘贴处和固定带是方便将无线接收板固定在手机上，不易掉落。

[0016] 尽管已经示出和描述了本实用新型的实施例，对于本领域的普通技术人员而言，可以理解在不脱离本实用新型的原理和精神的情况下可以对这些实施例进行多种变化、修改、替换和变型，本实用新型的范围由所附权利要求及其等同物限定。

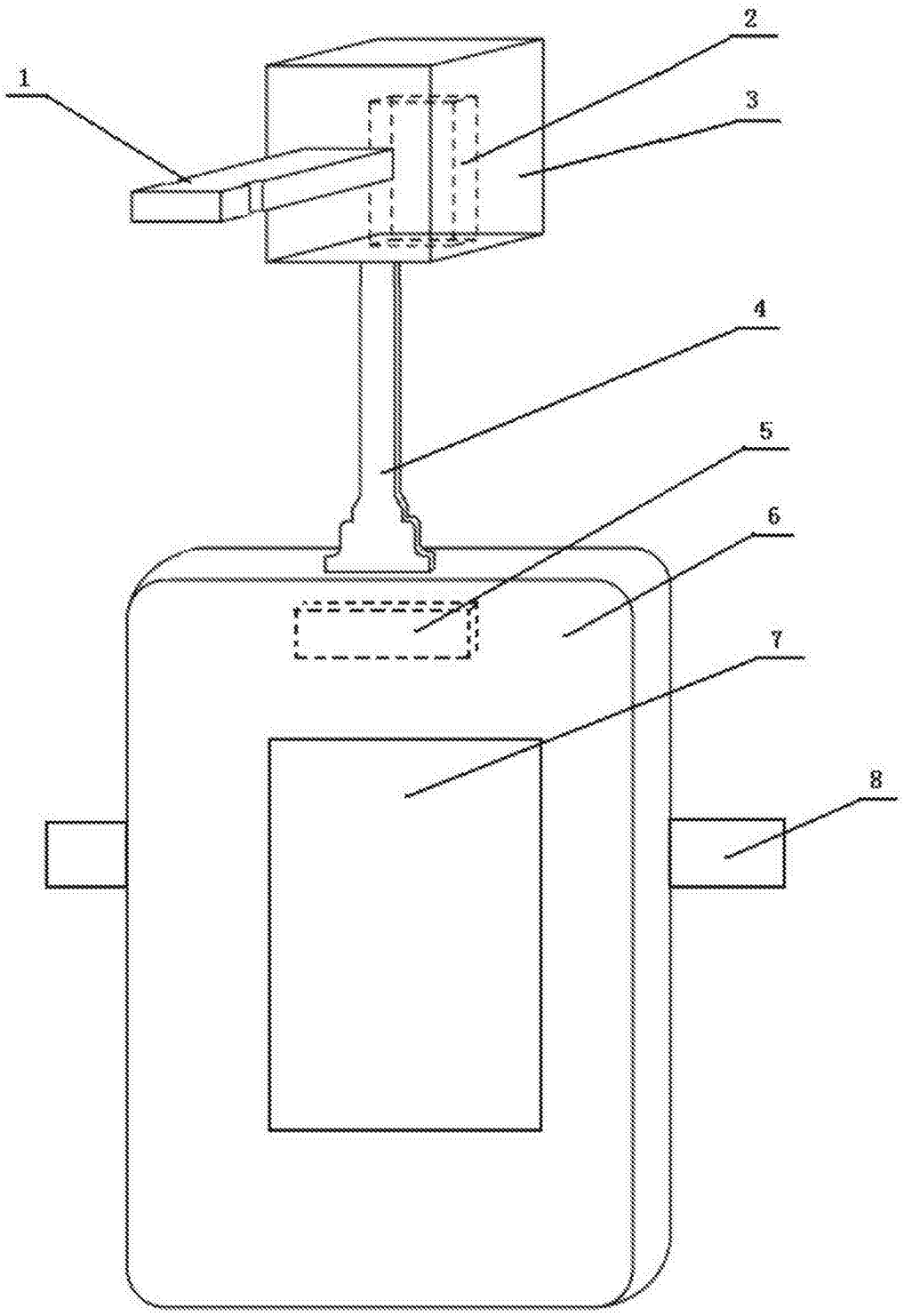

图 1

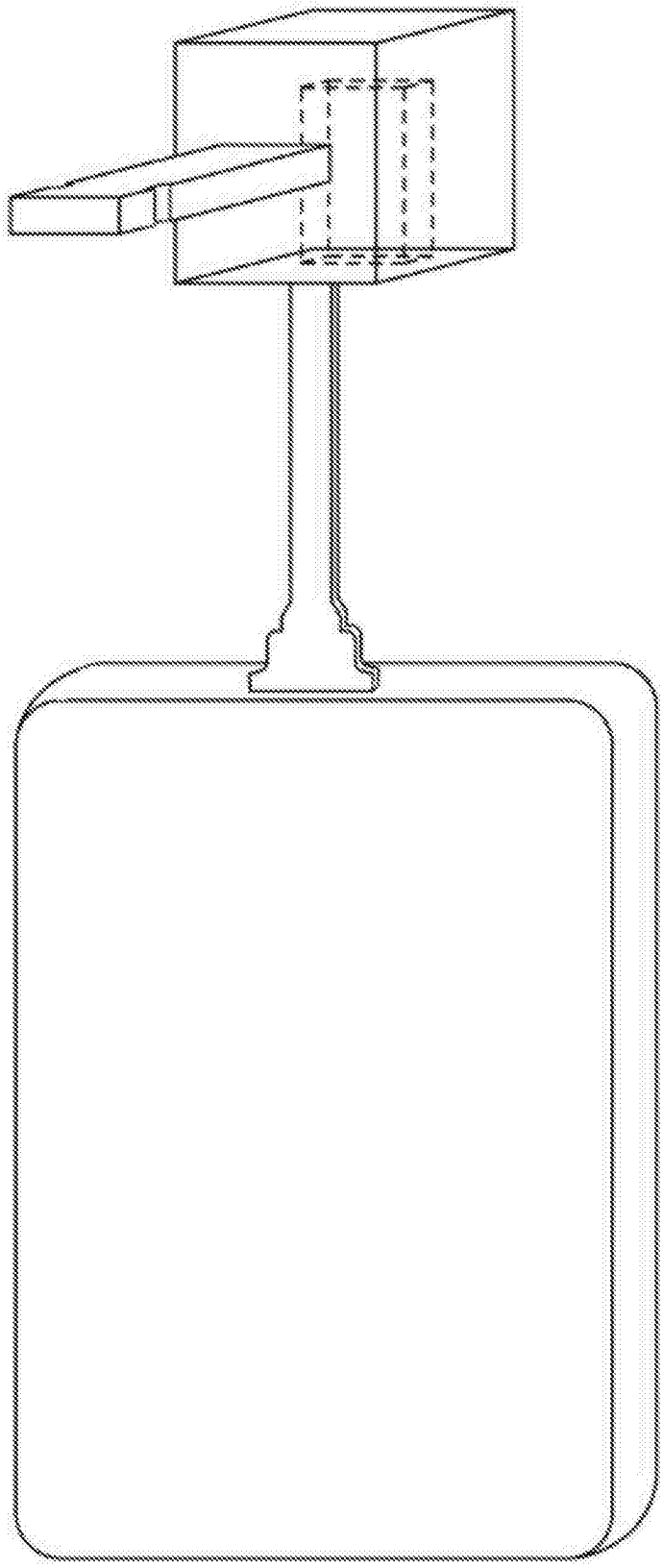

图 2

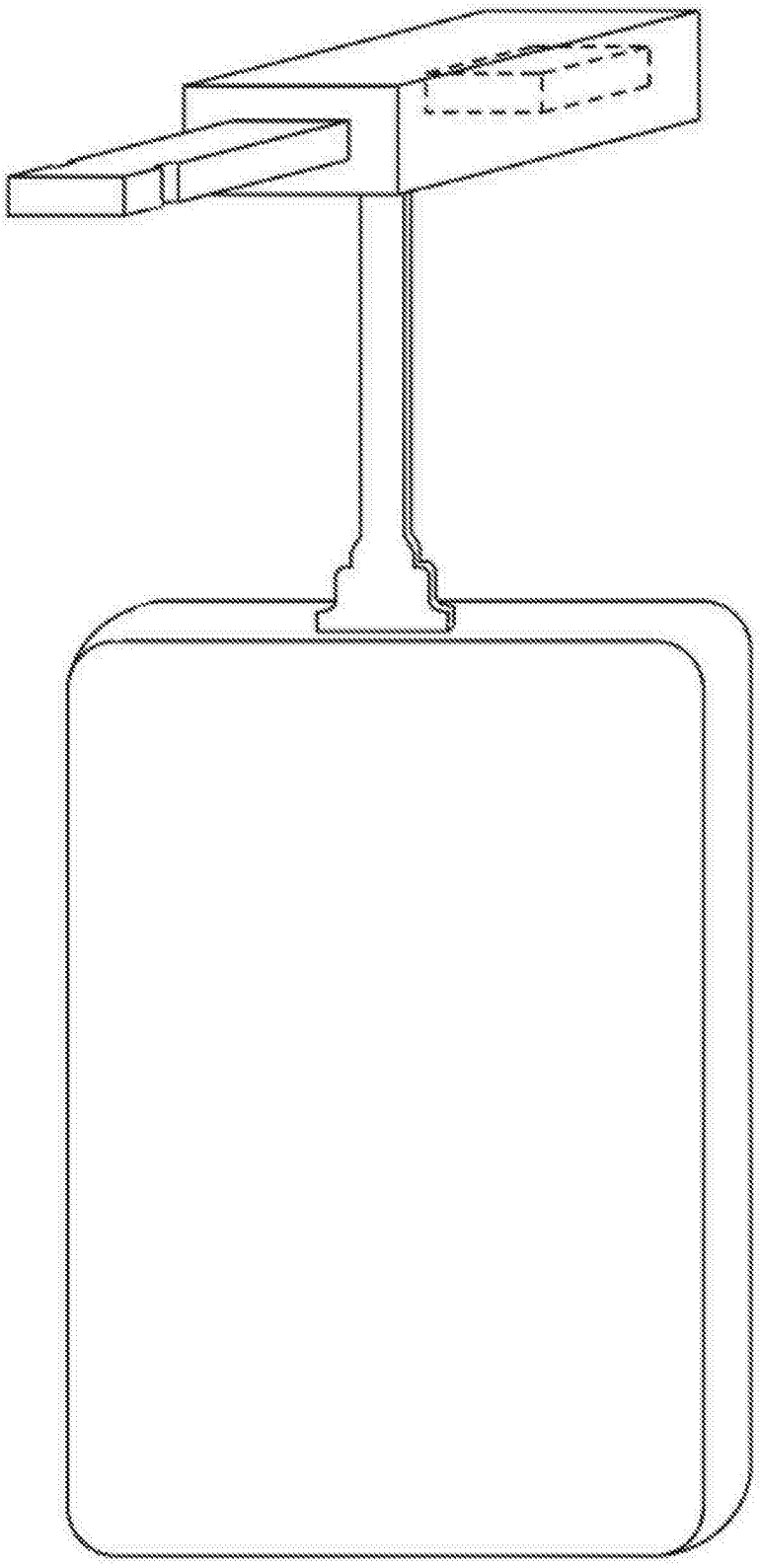

图 3