[19] 中华人民共和国国家知识产权局

[51] Int. Cl.
F16K 11/10 (2006.01)
F16K 11/14 (2006.01)
F16K 27/00 (2006.01)
F16K 31/60 (2006.01)
F16K 25/00 (2006.01)

[12] 实用新型专利说明书

专利号 ZL 200820019590.2

[45] 授权公告日 2008 年 12 月 24 日

[11] 授权公告号 CN 201170352Y

[22] 申请日 2008.3.24
[21] 申请号 200820019590.2
[73] 专利权人 张秋霞
地址 261100 山东省潍坊市寒亭区民主街 269 号
[72] 发明人 张秋霞

[74] 专利代理机构 潍坊正信专利事务所
代理人 王纪辰
权利要求书 1 页 说明书 3 页 附图 1 页

[54] 实用新型名称

防漏防冻的卫生水龙头

[57] 摘要

本实用新型公开了一种防漏防冻的卫生水龙头，包括水龙头阀体、水龙头开关，安装在水龙头阀体出水口处的阀盖，阀盖的中心开有螺纹通孔，与螺纹通孔相匹配的调节螺杆，调节螺杆伸出出水口的一端固定安装有旋转手柄，调节螺杆的另一端与装有密封圈的压杆连接，压杆上与调节螺杆连接处套设有橡胶密封圈，阀盖上设有若干与水龙头阀体内部相通的通孔，水龙头阀体的进水管上安装有排空阀；洗手的时候，水先经过水龙头开关，这样防止了脏手对开水龙头开关的污染，解决了二次污染的问题，双重密封圈的设置，解决了水压高水龙头漏水的问题，排空阀的设置可以使水龙头不用时，进水管中的水回流，使进水管没有水，这样可以防止在寒冷的冬天将进水管冻裂。

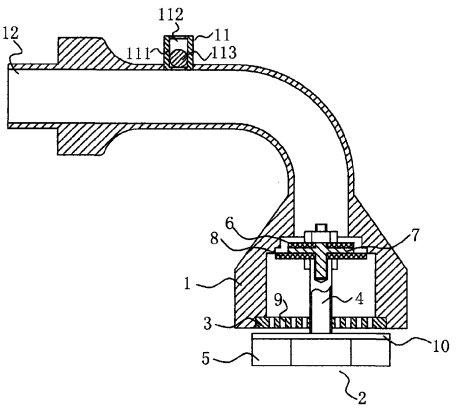

1. 防漏防冻的卫生水龙头，包括水龙头阀体（1），安装在所述水龙头阀体（1）上的水龙头开关（2），其特征在于：安装在所述水龙头阀体（1）出水口处的阀盖（3），所述阀盖（3）的中心开有螺纹通孔，与所述螺纹通孔相匹配的调节螺杆（4），所述调节螺杆（4）伸出出水口的一端固定安装有旋转手柄（5），所述调节螺杆（4）的另一端与装有密封圈（6）的压杆（7）连接，所述压杆（7）上与所述调节螺杆（4）连接处套设有橡胶密封圈（8），所述阀盖（3）上设有若干与水龙头阀体（1）内部相通的通孔（9），所述水龙头阀体（1）的进水管（12）上安装有排空阀（11）。

2. 如权利要求 1 所述的防漏防冻的卫生水龙头，其特征在于：所述旋转手柄（5）的直径不小于所述阀盖（3）的直径，所述旋转手柄（5）上与所述阀盖（3）的接触面设有橡胶密封圈（10）。

3. 如权利要求 1 所述的防漏防冻的卫生水龙头，其特征在于：所述排空阀（11）包括固定在所述进水管（12）上的阀体（111），所述阀体（111）设有内腔（112），所述内腔（112）与所述进水管（12）和大气连通，所述内腔（112）与所述进水管(12)和大气连通处呈收敛状，所述内腔(112)中放置有浮球(113)，所述浮球（113）的直径大于所述两收敛处的直径。

防漏防冻的卫生水龙头

技术领域

本实用新型涉及一种水龙头，尤其涉及一种防漏防冻的卫生水龙头。

背景技术

现在的水龙头，使用前要用脏手将水龙头开关打开，这样难免将脏污粘到水龙头开关上，洗完手后，用干净的手将水龙头开关关上，这样原本洗干净的手接触到被污染的脏水龙头开关，造成二次污染，人们针对上述水龙头的缺点发明了感应式水龙头，但是这种水龙头价格昂贵，一般的人群比较难以接受，而且供水的水压一高，水龙头就会漏水，严重的浪费了水资源。

其次，在露天公共场合的水龙头，在寒冷的冬季，极容易被冻住，容易使水管冻裂，造成大量的漏水，浪费了水资源，增加了维修费用，因此在冬季的时候，这种露天场合的水龙头都不再供水，给人们带来了不便。

实用新型内容

本实用新型所要解决的技术问题是提供一种的防漏防冻的卫生水龙头。

为解决上述技术问题，本实用新型的技术方案是：防漏防冻的卫生水龙头，包括水龙头阀体，安装在所述水龙头阀体上的水龙头开关，安装在所述水龙头阀体出水口处的阀盖，所述阀盖的中心开有螺纹通孔，与所述螺纹通孔相匹配的调节螺杆，所述调节螺杆伸出出水口的一端固定安装有旋转手柄，所述调节螺杆的另一端与装有密封圈的压杆连接，所述压杆上与所述调节螺杆连接处套设有橡胶密封圈，所述阀盖上设有若干与水龙头阀体内部相通的通孔，所述水龙头阀体的进水管上安装有排空阀。

作为一种改进，所述排空阀包括固定在所述进水管上的阀体，所述阀体设有内腔，所述内腔与所述进水管和大气连通，所述内腔与所述进水管和大气连通处呈收敛状，所述内腔中放置有浮球，所述浮球的直径大于所述两收敛处的直径。

由于采用了上述技术方案，防漏防冻的卫生水龙头，包括水龙头阀体，安装在所述水龙头阀体上的水龙头开关，安装在所述水龙头阀体出水口处的阀盖，所述阀盖的中心开有螺纹通孔，与所述螺纹通孔相匹配的调节螺杆，所述调节螺杆伸出出水口的一端固定安装有旋转手柄，所述调节螺杆的另一端与装有密封圈的压杆连接，所述压杆上与所述调节螺杆连接处套设有橡胶密封圈，所述阀盖上设有若干与水龙头阀体内部相通的通孔，所述水龙头阀体的进水管上安装有排空阀；洗手的时候，水先经过水龙头开关，这样防止了脏手对开水龙头开关的污染，解决了二次污染的问题，而且双重密封圈的设置，解决了水压高水龙头漏水的问题，大大的节约了水资源，排空阀的设置可以使水龙头不用时，进水管中的水回流，使进水管没有水，这样可以防止在寒冷的冬天将进水管冻裂，即使水龙头在寒冷的冬天也可以使用，又节省了破裂水管的维修费用，本实用新型结构简单，操作卫生方便，而且成本低，使任何使用的人群都可以接受。

附图说明

附图是本实用新型实施例的结构示意图。

具体实施方式

如附图所示，防漏防冻的卫生水龙头，包括水龙头阀体 1，安装在所述水龙头阀体 1 上的水龙头开关 2，安装在所述水龙头阀体 1 出水口处的阀盖 3，所述阀盖 3 的中心开有螺纹通孔，与所述螺纹通孔相匹配的调节螺杆 4，所述调节螺杆 4 伸出出水口的一端固定安装有旋转手柄 5，所述调节螺杆 4 的另一端与装有密封圈 6 的压杆 7 连接，所述压杆 7 上与所述调节螺杆 4 连接处套设有橡胶密封圈 8，所述阀盖 3 上设有若干与水龙头阀体 1 内部相通的通孔 9，所述水龙头阀体 1 的进水管 12 上安装有排空阀 11。

所述旋转手柄 5 的直径不小于所述阀盖 3 的直径，所述旋转手柄 5 上与所述阀盖 3 的接触面设有橡胶密封圈 10，进一步的增加了水龙头的密封性，防止了水龙头的漏水。

所述排空阀 11 包括固定在所述进水管 12 上的阀体 111，所述阀体 111 设

有内腔 112，所述内腔 112 与所述进水管 12 和大气连通，所述内腔 112 与所述进水管 12 和大气连通处呈收敛状，所述内腔 112 中放置有浮球 113，所述浮球 113 的直径大于所述两收敛处的直径。

洗手时，打开水龙头开关 2，水先流过水龙头开关 2，可以将脏手对水龙头开关 2 的污染冲洗干净，手洗干净后，将水龙头开关 2 关闭，解决了对手的二次污染的问题，同时，水龙头在供水时，靠水的压力将浮球 63 推向内腔 62 的上部，将内腔 62 上部收敛的与大气相同的孔堵塞密封，水龙头处于关闭状态时，此时进水管 5 内的压力小于大气压，产生压力差，在改压力和浮球 63 本身重力的作用下，浮球 63 产生位移，空气经内腔 62 进入进水管 5，水产生回流，进水管 5 中不在有水的存在，可以防止在寒冷的冬天，将水管冻裂。密封圈 6、橡胶密封圈 8、10 的设置使水龙头的密封性得到多重的保证，有效的防止了水龙头的漏水，节约了水资源。

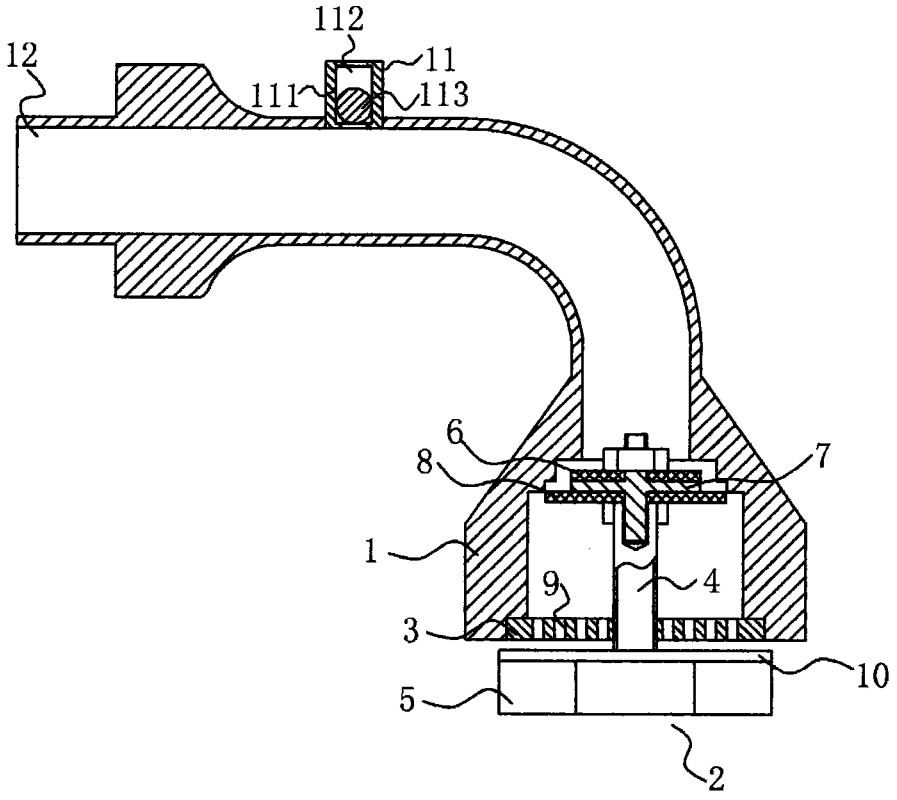
112
12
11
111
113
6
8
7
1
9
4
3
10
5
2