(19)国家知识产权局

(12)实用新型专利

(10)授权公告号 CN 218969552 U
(45)授权公告日 2023.05.05

(21)申请号 202223145357.8

(22)申请日 2022.11.26

(73)专利权人 杭州立超纺织品有限公司
地址 311100 浙江省杭州市临平区余杭经济开发区临平大道493号9幢5楼

(72)发明人 张颖群 于开波 刘晓强

(74)专利代理机构 北京中济纬天专利代理有限公司 11429
专利代理师 陈月红

(51)Int.Cl.
D06B 1/02(2006.01)
D06G 1/00(2006.01)

权利要求书1页 说明书3页 附图3页

(54)实用新型名称

纺织布湿润装置

(57)摘要

本实用新型公开了纺织布湿润装置，包括支撑板，所述支撑板的上表面固定连接有箱体，所述箱体的内部固定连接有隔板，所述隔板的正面开设有通口，所述箱体的内顶壁固定连接有机箱，所述机箱的内侧壁开设有两个相对称的滑道，两个所述滑道的内部通过滑块共同滑动连接有滤板，所述机箱的底面固定连接有电箱，所述电箱的内部固定连接有吸尘机，所述吸尘机的输出端固定连通有吸尘管，所述机箱的左侧面固定连接有电动推杆，所述电动推杆的输出端固定连接有刮板。本装置通过设置的吸尘机，使吸尘机在吸尘管和滤板的配合下，吸尘机抽取纺织布表面的尘土和杂质，并将抽取的尘土通过滤板将其过滤，便于工作人员对纺织布表面的杂质收集。

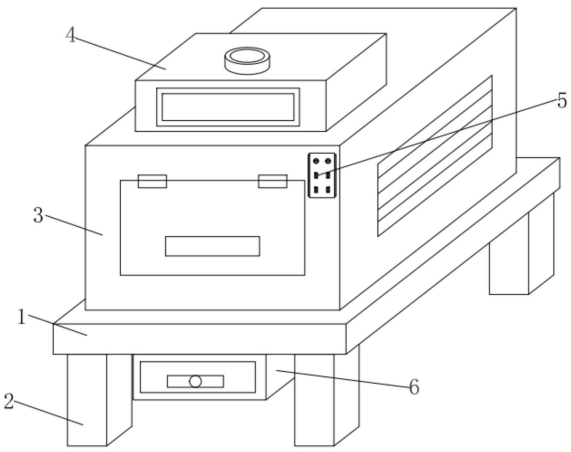

CN 218969552 U

1.纺织布湿润装置,其特征在于:包括支撑板(1),所述支撑板(1)的上表面固定连接有箱体(3),所述箱体(3)的内部固定连接有隔板(10),所述隔板(10)的正面开设有通口(17),所述箱体(3)的内顶壁固定连接有机箱(12),所述机箱(12)的内侧壁开设有两个相对称的滑道(13),两个所述滑道(13)的内部通过滑块共同滑动连接有滤板,所述机箱(12)的底面固定连接有电箱(20),所述电箱(20)的内部固定连接有吸尘机(19),所述吸尘机(19)的输出端固定连通有吸尘管(24),所述吸尘管(24)远离吸尘机(19)的一端贯穿电箱(20)并延伸至电箱(20)的外部,所述机箱(12)的左侧面固定连接有电动推杆(11),所述电动推杆(11)的输出端固定连接有刮板(16)。

2.根据权利要求1所述的纺织布湿润装置,其特征在于:所述箱体(3)的内部设有两组转轮(23),两组所述转轮(23)共同通过皮带传动连接,其中一组所述转轮(23)贯穿通口(17)并延伸至通口(17)的外部,所述箱体(3)的内底壁固定连接有四个连接板(14),其中一个所述连接板(14)的外表面固定连接有第一电机(22),所述第一电机(22)的输出端贯穿连接板(14)与其中一个转轮(23)的外表面固定连接。

3.根据权利要求1所述的纺织布湿润装置,其特征在于:所述箱体(3)的上表面固定连接有水箱(4),所述水箱(4)的内部固定连接有电动水泵(9),所述电动水泵(9)的输出端固定连通有喷水管(8),所述喷水管(8)远离电动水泵(9)的一端依次贯穿水箱(4)和箱体(3)并延伸至箱体(3)的内部。

4.根据权利要求1所述的纺织布湿润装置,其特征在于:所述支撑板(1)的底面固定连接有收集箱(6),所述收集箱(6)的内部固定连接有滤网(18),所述收集箱(6)的上表面固定连通有导管(7),所述导管(7)的顶端依次贯穿支撑板(1)和箱体(3)并延伸至箱体(3)的内部。

5.根据权利要求1所述的纺织布湿润装置,其特征在于:所述箱体(3)的内部固定连接有第二电机(21),所述第二电机(21)的输出端贯穿皮带并延伸至皮带的内部,所述第二电机(21)的输出端固定连接有凸块(15),所述凸块(15)的外表面与皮带的内部相接触。

6.根据权利要求1所述的纺织布湿润装置,其特征在于:所述箱体(3)的正面固定安装有控制面板(5),所述支撑板(1)的底面固定连接有四个支撑腿(2)。

纺织布湿润装置

技术领域

[0001] 本实用新型涉及纺织加工技术领域，尤其是纺织布湿润装置。

背景技术

[0002] 纺织原意是取自纺纱与织布的总称，但是随着纺织知识体系和学科体系的不断发展和完善，特别是非织造纺织材料和三维复合编织等技术产生后，已经不仅是传统的手工纺纱和织布，也包括无纺布技术，现代三维编织技术，现代静电纳米成网技术等生产的服装用、产业用、装饰用纺织品。

[0003] 公众号为CN215163683U的中国专利公开了纺织布湿润装置，采用输出管和喷雾头并且分布为上下两排，这样可以对布料两面同时进行湿润，因此湿润效果好，但该装置在对纺织布进行湿润之前，并没有对纺织布面料上的尘土进行清理，导致纺织布面料上的尘土经过湿润机构的加湿下，粘连在纺织布，从而对纺织布的质量产生影响，为此，我们提出纺织布湿润装置解决上述问题。

实用新型内容

[0004] 本实用新型的目的在于提供纺织布湿润装置，以解决上述背景技术中提出的问题。

[0005] 为实现上述目的，本实用新型提供如下技术方案：

[0006] 纺织布湿润装置，包括支撑板，所述支撑板的上表面固定连接有箱体，所述箱体的内部固定连接有隔板，所述隔板的正面开设有通口，所述箱体的内顶壁固定连接有机箱，所述机箱的内侧壁开设有两个相对称的滑道，两个所述滑道的内部通过滑块共同滑动连接有滤板，所述机箱的底面固定连接有电箱，所述电箱的内部固定连接有吸尘机，所述吸尘机的输出端固定连通有吸尘管，所述吸尘管远离吸尘机的一端贯穿电箱并延伸至电箱的外部，所述机箱的左侧面固定连接有电动推杆，所述电动推杆的输出端固定连接有刮板。

[0007] 在进一步的实施例中，所述箱体的内部设有两组转轮，两组所述转轮共同通过皮带传动连接，其中一组所述转轮贯穿通口并延伸至通口的外部，所述箱体的内底壁固定连接有四个连接板，其中一个所述连接板的外表面固定连接有第一电机，所述第一电机的输出端贯穿连接板与其中一个转轮的外表面固定连接。

[0008] 在进一步的实施例中，所述箱体的上表面固定连接有水箱，所述水箱的内部固定连接有电动水泵，所述电动水泵的输出端固定连通有喷水管，所述喷水管远离电动水泵的一端依次贯穿水箱和箱体并延伸至箱体的内部。

[0009] 在进一步的实施例中，所述支撑板的底面固定连接有收集箱，所述收集箱的内部固定连接有滤网，所述收集箱的上表面固定连通有导管，所述导管的顶端依次贯穿支撑板和箱体并延伸至箱体的内部。

[0010] 在进一步的实施例中，所述箱体的内部固定连接有第二电机，所述第二电机的输出端贯穿皮带并延伸至皮带的内部，所述第二电机的输出端固定连接有凸块，所述凸块的

外表面与皮带的内部相接触。

[0011] 在进一步的实施例中，所述箱体的正面固定安装有控制面板，所述支撑板的底面固定连接有四个支撑腿。

[0012] 与现有技术相比，本实用新型的有益效果是：

[0013] 本装置通过设置的吸尘机，使吸尘机在吸尘管和滤板的配合下，吸尘机抽取纺织布表面的尘土和杂质，并将抽取的尘土通过滤板将其过滤，便于工作人员对纺织布表面的杂质收集，通过设置的电动推杆，使电动推杆带动刮板上下移动，并使刮板对纺织面料进行刮动，抚平因吸尘机抽取纺织面料表面尘土的褶皱，避免在喷水管对纺织面料湿润时，对纺织面料湿润的不够彻底。

附图说明

[0014] 图1为纺织布湿润装置的立体图。

[0015] 图2为纺织布湿润装置的正剖图。

[0016] 图3为纺织布湿润装置中箱体的侧剖图。

[0017] 图4为纺织布湿润装置图2中A处放大结构示意图。

[0018] 图中：1、支撑板；2、支撑腿；3、箱体；4、水箱；5、控制面板；6、收集箱；7、导管；8、喷水管；9、电动水泵；10、隔板；11、电动推杆；12、机箱；13、滑道；14、连接板；15、凸块；16、刮板；17、通口；18、滤网；19、吸尘机；20、电箱；21、第二电机；22、第一电机；23、转轮；24、吸尘管。

具体实施方式

[0019] 下面将结合本实用新型实施例中的附图，对本实用新型实施例中的技术方案进行清楚、完整地描述，显然，所描述的实施例仅仅是本实用新型一部分实施例，而不是全部的实施例。基于本实用新型中的实施例，本领域普通技术人员在没有做出创造性劳动前提下所获得的所有其他实施例，都属于本实用新型保护的范围。

[0020] 请参阅图1-4，本实用新型中，纺织布湿润装置，包括支撑板1，支撑板1的上表面固定连接有箱体3，箱体3的内部固定连接有隔板10，隔板10的正面开设有通口17，箱体3的内顶壁固定连接有机箱12，机箱12的内侧壁开设有两个相对称的滑道13，两个滑道13的内部通过滑块共同滑动连接有滤板，机箱12的底面固定连接有电箱20，电箱20的内部固定连接有吸尘机19，吸尘机19的输出端固定连通有吸尘管24，吸尘管24远离吸尘机19的一端贯穿电箱20并延伸至电箱20的外部，机箱12的左侧面固定连接有电动推杆11，电动推杆11的输出端固定连接有刮板16。

[0021] 箱体3的内部设有两组转轮23，两组转轮23共同通过皮带传动连接，其中一组转轮23贯穿通口17并延伸至通口17的外部，箱体3的内底壁固定连接有四个连接板14，其中一个连接板14的外表面固定连接有第一电机22，第一电机22的输出端贯穿连接板14与其中一个转轮23的外表面固定连接，箱体3的上表面固定连接有水箱4，水箱4的内部固定连接有电动水泵9，电动水泵9的输出端固定连通有喷水管8，喷水管8远离电动水泵9的一端依次贯穿水箱4和箱体3并延伸至箱体3的内部，通过设置的喷水管8，多个喷水管8的喷头便于对纺织布进行均匀湿润。

[0022] 支撑板1的底面固定连接有收集箱6，收集箱6的内部固定连接有滤网18，收集箱6的上表面固定连通有导管7，导管7的顶端依次贯穿支撑板1和箱体3并延伸至箱体3的内部，箱体3的内部固定连接有第二电机21，第二电机21的输出端贯穿皮带并延伸至皮带的内部，第二电机21的输出端固定连接有凸块15，凸块15的外表面与皮带的内部相接触，箱体3的正面固定安装有控制面板5，支撑板1的底面固定连接有四个支撑腿2，通过设置的凸块15，使凸块15在第二电机21的带动下，对皮带上方的纺织布进行杂质筛除，便于吸尘机19对纺织布表面的杂质进行抽取。

[0023] 本实用新型的工作原理是：

[0024] 在使用的时候，工作人员打开箱体3前后两个活动门，并将需要湿润的纺织布放在皮带上方，然后打开控制面板5，启动第一电机22和第二电机21，第一电机22带动四个转轮23旋转，并使四个转轮23带动皮带和皮带上方的纺织布进行移动，然后第二电机21带动凸块15进行旋转，凸块15旋转并对其接触的皮带进行震动和顶起，从而带动皮带上方纺织布的杂质进行震动筛除，与此同时，启动吸尘机19，吸尘机19对震动出的杂质进行抽取，并输送到机箱12内，然后电动推杆11带动刮板16对因吸尘机19抽取杂质而出现褶皱的纺织布进行抚平，然后纺织布到达喷水管8下方，喷水管8对纺织布进行洒水和湿润，最后通过活动门，由工作人员进行收集。

[0025] 对于本领域技术人员而言，显然本实用新型不限于上述示范性实施例的细节，而且在不背离本实用新型的精神或基本特征的情况下，能够以其他的具体形式实现本实用新型。因此，无论从哪一点来看，均应将实施例看作是示范性的，而且是非限制性的，本实用新型的范围由所附权利要求而不是上述说明限定，因此旨在将落在权利要求的等同要件的含义和范围内的所有变化囊括在本实用新型内。不应将权利要求中的任何附图标记视为限制所涉及的权利要求。

[0026] 此外，应当理解，虽然本说明书按照实施方式加以描述，但并非每个实施方式仅包含一个独立的技术方案，说明书的这种叙述方式仅仅是为清楚起见，本领域技术人员应当将说明书作为一个整体，各实施例中的技术方案也可以经适当组合，形成本领域技术人员可以理解的其他实施方式。

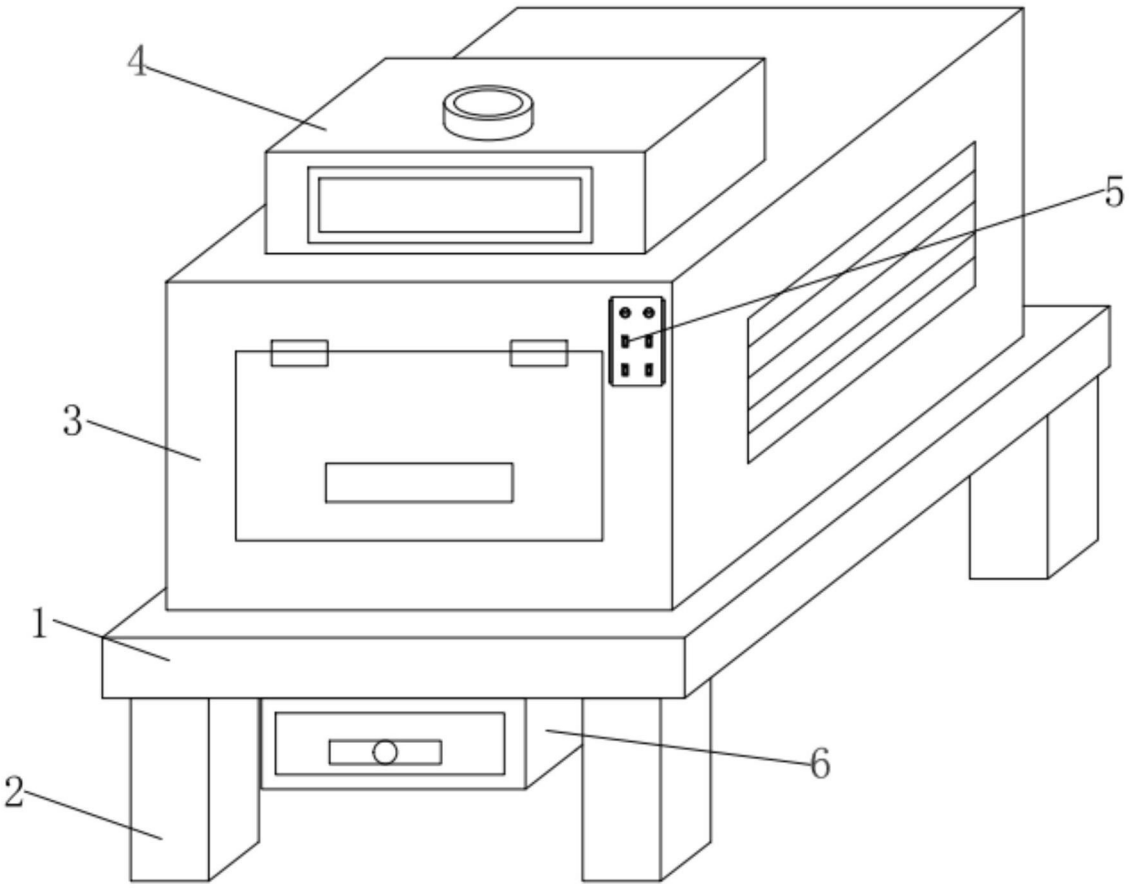

图1

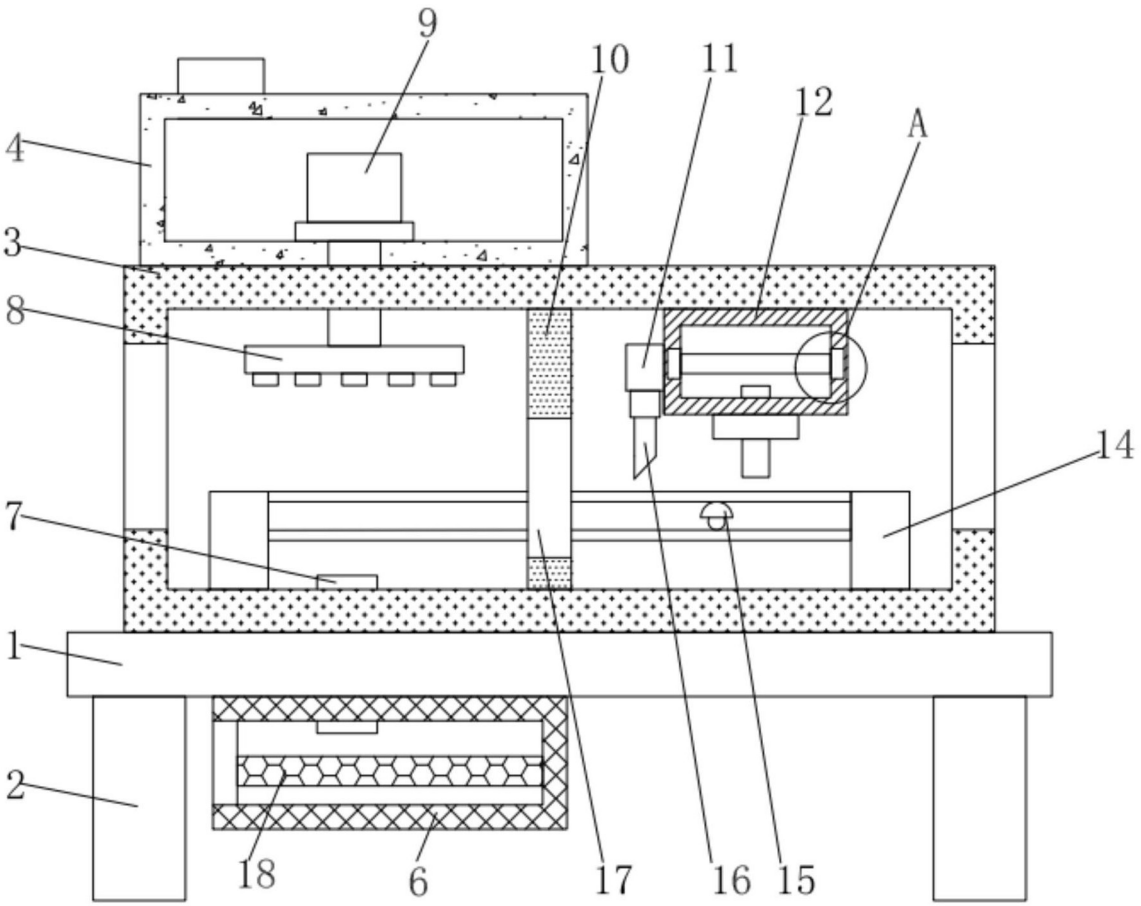

图2

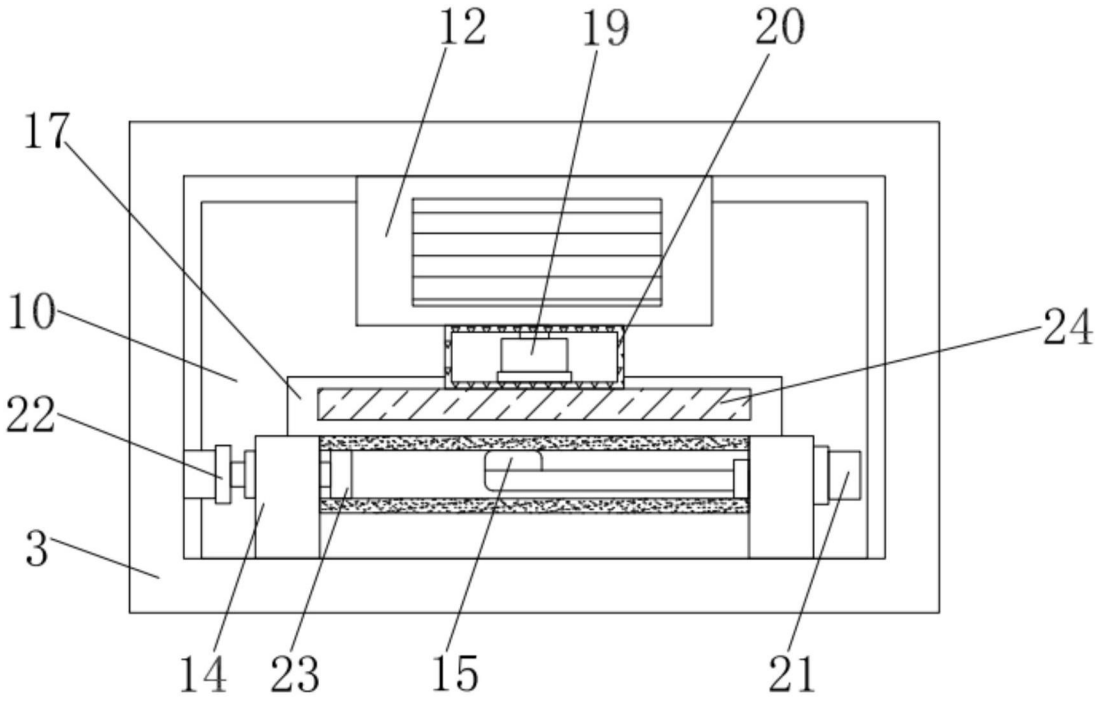

图3

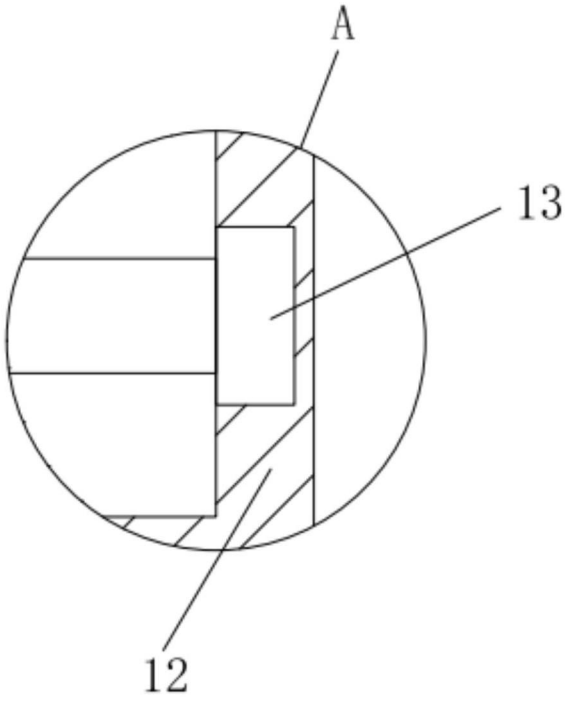

图4