(19)中华人民共和国国家知识产权局

(12)发明专利

(10)授权公告号 CN 103096760 B
(45)授权公告日 2016.06.15

(21)申请号 201180041044.3
(22)申请日 2011.08.24
(30)优先权数据
10-2010-0082621 2010.08.25 KR
10-2011-0081766 2011.08.17 KR
(85)PCT国际申请进入国家阶段日
2013.02.25
(86)PCT国际申请的申请数据
PCT/KR2011/006255 2011.08.24
(87)PCT国际申请的公布数据
WO2012/026758 KO 2012.03.01
(73)专利权人 郑载训
地址 韩国首尔特别市
(72)发明人 郑载训
(74)专利代理机构 北京银龙知识产权代理有限公司 11243
代理人 张敬强 严星铁
(51)Int.Cl.
A47C 7/62(2006.01)
A47C 7/40(2006.01)

(56)对比文件
CN 201509908 U,2010.06.23,
JP 特开2005-1583 A,2005.01.06,
CN 201353031 Y,2009.12.02,
US 7063381 B2,2006.06.20,
US 6450571 B1,2002.09.17,
JP 特开2000-125989 A,2000.05.09,
JP 特开2000-245571 A,2000.09.12,
CN 201019330 Y,2008.02.13,

审查员 盛琳

权利要求书1页 说明书11页 附图11页

(54)发明名称

功能性椅子

(57)摘要

本发明提供一种具有各种各样的用途的容纳空间且具有可不会起皱地保管各种外衣的新颖的容纳构造的功能性椅子。本发明的功能性椅子的特征是具备:提供落座区域的落座部;以及具有竖立设置于上述落座部的后方而支撑用户的后背的第一靠背和以从上述第一靠背隔开的状态配设于上述第一靠背的后方的第二靠背的靠背部,隔开上述第一靠背与第二靠背之间而形成的空间成为容纳空间。

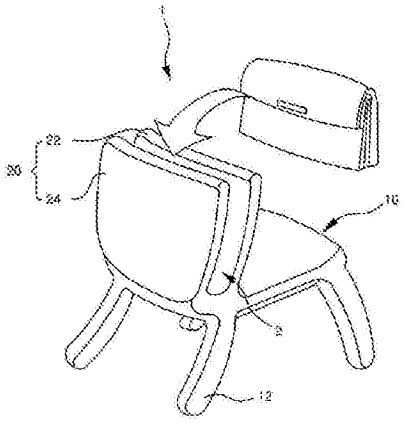

CN 103096760 B

1.一种功能性椅子,其特征在于,具备:

局部配备有落座区域的平板状的落座部;

配设于上述落座部的下表面的多个椅子腿;

竖立设置于上述落座区域的后方的靠背;以及

从上述靠背的背面隔开并竖立设置于上述落座部的多个垂直部件,

在上述靠背与垂直部件之间以及上述垂直部件彼此之间分别形成有容纳物品的容纳空间,其中,

上述垂直部件与上述落座部转动自如地铰接,

上述垂直部件中配设于离上述靠背的背面最远处的垂直部件随着转动在与相邻的垂直部件之间形成容纳空间,或者用作辅助椅子腿,

所述功能性椅子构成为进一步具备在上述垂直部件中配设于离上述靠背的背面最远处的垂直部件固定成与上述落座部保持水平的情况下,分别设置在形成于上述垂直部件的背面的一个以上的容纳槽,且在上述容纳槽的一侧的端转动而支撑上述垂直部件的支撑杆。

2.一种功能性椅子,其特征在于,具备:

具有规定的厚度且提供落座区域的落座部;

设置在上述落座部的下表面并朝向下方延伸的多个椅子腿;

竖立设置于上述落座部的后方的靠背;

在上述落座部的内部形成规定的空间部且在上述落座部的一侧的面形成有出入口的容纳部;以及

通过上述出入口出入且在从上述容纳部拉出的情况下形成容纳空间的垂直部件,

上述垂直部件由以规定的尺寸形成的至少两个主体构成,并且以形成于一侧的端部的铰链轴为中心转动自如地配设各个上述主体,且朝向上方竖立设置上述主体中的一个以上的主体而形成上述容纳空间。

3.根据权利要求2所述的功能性椅子,其特征在于,

在形成上述容纳部的空间部的内侧面刻槽设有卡定槽,

以与上述卡定槽配合的方式在上述主体的外侧面形成有凸起,

配设于上述容纳部内的上述垂直部件的主体的一部分固定于上述容纳部内。

功能性椅子

技术领域

[0001] 本发明涉及椅子，更为详细地讲，涉及在椅子上可容纳物品地形成有容纳空间的功能性椅子。

背景技术

[0002] 一般来讲，椅子上设有靠背从而提供用以用户靠背的区域。

[0003] 近年来，上述的靠背不仅仅停留于用于靠背的领域，还起着矫正用户的不正确的坐姿的作用，而且，还起着保护用户的腰椎的作用。

[0004] 然而，就上述的椅子而言，现状是在制作上通常将重点放在以靠背保护用户的腰椎，而不具有各种功能性。例如，现状是提包或便携式提包等物品的保管只能是置放在桌子上或书架上或者容纳到另设的物品容纳空间里，而在椅子上未形成有用于保管该物品的空间。

[0005] 这样，由于在现有的椅子上未形成有另设的容纳空间，因而有过下述的不妥情况。

[0006] 首先，在落座人单单将自分的提包放置在地面的情况下，提包会弄脏，且给周边的通行带来不便。当然，可将提包保管在其它椅子上，但在该情况下会发生用于他人落座的席位减少掉之类的问题。

[0007] 除了这些之外，在用户落座椅子的过程中，通常通过脱下外衣(例如，风衣等外套)之后搭在该椅子的靠背等方法来保管。然而，在如上所述那样将外衣搭置在上述椅子的靠背的情况下，有位于用户的后背所抵接的部位的外衣的一部分因用户的倚靠等而导致起皱之类的问题。

[0008] 当然，可考虑在椅子的侧面或后背面另行设置环并将上述外衣挂在该环上。然而若考虑椅子的高度小于通常的外衣的长度，则有发生外衣的一部分着地事态之类的问题。

发明内容

[0009] 发明所要解决的课题

[0010] 本发明是为了消除上述的问题而研究出的，其目的在于提供一种具有可容纳物品等的容纳空间的新颖的功能性椅子。

[0011] 本发明的另一目的在于提供一种设置至少一个以上容纳空间从而易于容纳容纳物品的功能性椅子。

[0012] 本发明的其它目的在于提供一种可按照容纳物品的尺寸来调节容纳空间的功能性椅子。

[0013] 用于解决课题的方案

[0014] 根据旨在达到上述的目的的本发明的特征，提供一种功能性椅子，其特征是具备：提供落座区域的落座部；以及具有竖立设置于上述落座部的后方而支撑用户的后背的第一靠背和以从上述第一靠背隔开的状态配设于上述第一靠背的后方的第二靠背的靠背部，隔开上述第一靠背与第二靠背之间而形成的空间成为容纳空间。

[0015] 在上述容纳空间以将容纳空间划分为多个的方式配设有至少一个分隔部件亦可。

[0016] 另外，构成上述靠背部的第一靠背和第二靠背各自分别形成，且彼此通过卡合部而卡合亦可，就上述卡合部而言，前面与上述第一靠背的下端旋转自如地卡合且背面与上述第二靠背的下端旋转自如地卡合从而提供容纳物品的载放区域，并且由使上述第一靠背与第二靠背隔开的平板状的板构成亦可。

[0017] 再有，在上述第一靠背与第二靠背之间进一步配设有用于保持彼此之间的贴紧状态的贴紧保持部亦可。

[0018] 根据目的的本发明的其它特征，提供一种功能性椅子，其特征是具备：局部配备有落座区域的平板状的落座部；配设于上述落座部的下表面的多个椅子腿；竖立设置于上述落座区域的后方的靠背；以及从上述靠背的背面隔开并竖立设置于上述落座部的多个垂直部件，在上述靠背与垂直部件之间、以及上述垂直部件彼此之间分别形成有容纳物品的容纳空间。

[0019] 这里，上述垂直部件与上述落座部转动自如地铰接，上述垂直部件中配设于离上述靠背的背面最远处的垂直部件随着转动在与相邻的垂直部件之间形成容纳空间亦可，或者用作辅助椅子腿亦可。

[0020] 另外，上述功能性椅子构成为进一步具备在上述垂直部件中配设于离上述靠背的背面最远处的垂直部件固定成与上述落座部保持水平的情况下，分别设置在形成于上述垂直部件的背面的一个以上的容纳槽，且在上述容纳槽的一侧的端转动而支撑上述垂直部件的支撑杆。

[0021] 根据本发明的另一特征，提供一种功能性椅子，其特征是具备：提供落座区域的落座部；配设于上述落座部的下表面的多个椅子腿；竖立设置于上述落座部的后方的靠背；以相互对称的方式安装于上述落座部的底面部的一对导向件；以及安装于上述导向件内而滑动的垂直部件，上述垂直部件具备平板状的主体和形成上述主体的上部外观且以上述主体的一侧的端为中心转动的上表面托座，若上述垂直部件从上述靠背拉出则随上述上表面托座的转动在上述靠背与上述上表面托座之间形成容纳空间。

[0022] 这里，上述功能性椅子进一步具备刻槽设置于上述导向件的导向槽；以及卡定凸起，该卡定凸起形成于上述垂直部件的侧面并容纳于上述导向槽中以防上述垂直部件滑动时上述垂直部件向上述导向件的前后方脱离。

[0023] 根据本发明的另一特征，提供一种功能性椅子，其特征是具备：具有规定的厚度且提供落座区域的落座部；设置在上述落座部的下表面并朝向下方延伸的多个椅子腿；竖立设置于上述落座部的后方的靠背；在上述落座部的内部形成规定的空间部且在上述落座部的一侧的面形成有出入口的容纳部；以及通过上述出入口出入且在从上述容纳部拉出的情况下形成容纳空间的垂直部件，上述垂直部件由以规定的尺寸形成的至少两个以上的主体构成，并且以形成于一侧的端部的铰链轴为中心转动自如地配设各个上述主体，且朝向上方竖立设置上述主体中的一个以上的主体而形成上述容纳空间。

[0024] 这里，在形成上述容纳部的空间部的内侧面刻槽设有卡定槽，以与上述卡定槽配合的方式在上述主体的外侧面形成有凸起，配设于上述容纳部内的上述垂直部件的主体的一部分固定于上述容纳部内。

[0025] 根据本发明的另一特征，提供一种功能性椅子，其特征是具备：提供落座区域的落

座部;竖立设置于上述落座部的后方而支撑用户的后背的靠背;以及主体的一部分形成上述靠背的背面的表面且主体的另一部分滑动自如地安装于上述落座部内的大致呈“L”字形的垂直部件,一旦上述垂直部件从上述靠背部隔开则在上述靠背的后面形成容纳空间。

[0026] 发明效果

[0027] 根据具有这种构成的本发明的功能性椅子可得下述的效果。

[0028] 首先,在本发明中,通过各式各样的方法在构成椅子的靠背的背面或侧面等形成容纳空间。因此,使椅子不是仅仅停留于用作用户落座的道具,而是还可用作保管落座在椅子上的人所携带的容纳物品等的场所。

[0029] 另外,由于在椅子上形成容纳空间,因而无需将公文包等放在地面或搁在其它椅子上,由此,在防止如给周边的通行带来不便的事态的同时,可更容易确保席位。

[0030] 再有,根据需要还可用作挂外套等外衣的区域,且防止将携带品放在地面时弄脏携带品。

[0031] 再有,能够形成多个容纳空间,因而还可分开容纳容纳物品。

附图说明

[0032] 图1是表示本发明的第一实施方式所涉及的功能性椅子的构造的背面立体图。

[0033] 图2是表示涉及本发明的第一实施方式的功能性椅子的使用例的背面立体图。

[0034] 图3是表示本发明的第一实施方式所涉及的功能性椅子的使用例的侧剖视图。

[0035] 图4是为了说明本发明的优选第二实施方式所涉及的功能性椅子而表示的背面分解立体图。

[0036] 图5是为了说明本发明的优选第二实施方式所涉及的功能性椅子的按各种状况的动作状态而表示的背面立体图。

[0037] 图6是为了说明本发明的优选第二实施方式所涉及的功能性椅子的按各种状况的动作状态而表示的背面立体图。

[0038] 图7是表示本发明的第三实施方式所涉及的功能性椅子的背面立体图。

[0039] 图8是拆卸了图7的分隔部件的分解立体图。

[0040] 图9是表示本发明的第四实施方式所涉及的功能性椅子的背面立体图。

[0041] 图10是表示本发明的第四实施方式所涉及的功能性椅子的使用例的例示图。

[0042] 图11是表示本发明的第四实施方式所涉及的功能性椅子的使用例的例示图。

[0043] 图12是表示本发明的第四实施方式所涉及的功能性椅子的使用例的例示图。

[0044] 图13是表示本发明的第四实施方式所涉及的功能性椅子的使用例的例示图。

[0045] 图14是表示本发明的第五实施方式所涉及的功能性椅子的分解立体图。

[0046] 图15是图14的第五实施方式所涉及的功能性椅子的使用例示图。

[0047] 图16是图14的第五实施方式所涉及的功能性椅子的使用例示图。

[0048] 图17是本发明的第六实施方式所涉及的功能性椅子的分解立体图。

[0049] 图18是图17的第六实施方式所涉及的功能性椅子的使用例示图。

[0050] 图19是图17的第六实施方式所涉及的功能性椅子的使用例示图。

[0051] 图20是图17的第六实施方式所涉及的功能性椅子的使用例示图。

[0052] 图21是本发明的第七实施方式所涉及的功能性椅子的背面立体图。

[0053] 图22是图21的第七实施方式所涉及的功能性椅子的使用例示图。

具体实施方式

[0054] 下面基于附图说明本发明的功能性椅子。而为了便于说明起见按各实施方式区分开来进行说明。

[0055] 第一实施方式

[0056] 图1至图3表示涉及本发明的第一实施方式的功能性椅子。

[0057] 如在这些图中所示，第一实施方式所涉及的功能性椅子1具备落座部10、靠背部20而构成。上述落座部10是向用户提供落座区域的构成要素，是指通常的座板。

[0058] 另外在上述落座部10的底面一体设有多个椅子腿12。然而，上述椅子腿12还可以如办公用椅子那样与上述落座部10另行制造并与上述落座部10卡合。当然，本实施方式所涉及的功能性椅子在为如座式椅子那样不需要椅子腿的构成的情况下，不提供上述椅子腿。

[0059] 上述靠背部20由彼此隔开的状态的第一靠背22和第二靠背24构成。在本实施方式中，上述第一靠背22和第二靠背24一体形成于上述落座部10的后方。然而，在将落座部10和靠背部20各自分别制造之后，使它们分别与落座部10卡合亦可。在该情况下，最好也使靠背部20由彼此隔开的两靠背22、24构成从而形成下述的容纳空间2。

[0060] 上述靠背部20的上述第一靠背22在配备于上述落座部10的状态下，起着支撑落座在上述落座部10的用户的后背的作用。另外，上述第二靠背24从上述第一靠背22隔开而配设在上述第一靠背22的后方，起着在它们之间形成容纳空间2的作用。

[0061] 此时，上述第一靠背22与第二靠背24之间的间距根据该功能性椅子的使用用途而不同。通常以可容纳简单的公文包等的程度的间距(例如，大致100～200mm)为宜。

[0062] 根据这种构造，如图2所示，隔开上述两靠背22、24之间而形成的空间用作容纳空间2。为此，在容纳空间2可保管各种容纳物品，因而无需将公文包等放在地面或搁在其它椅子上。另外，能够防止如给周边的通行带来不便的事态，并且更容易确保席位。

[0063] 尤其，根据需要还可用作挂外套等外衣的区域。即、如图3所示，将外套挂在形成容纳空间2的第二靠背24亦可。由此，即便用户落座而后背倚靠第一靠背22也能够防止外套起皱等事态。

[0064] 另外，本发明并不限定构成上述靠背部20的第一靠背22和第二靠背24总是以形成容纳空间2的方式彼此隔开。即、用户还可根据需要在需要容纳的情况下形成上述容纳空间2而在不需要容纳的情况下不形成上述容纳空间。对此参照第二实施方式进行说明。

[0065] 第二实施方式

[0066] 图4是为了说明本发明的优选第二实施方式所涉及的功能性椅子而表示的背面分解立体图，图5和图6是为了说明本发明的优选的第二实施方式所涉及的功能性椅子的按各种状况的动作状态而表示的背面立体图。

[0067] 如图4所示，功能性椅子3具备落座部30、靠背部40而构成。上述落座部10是给用户提供落座区域的构成要素。在上述落座部30的底面设有多个椅子腿32。

[0068] 上述靠背部40由第一靠背42和第二靠背44构成。

[0069] 上述第一靠背42竖立设置于上述落座部30的后方，并起着支撑落座在上述落座部

30的用户的后背的作用。

[0070] 上述第二靠背44可对上述第一靠背42接触分离。为此，设有卡合部50。上述卡合部50由平板状的板构成，该板在前面与上述第一靠背42的下端旋转自如地卡合，并且背面与上述第二靠背44的下端旋转自如地卡合，从而提供容纳物品的载放区域，并且隔开上述第一靠背42与第二靠背44。此时，使卡合部50与各靠背42、44彼此旋转自如地卡合是通过使彼此的对应部位的一部分重合，并利用铰链销52、54使该重合部位卡合而进行。当然本发明并不限定于此，利用另设的合叶使上述卡合部50与各靠背42、44彼此旋转自如地卡合亦可。

[0071] 另外，在本发明的功能性椅子上设有以彼此贴紧的状态保持上述第一靠背42和上述第二靠背44的贴紧保持部60。上述贴紧保持部60是防止上述第二靠背44从上述第一靠背42意外脱离的构成要素，由在第一靠背42的背面和第二靠背44的前表面彼此对应而形成的一对磁铁62、64构成。当然，上述贴紧保持部60通过在两靠背42、44之间的对应部位分别形成卡环和卡定槽而构成亦可。

[0072] 具有这种构造的本发明的第二实施方式选择性地在上述第一靠背42与上述第二靠背44之间提供容纳空间4亦可。即、在不需要容纳空间4的情况下，如图5所示，使上述卡合部50与上述第一靠背42的背面贴紧，并且使第二靠背44也与第一靠背42的背面贴紧。这样一来，不形成容纳空间4，而且，该椅子的前后宽度相对缩短，因而具有可更容易地确保各椅子彼此的前后间距之类的好处。

[0073] 对此，在上述的状态下，在用户有形成容纳空间4的需求的情况下，如图6所示，通过将第二靠背44从上述第一靠背42隔开而形成容纳空间4。即、在将上述第二靠背44从上述第一靠背42隔开的情况下，卡合部50从上述第一靠背42水平横卧而形成搁置容纳物品(例如，提包等)的区域，上述第二靠背44利用上述卡合部50以从上述第一靠背42的背面隔开的状态竖立设置，从而防止容纳于上述容纳空间4的容纳物品意外下落。

[0074] 当然，此时，第二靠背44还起着作为用于挂外套的部位的作用。

[0075] 另外，虽然在第二实施方式中限于仅形成有一个第二靠背44的场合进行了说明，但第二靠背44还可形成多个。即、在第二靠背44的背面附设上述的构造的卡合部50而形成多个容纳空间亦可。

[0076] 另外，卡合部50虽然由平板状的板构成，但卡合部50以最小限度的面积连结于第一靠背42与第二靠背44之间且剩余的部分形成为贯通状亦可(未图示)。例如，利用棒状的连结部件仅将第一靠背42和第二靠背44的周边部连结亦可。这是为了在将相对较长的外衣(例如，外套等)折叠起来挂在容纳空间4时，使外衣的一部分向上述卡合部50的下方延伸从而防止外衣起皱之故。

[0077] 第三实施方式

[0078] 图7是表示本发明的第三实施方式所涉及的功能性椅子的背面立体图，图8是拆卸了图7的分隔部件的分解立体图。

[0079] 如图7和图8所示，功能性椅子110上设有落座部112。上述落座部112是用户可落座的区域。在上述落座部112的底面形成有多个椅子腿114。当然，未必一定形成上述椅子腿114，在形成上述椅子腿114的情况下，只要能够使落座部112从底面仅离开规定的高度，则可以是任何形状。

[0080] 在上述落座部112的后方竖立设有靠背部116。上述靠背部116由彼此隔开的状态

的第一靠背118和第二靠背119构成。上述第一靠背118与第二靠背119之间的间距根据功能性椅子110的使用用途而不同。上述第一靠背118在配备于上述落座部112的状态下起着支撑落座在上述落座部112的用户的后背的作用，上述第二靠背119以从上述第一靠背118隔开的状态配设于上述第一靠背118的后方从而起着形成容纳空间的作用。

[0081] 在上述落座部112，上述的椅子腿114、第一靠背118以及第二靠背119可一体形成，还可分体设置。

[0082] 在形成于上述第一靠背118与第二靠背119之间的上述容纳空间117设有分隔部件120。上述分隔部件120起着将上述容纳空间117划分为几个空间的作用。

[0083] 就上述分隔部件120而言，只要能够划分容纳空间117则可以是任何形状。例如，可以仅将边缘部形成为棒状，还可以是平板状的板。当然，即便是其它形状也无关紧要。即、只要能够划分容纳空间117则可以是任何形状。另外，其高度可以与上述第一靠背118和第二靠背119相同，还可以不同。当然，上述第一靠背118和第二靠背119的高度也可以不同。

[0084] 上述分隔部件120未必一定一体形成于形成上述容纳空间117的底面115。即、上述分隔部件120以装拆自如地设置在上述容纳空间117为宜。例如，若在构成上述容纳空间117的上述底面115刻槽设置卡合槽122，并在与上述卡合槽122对应的上述分隔部件120的底面形成卡合凸起124，则能够根据需要装拆上述分隔部件120。这样一来，能够将一个容纳空间117划分为多个空间而提供，还能够将多个空间作为一个容纳空间而提供。对此，只要用户按照容纳的物品的尺寸进行调节即可。

[0085] 具有这种构成的功能性椅子110能够在形成于靠背部116的容纳空间117容纳各种容纳物品，而且，按照容纳空间117的划分能够分开容纳不同的容纳物品。另外，在形成上述容纳空间117的第二靠背119或分隔部件120上还能挂衣物等。

[0086] 第四实施方式

[0087] 图9是表示本发明的第四实施方式所涉及的功能性椅子的背面立体图，图10至图13是表示本发明的第四实施方式所涉及的功能性椅子的使用例的例示图。

[0088] 如图9所示，本发明的第四实施方式所涉及的功能性椅子130具备在长度方向较长地形成的平板状的部件131。以下将上述平板状的部件131称为“落座部”。上述落座部131中的一部分分作落座区域，图中附图符号“132”成为“落座区域”。

[0089] 在上述落座部131的底面形成有多个椅子腿133。

[0090] 另外，本发明的第四实施方式所涉及的功能性椅子130上设有从上述落座部131的大致中间部分朝向上方竖立设置且支撑落座在上述落座区域132的落座人的后背的靠背134。上述靠背134可以与上述落座部131一体形成，还可以由螺栓、粘接剂等而固定安装于上述落座部131的上表面。

[0091] 再有，本发明的第四实施方式所涉及的功能性椅子130上设有从距上述靠背134的背面仅隔开有规定距离的部位朝向上方竖起的多个垂直部件136、138。上述垂直部件136、138起着向上述落座部131提供容纳容纳物品的容纳空间的作用。在实施方式中设想设置两个上述垂直部件的情况。这里，附图符号“136”称之为第一垂直部件，且附图符号“138”称之为第二垂直部件。当然，若考虑上述落座部131的长度、落座区域132的大小以及容纳空间的宽度等，则可以设置其以下或者其以上数量的垂直部件。这样，由两个垂直部件136、138形成的容纳空间中，附图符号“137”称之为第一容纳空间，且附图符号“139”称之为第二容纳

空间。

[0092] 上述第一垂直部件136和第二垂直部件138铰接固定在形成于上述落座部131的切口区域而具有可仅转动规定的角度的构造。即、使上述垂直部件136、138与上述落座部131的对应部位的一部分彼此重合，并通过铰链销140铰接这些重合部分。当然，还可采用除了上述铰链销之外的构成要素。

[0093] 上述垂直部件136、138根据上述靠背134和相邻的其它垂直部件的位置以及容纳于容纳空间的容纳物品的尺寸等而决定旋转角度。例如，如图10所示，在第一容纳空间137无容纳物品的情况下，第一垂直部件136可旋转至与靠背134的背面接触。对此，虽未图示但在第一容纳空间137有容纳物品的情况下，因容纳物品的尺寸等而存在上述第一垂直部件136的一侧的端与上述靠背134的背面不接触的情况。相同地、第二垂直部件138也根据第二容纳空间139有无容纳物品而与相邻的第一垂直部件136的背面侧接触或不接触。

[0094] 另外，上述第二垂直部件138其旋转角度在向上述第一垂直部件136的方向上受限制。即、在上述的第二垂直部件138向第一垂直部件136的方向旋转的情况下，根据上述第二容纳空间139有无容纳物品以及上述第一垂直部件136的位置只能在规定的角度的范围内旋转。对此，上述第二垂直部件138可沿着其它方向即与配设有第一垂直部件136的方向相反的方向自由旋转。

[0095] 图11至图13中表示通过这种上述第二垂直部件138的各式各样的旋转的例。

[0096] 图11表示上述第二垂直部件138与上述落座部131保持水平的状态。这能够使用于不必提供第二容纳空间139或者容纳于第二容纳空间139处的容纳物品超长的情况。此时，虽未图示但通过在上述第二垂直部件138的背面刻槽设置一个以上的容纳槽，并在该容纳槽的一侧的端设置转动的支撑杆，从而如图11所示那样可利用上述支撑杆在上述第二垂直部件138完全展开时支撑第二垂直部件138。

[0097] 图12表示上述第二垂直部件138用作辅助腿的状态。即、还有在用户未落座功能性椅子130的状态下在上述第一容纳空间137或第二容纳空间139处容纳容纳物品的情况。此时，在上述容纳物品较重的情况下，重心偏向上述靠背134的背面侧，存在功能性椅子130被翻倒的危险。为此，使上述第二垂直部件138旋转180°而与一侧的端底面接触。当然，在该情况下，上述第二垂直部件138其长度要与椅子腿133一致。

[0098] 这里，未必一定具有上述的辅助腿的功能。即、这是由于即便在用户未落座图12所示的功能性椅子130的落座部131的状态下且在上述容纳空间137或容纳空间139容纳了容纳物品的情况下，上述功能性椅子130自身即可充分支撑容纳物品的重量之故。为此，上述辅助腿起着可更稳定地使用功能性椅子130的作用。

[0099] 图13表示上述第二垂直部件138配设于上述落座部131的下面的情况。在该情况下，适合适用于不必利用上述第二垂直部件138另设第二容纳空间139的场合或者不是用作上述辅助腿的场合。

[0100] 这样，在本发明的第四实施方式中表示利用形成于落座部131的垂直部件136、138而形成多个容纳空间137、139的情况。另外，形成于离靠背134的背面最远处的垂直部件，其自身成为容纳空间，或者用作辅助椅子腿。

[0101] 第五实施方式

[0102] 本发明的第五实施方式表示用于形成容纳空间的垂直部件不外露地安装于落座

部的下侧的例。

[0103] 下面参照图14至图16进行说明。图14是表示本发明的第五实施方式所涉及的功能性椅子的分解立体图。图15是图14的第五实施方式所涉及的功能性椅子的使用例示图。

[0104] 如该图所示，本发明的第五实施方式所涉及的功能性椅子160设有用户可落座的区域即落座部161。

[0105] 在上述落座部161的底面的角部形成有椅子腿162使得落座部161离开底面。

[0106] 另外，在本发明的第五实施方式所涉及的功能性椅子160上设有竖立设置于上述落座部161的后方而支撑落座在落座部161的用户的后背的靠背163。上述靠背163可以一体形成于上述落座部161的后方，还可以与上述落座部161分体形成。

[0107] 在上述落座部161的底面安装有用以下述的垂直部件170滑动自如地沿长度方向移动的一对导向件165。上述导向件165可以各种形状形成。但必须得是上述导向件165可与上述落座部161的底面卡合的构造。另外，采用包围上述垂直部件170的侧面的一部分的构造以防上述垂直部件170下落。图中，上述导向件165呈大致"コ"字形。这里，虽未图示但在上述落座部161内形成规定的尺寸的空间部，并在上述空间部的两侧面采用上述形状的导向件以使上述垂直部件170在述空间部的内部滑动亦可。

[0108] 在上述导向件165上较长地刻槽设有导向槽166。上述导向槽166与下述的卡定凸起173配合而起着上述垂直部件170沿着上述导向件166移动时防止向上述落座部161的前后方脱离的作用。

[0109] 在上述垂直部件170形成有其骨架与平板状的板相同的主体171。在上述主体171的侧面的一侧的端突出设有卡定凸起173。如上所述，上述卡定凸起173与上述导向槽166配合而防止上述垂直部件从上述导向件165脱出。

[0110] 在上述主体171的上表面的另一端通过铰链销176而铰接固定有形成主体171的上表面的一部分的上表面托座175。在配设有上述上表面托座175的主体171的内部形成可容纳容纳物品的内部空间亦可。

[0111] 基于图15和图16说明具有这种构造的本发明的第五实施方式所涉及的功能性椅子的使用例。

[0112] 首先，如图15所示，用户朝向靠背163的背面抽拉安装于落座部161的底面的垂直部件170。突出设置于上述垂直部件170的侧面的卡定凸起173由抽拉动作而沿着导向槽166移动，从而上述垂直部件170被拉出。直至上述卡定凸起173与上述导向槽166的内表面的一侧的端接触为止抽拉上述垂直部件170。

[0113] 在上述垂直部件170被拉出的状态下，用户使上述上表面托座175以铰链销176为中心旋转。旋转角度可通过各种方式进行调节，但在本发明的实施方式中调节成垂直于落座部161。该状态表示在图16中。如图16所示，若上述上表面托座175从上述靠背163的背面仅隔开规定间距而竖立，则在该上表面托座175与上述靠背163之间形成容纳空间178。

[0114] 由此，在上述容纳空间178可保管容纳物品。

[0115] 当然，即便在上述上表面托座175以使上述上表面托座175不旋转的方式形成主体171的上表面的一部分的情况下，也能够在形成于上述主体171的内部的内部空间或上述上表面托座175的上表面保管容纳物品。

[0116] 而且，在不需要上述容纳空间178或者在形成于上述主体171的内部的空间保管了

容纳物品的情况下，以位于上述落座部161的底面的方式塞入上述垂直部件170即可。

[0117] 另外，虽然上述第五实施方式说明的是朝向上述靠背163的背面抽出上述垂直部件170的构造，但也可设想其它例。例如，还可构成为上述垂直部件170在安装于上述落座部161的底面的状态下朝向上述落座部161的侧面被抽出。在该情况下，可在上述垂直部件170的上表面容纳容纳物品或者在上表面托座175旋转而形成的容纳空间容纳容纳物品。另外，做成上述垂直部件170向上述落座部161的前方被抽出亦可。当然，在该情况下，用户须落座在上述落座部61，因而不能竖起上述上表面托座175而形成容纳空间。然而，若是用户未落座的情况，则可在上述垂直部件170的上表面容纳容纳物品，或者在因上表面托座175旋转而形成的容纳空间容纳容纳物品。

[0118] 这样，可知本发明的第五实施方式在形成椅子的落座部161的底面安装用于形成容纳空间的垂直部件170，并根据需要将它拉出而形成容纳空间。另外，其拉出方向也并不限定于靠背163的背面，还可以朝向侧面或前方拉出而进行容纳，因而能够有效地利用空间。当然，在不需要容纳空间的情况下或者在空间较小的情况下，上述垂直部件170位于落座部161的底面，因而不会因垂直部件170而导致不便。

[0119] 另外，在本发明的第五实施方式中，就上述垂直部件170滑动的构造而言，除了上述的构造之外还可采用各种构造。例如，可以采用适用于通常的桌子的抽屉构造中的、由轨道和沿着轨道旋转的小脚轮构成的构造等。

[0120] 第六实施方式

[0121] 下面参照图17至图20说明本发明的第六实施方式所涉及的功能性椅子。

[0122] 图17是本发明的第六实施方式所涉及的功能性椅子的分解立体图，图18至图20是图17的第六实施方式所涉及的功能性椅子的使用例示图。

[0123] 如图17所示，在本发明的第六实施方式所涉及的功能性椅子180上设有用户可落座的区域即落座部181。在上述落座部181的底面的角部朝向底面形成有椅子腿182，使得落座部181从底面仅离开规定间隔。

[0124] 在上述落座部181的后方竖立设有支撑落座在落座部181的用户的后背的靠背183。上述靠背183可以与上述落座部181一体形成，还可以与上述落座部181分体形成。

[0125] 在上述落座部181刻槽设有容纳部185。上述容纳部185形成于具有规定厚度的上述落座部181的内部，在配设有上述靠背183的一侧的面形成有下述的垂直部件190所自如地出入的出入口186。

[0126] 在上述容纳部185的内部的至少一个内侧面上配设有卡定槽187。上述卡定槽187用于形成于垂直部件190的外侧面的凸起192配合。由于上述卡定槽187和凸起192，不仅上述垂直部件190在上述容纳部185内不会游动，而且即便上述垂直部件190的一部分从容纳部185拉出也能保持某种程度固定的姿态。

[0127] 在上述容纳部185安装有垂直部件190。上述垂直部件190其骨架由具有规定厚度的板状的主体191形成。上述主体191由多个主体191a、191b、191c、191d构成。另外，上述各个主体191a、191b、191c、191d各自具有相对相邻的主体可折弯的构造。只要铰接各个主体191a、191b、191c、191d则即可实现上述构造。这里，形成上述垂直部件190的骨架的主体191未必一定由四个主体191a、191b、191c、191d构成。即、构成主体191的主体的数量因落座部181的长度而异。

[0128] 在上述主体191的侧面形成有凸起192。在上述凸起192的背面设有弹簧193等弹性部件。由此，若上述垂直部件190移动则上述凸起192或者与上述卡定槽187配合或者容纳于上述主体191内。

[0129] 另外，在本发明的第六实施方式中，在上述落座部181不形成容纳部185亦可。即、如第五实施方式那样在上述落座部181的底面另行安装托座并使上述垂直部件190移动亦可。

[0130] 参照图18至图20说明具有这种构造的第六实施方式的作用。

[0131] 通常，垂直部件190位于上述容纳部185内。在该情况下，上述凸起192各自容纳于上述卡定槽187，因而除非施加外力否则上述垂直部件190就不会脱出外部。

[0132] 在该状态下，在落座功能性椅子180的用户携带了提包、文件、衣物等容纳物品的情况下，有必要形成容纳空间。为此，如图18所示，用户将容纳于述容纳部185的垂直部件190的一侧的端抓住并朝向上述靠背183的背后抽拉。通过该抽拉动作，上述垂直部件190从上述容纳部185脱出。

[0133] 在该状态下，如图19所示，若上述垂直部件190的主体191a、191b、191c、191d中仅有主体191a处于完全脱出的状态，则仅仅使该主体191a旋转。这样一来，在上述主体191a与上述靠背183之间形成容纳空间195。由此，可在上述容纳空间195保管容纳物品。当然，由于仅有主体191a以脱出的状态旋转，因而上述容纳空间195相对低于上述靠背183的高度地形成。由此，在上述容纳空间195容纳与其相称的容纳物品为宜。

[0134] 若在需要有相对大于图19所示的容纳空间195的容纳空间的情况下，则将上述垂直部件190进一步拉出并将相应主体旋转即可。即、图20表示连垂直部件190的主体191a、191b、191c、191d中的主体191a、191b也完全脱出的状态。由此，主体191a、191b可旋转。这意味着可形成与图19的容纳空间195相比可容纳更大量的容纳物品或更高的容纳物品的容纳空间196。

[0135] 这样，本发明的第六实施方式可使形成容纳空间的垂直部件的高度不同。

[0136] 另外，在要去掉图19和图20所表示的容纳空间195、196时，使垂直竖立的主体反向旋转而与上述落座部181保持水平并在该状态下强行塞入上述容纳部185内即可。

[0137] 第七实施方式

[0138] 下面参照图21和图22说明本发明的第七实施方式所涉及的功能性椅子。

[0139] 图21是本发明的第七实施方式所涉及的功能性椅子的背面立体图，图22是图21的第七实施方式所涉及的功能性椅子的使用例示图。

[0140] 如图21所示，在功能性椅子200上设有用户可落座的区域即落座部201。

[0141] 在上述落座部201的底面的角部形成有椅子腿203使得落座部201离开底面。

[0142] 在上述落座部201的后方竖立设有支撑落座在落座部201的用户的后背的靠背205。上述靠背205可以一体形成于上述落座部201的后方，还可以与上述落座部201分体形成。

[0143] 在上述靠背205的背面设有用于形成容纳空间的垂直部件207。上述垂直部件207由大致呈“L”字形的主体构成。上述主体的一部分形成上述靠背205的背面，且主体的另一部分容纳于形成于上述落座部201内的空间部(未图示)。

[0144] 说明具有这种构造的本发明的第七实施方式所涉及的功能性椅子的使用方法。

[0145] 通常的状态如图21所示。在该情况下，功能性椅子200发挥作为椅子的功能。

[0146] 若该状态下产生容纳容纳物品的必要性则用户朝向功能性椅子200的后方抽拉形成于上述靠背205的背面的垂直部件207。

[0147] 该状态图示在图22中。若这样抽拉垂直部件207，则上述垂直部件207离开上述靠背205的背面。

[0148] 因此，由上述靠背205与“L”字形的垂直部件207而形成容纳空间209。用户可将容纳物品容纳到容纳空间209。

[0149] 这里，上述垂直部件207处于主体的一部分容纳于上述落座部201内的状态。因此，上述垂直部件207由上述落座部201所支撑从而能够形成上述容纳空间209。

[0150] 另外，可在上述落座部201内设置卡定爪等以防上述垂直部件207完全在脱出上述落座部201。

[0151] 另外，作为垂直部件207在上述落座部201中的可动构造，不言而喻，可采用上述的第五实施方式和第六实施方式中的各种构造等。

[0152] 如上所述，可知本发明在椅子上形成至少一个以上的容纳空间以能够容纳各种物品

[0153] 以上基于公开的实施方式说明了本发明所涉及的功能性椅子，但这只是例示而已，不言而喻，本领域技书人员在不超出本发明的要旨和保护范围的范围内可进行各种变形、变更，而且，可采用等同的其它实施方式。因此，本发明的真正的技术的保护范围应由权利要求书中所记载的技术思想而决定。

[0154] 产业上的利用可能性

[0155] 本发明的功能性椅子由于形成有容纳空间以能够保管物品，因而可适用于具有用来通常的人所坐的各种各样的种类和尺寸的椅子上。

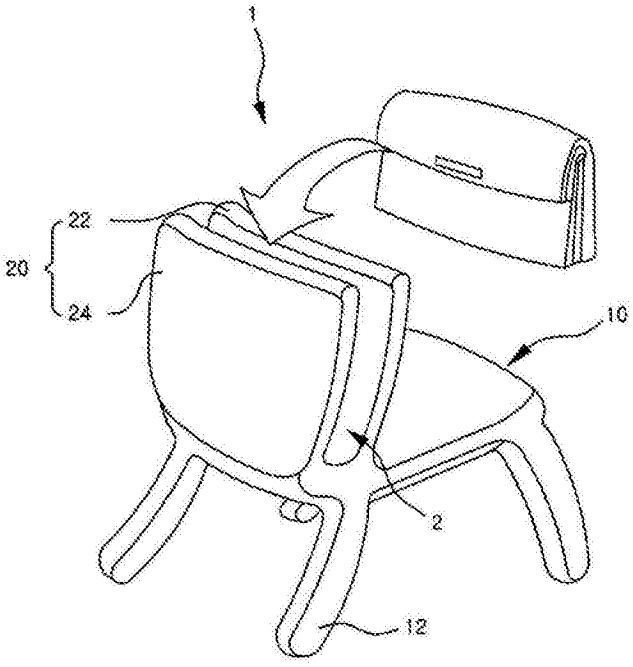

图1

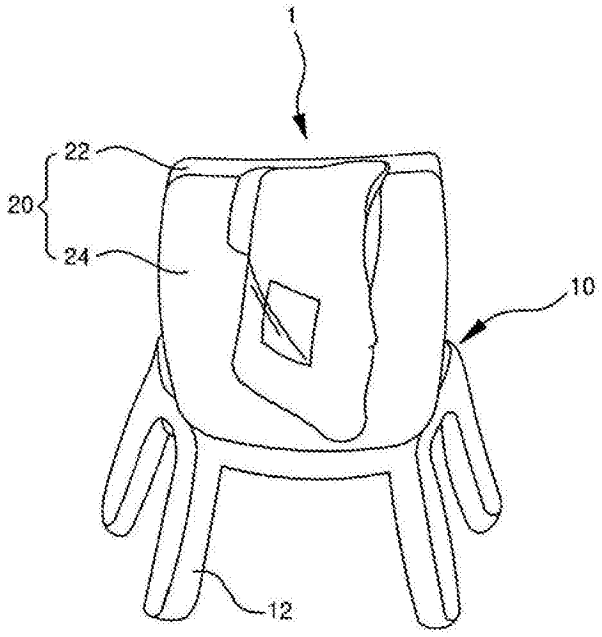

图2

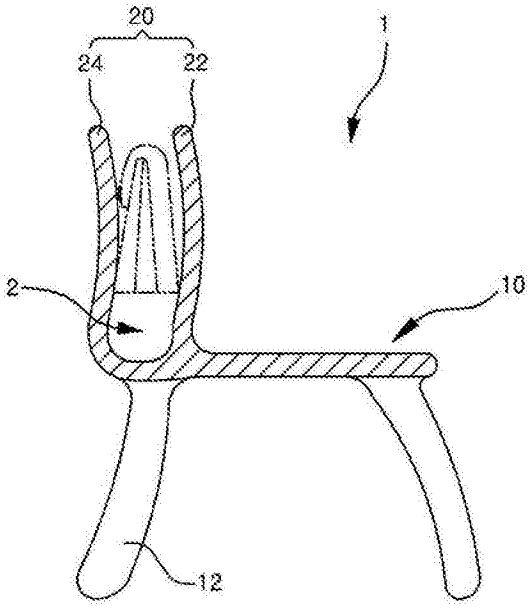

图3

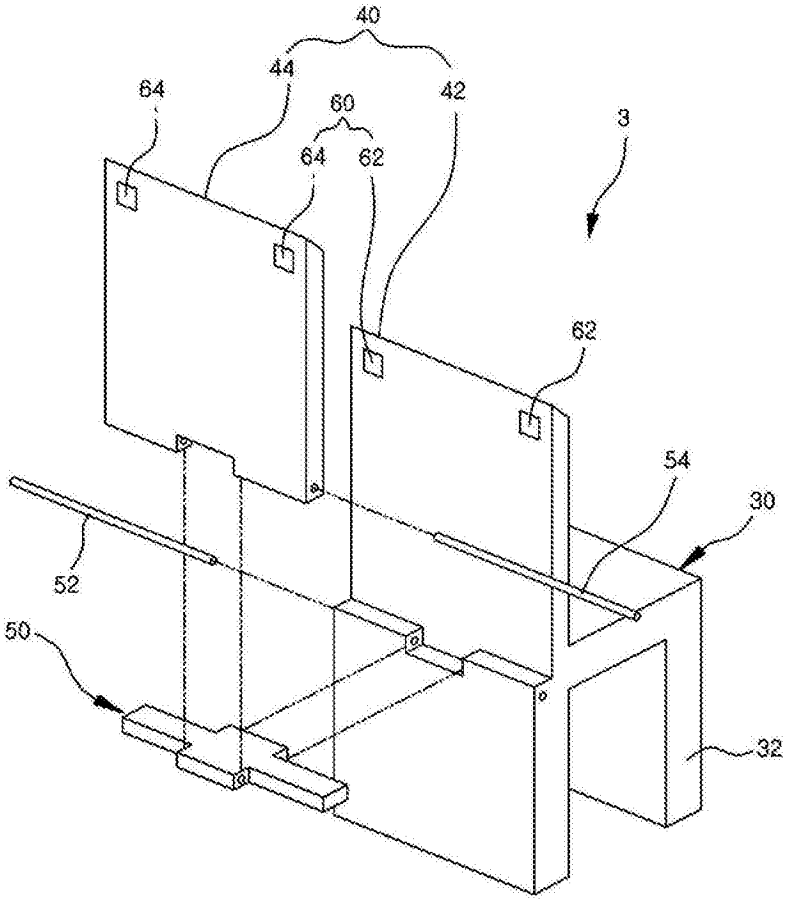

图4

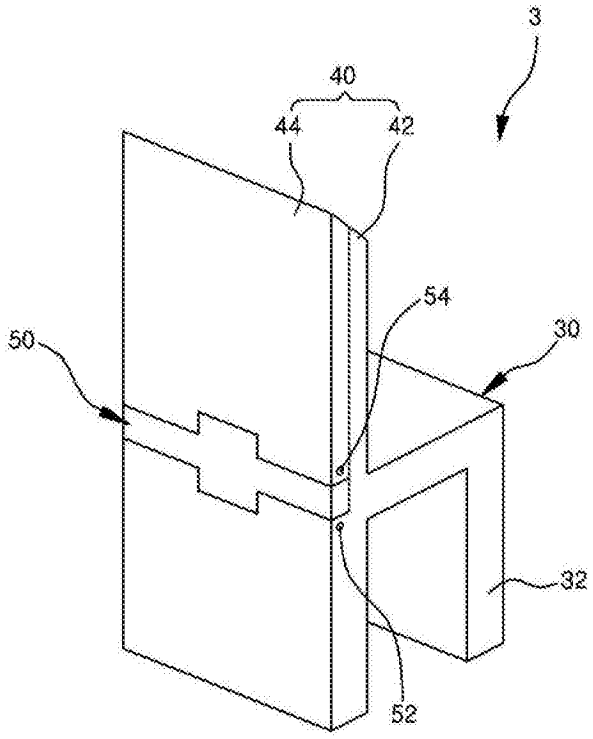
3
40
44
42
54
30
50
32
52

图5

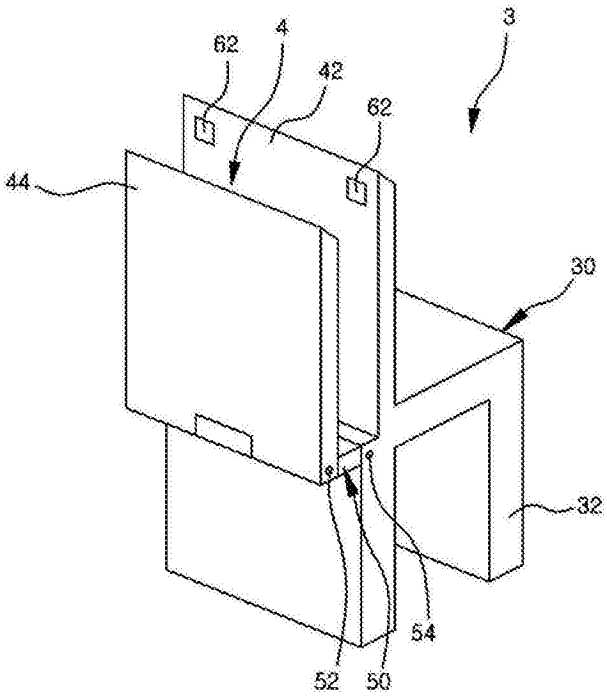
3
62
4
42
62
44
30
32
54
52
50

图6

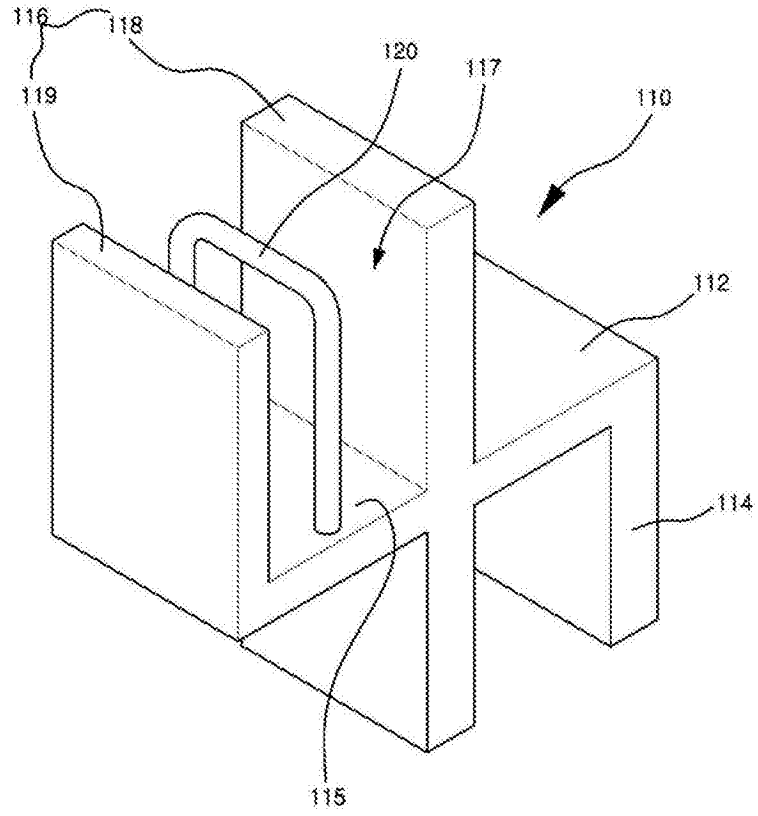
116
118
120
117
119
110
112
114
115

图7

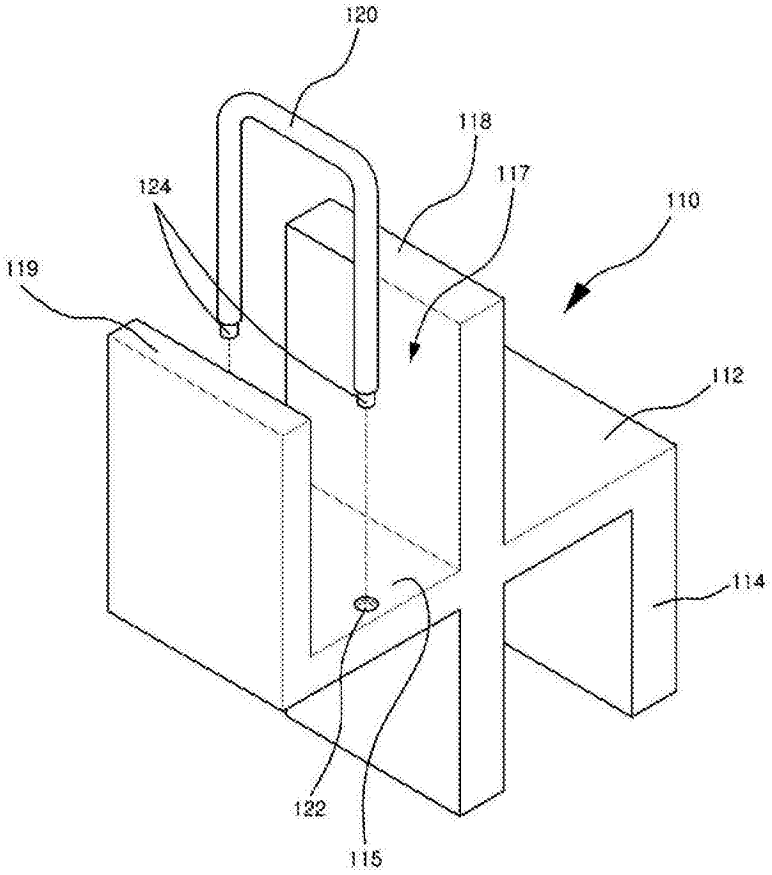

图8

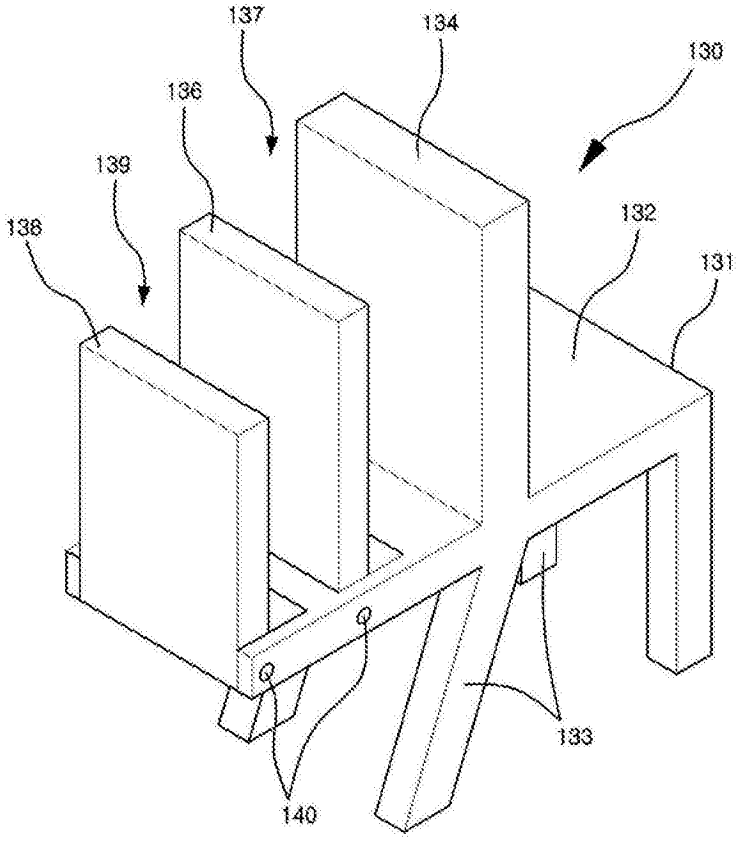
137
134
130
136
139
132
138
131
133
140

图9

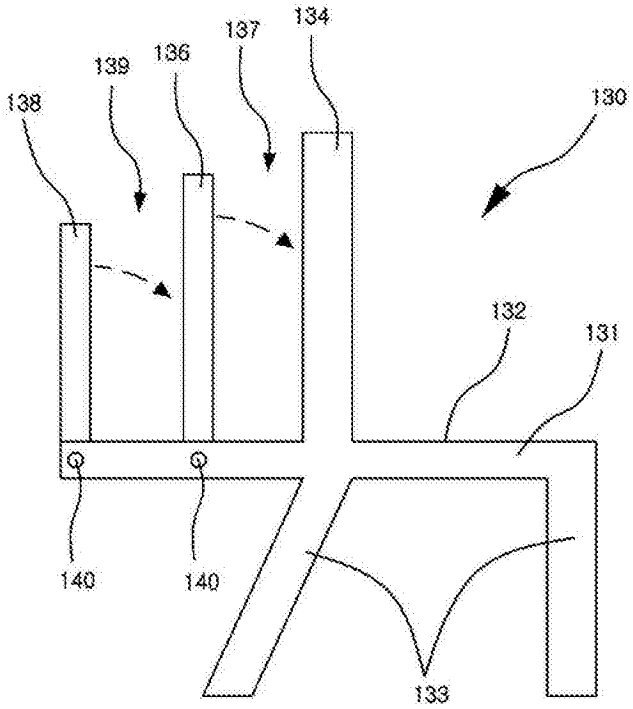
134
137
139
136
130
138
132
131
140
140
133

图10

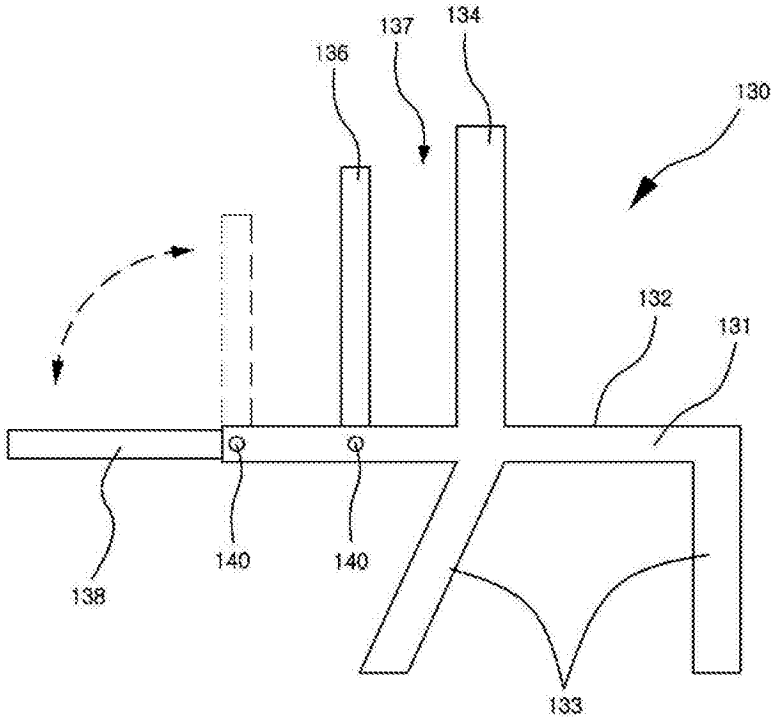
137
134
136
130
132
131
140
140
138
133

图11

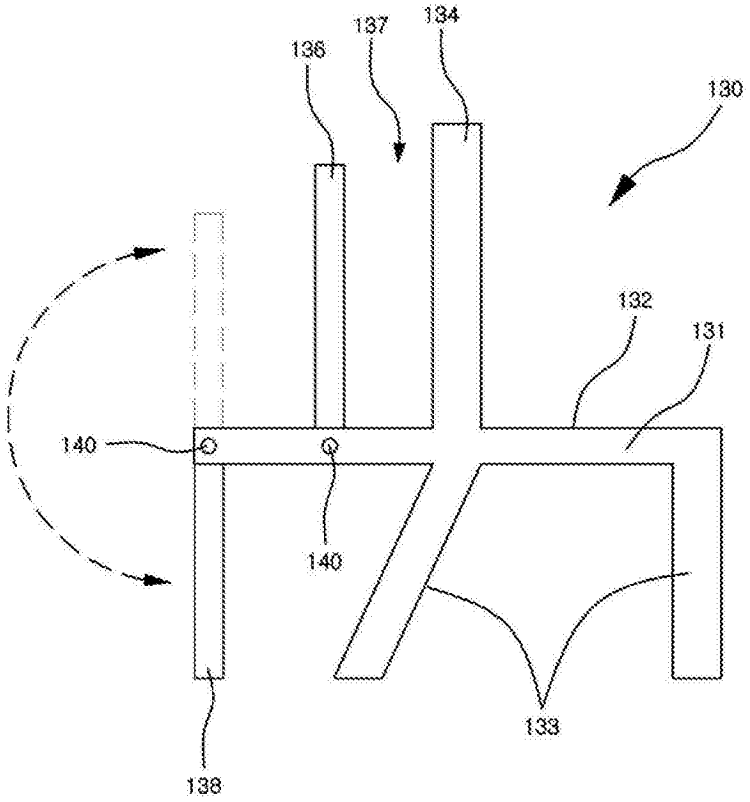
137
134
136
130
132
131
140
140
133
138

图12

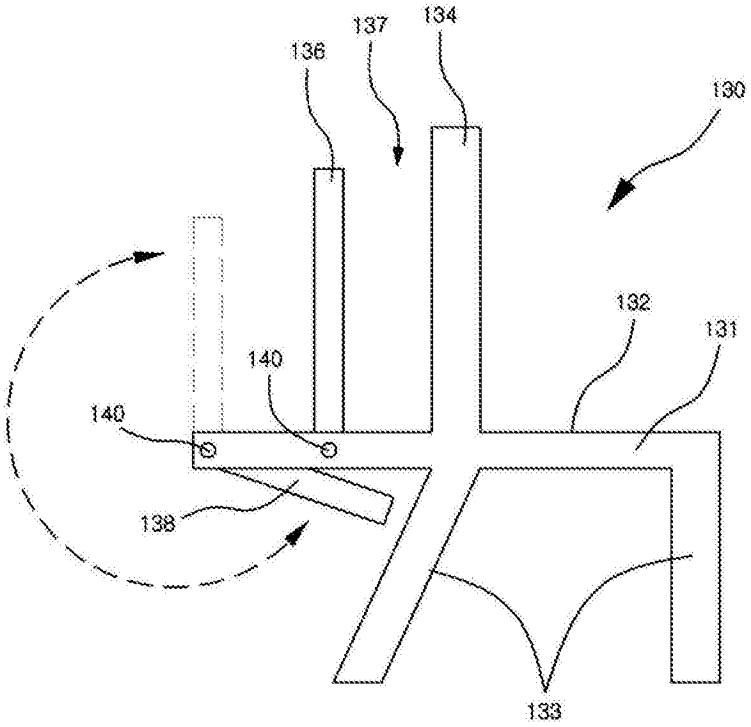
137
134
136
130
132
131
140
140
138
133

图13

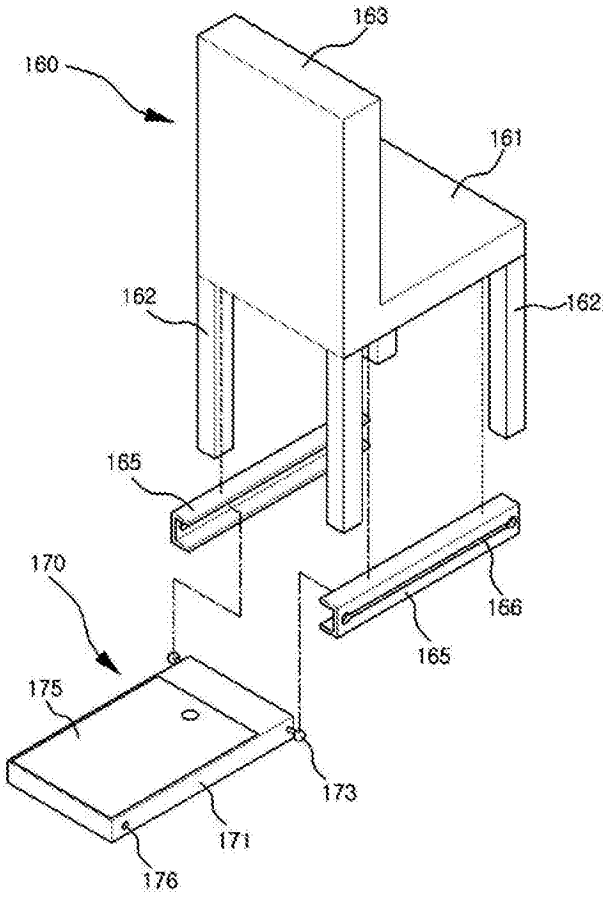
163
160
161
162
162
165
170
166
165
175
173
171
176

图14

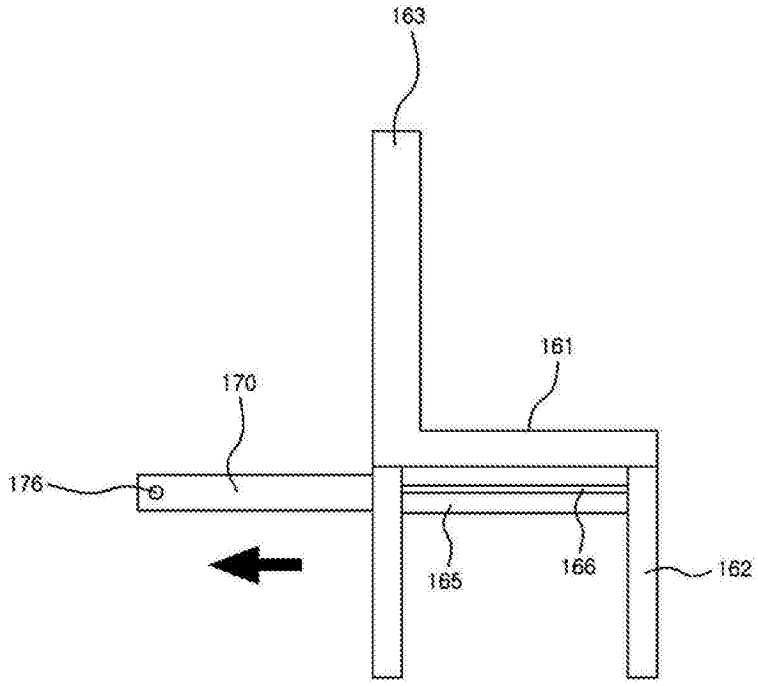

图15

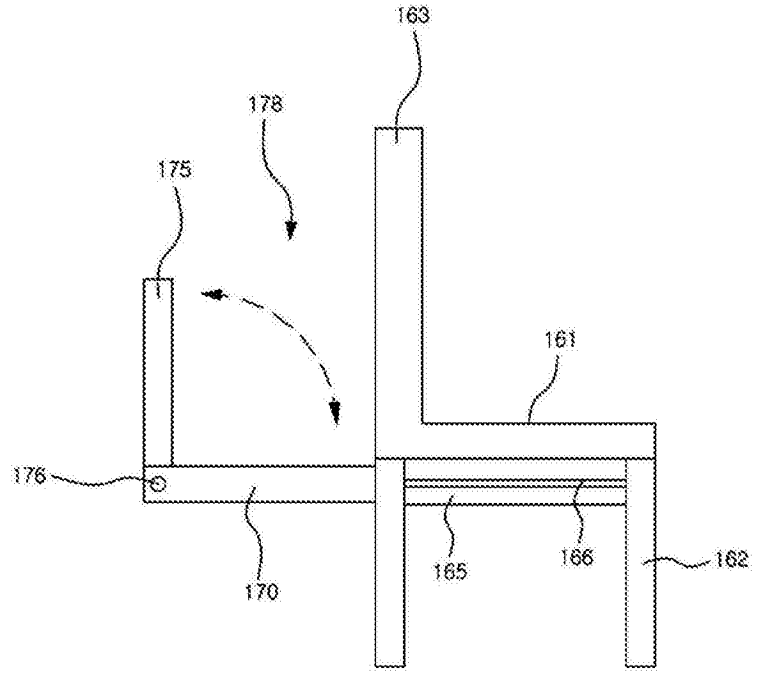

图16

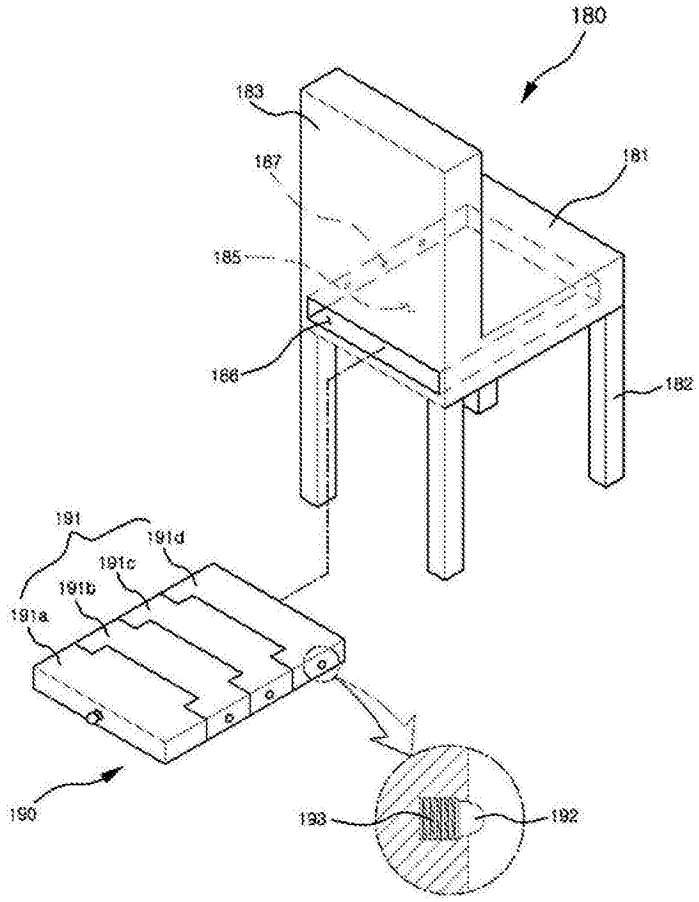

图17

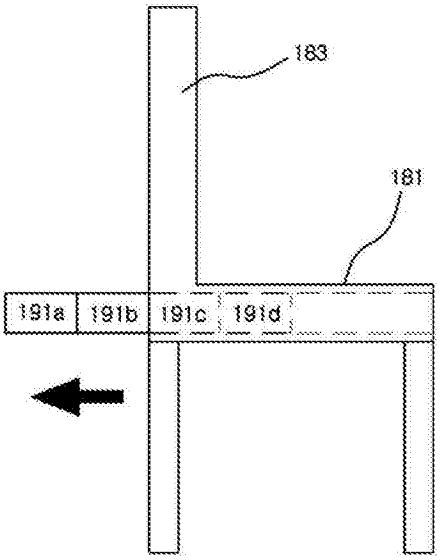

图18

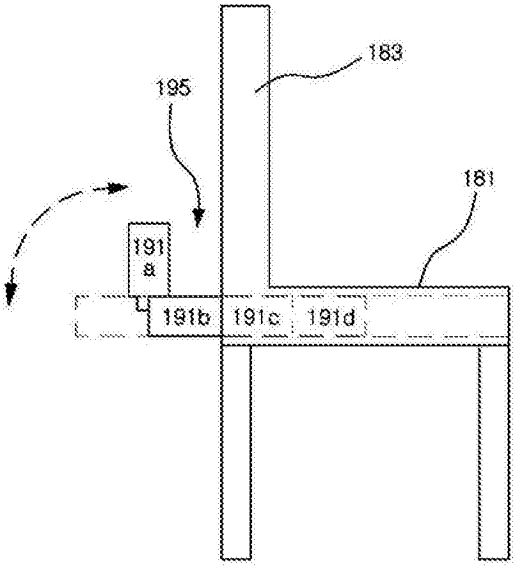

图19

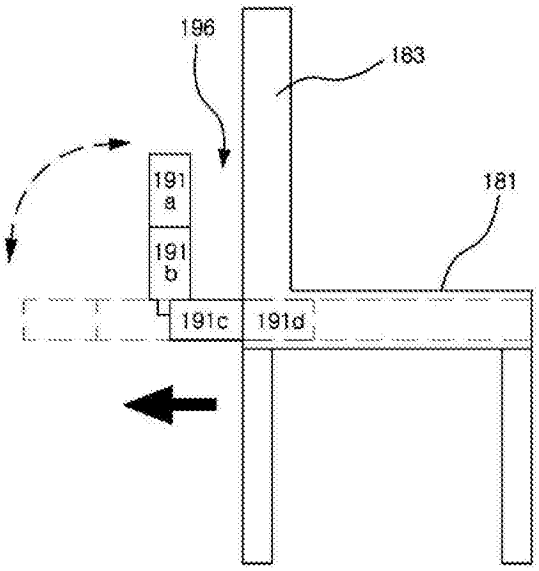

图20

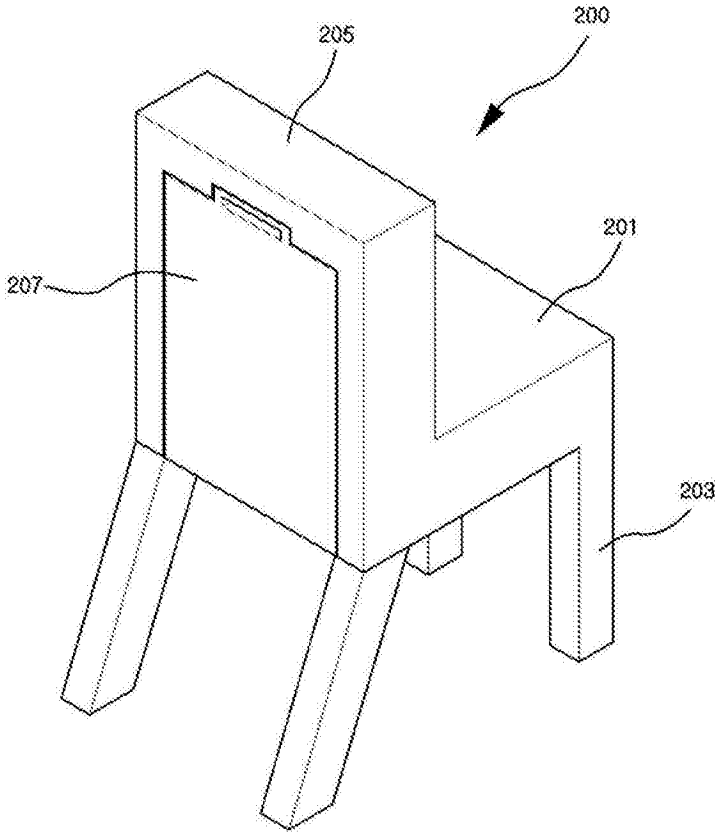

图21

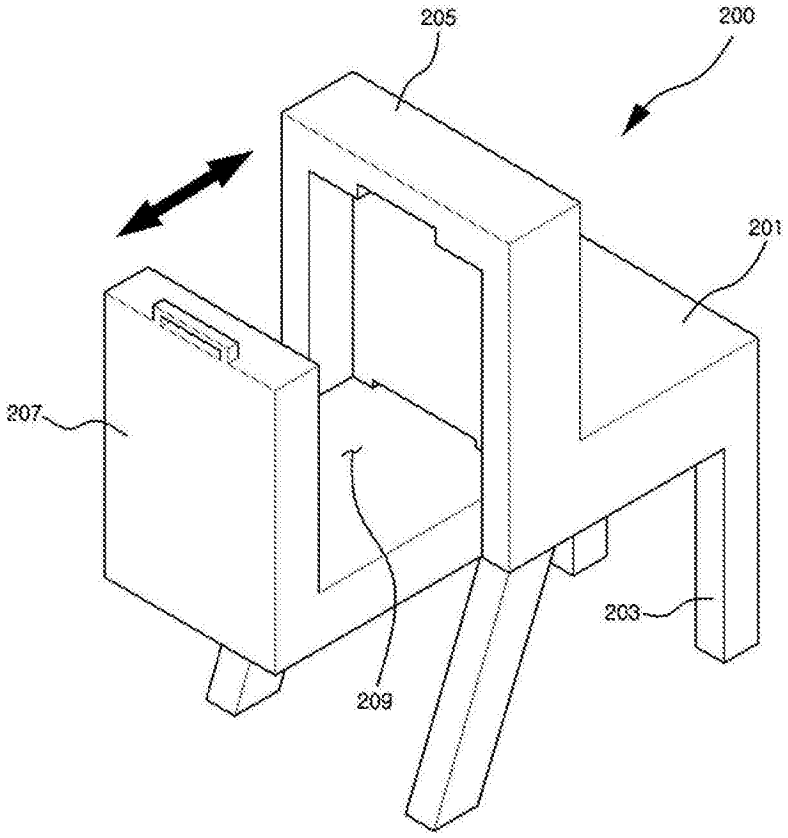

图22