(19)国家知识产权局

(12)实用新型专利

(10)授权公告号 CN 220117794 U
(45)授权公告日 2023.12.01

(21)申请号 202321619765.4

(22)申请日 2023.06.26

(73)专利权人 北京东豪建设集团有限公司
地址 100023 北京市昌平区科技园区超前路37号院16号楼2层C2021

(72)发明人 陈长虹 刘震 刘立泉 李福政

(74)专利代理机构 四川恒靠谱知识产权代理事务所(特殊普通合伙) 51335
专利代理师 赵松伟

(51)Int.Cl.
E04G 21/18(2006.01)
E04B 1/41(2006.01)

权利要求书1页 说明书3页 附图2页

(54)实用新型名称

一种预埋件位置固定支架

(57)摘要

本实用新型公开了一种预埋件位置固定支架,包括两个连接板,两个所述连接板相互靠近的一侧面均开设有凹槽,每个所述凹槽的内部均设有一组移动块,每个所述移动块的右侧面均开设有通孔,每组所述通孔的内部共同设有滑杆,每个所述滑杆的左右两端均与凹槽的内壁固定连接,每组所述移动块相互靠近的一侧面均固定连接有夹块,每个所述连接板的上表面均开设有两个连接孔,每组所述连接孔的内部共同设有连接钉,每个所述连接钉的外表面均螺纹连接有螺母。通过设置的夹块、连接板、连接孔、连接钉与螺母的配合,当螺母对连接钉锁紧时,夹块会逐渐向钢筋靠近,并会对钢筋形成夹持固定,工作人员操作更加便捷,保证了对预埋件固定时的效率。

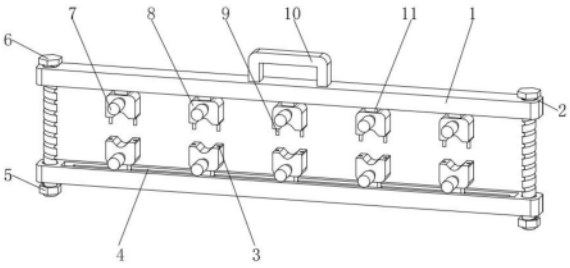

CN 220117794 U

1.一种预埋件位置固定支架,其特征在于:包括两个连接板(1),两个所述连接板(1)相互靠近的一侧面均开设有凹槽(4),每个所述凹槽(4)的内部均设有一组移动块(11),每个所述移动块(11)的右侧面均开设有通孔(13),每组所述通孔(13)的内部共同设有滑杆(12),每个所述滑杆(12)的左右两端均与凹槽(4)的内壁固定连接,每组所述移动块(11)相互靠近的一侧面均固定连接有夹块(8),每个所述连接板(1)的上表面均开设有两个连接孔(2),每组所述连接孔(2)的内部共同设有连接钉(6),每个所述连接钉(6)的外表面均螺纹连接有螺母(5)。

2.根据权利要求1所述的一种预埋件位置固定支架,其特征在于:每个所述凹槽(4)的内壁均开设有两个稳固槽(14),每个所述稳固槽(14)的内壁均滑动连接有一组稳固块(15),每组所述稳固块(15)相互靠近的一侧面分别与每个移动块(11)的正面和移动块(11)的背面固定连接。

3.根据权利要求1所述的一种预埋件位置固定支架,其特征在于:每组所述夹块(8)其中一个夹块(8)的底面固定连接有两个插杆(9),每组所述夹块(8)其中一个夹块(8)的上表面开设有两个插孔(3)。

4.根据权利要求1所述的一种预埋件位置固定支架,其特征在于:两个所述连接板(1)其中一个连接板(1)的上表面固定连接有提把(10),所述提把(10)的外表面套设有保护套。

5.根据权利要求1所述的一种预埋件位置固定支架,其特征在于:每个所述夹块(8)的正面均固定连接有调节杆(7)。

6.根据权利要求1所述的一种预埋件位置固定支架,其特征在于:每个所述滑杆(12)的外表面均与通孔(13)的内壁滑动连接。

一种预埋件位置固定支架

技术领域

[0001] 本实用新型涉及建筑工程设备技术领域,尤其是一种预埋件位置固定支架。

背景技术

[0002] 工业生产中设备基础、构件连接等均采用混凝土基座中预埋螺栓的方式,设备及构件后期安装对预埋件位置要求较高,因此构件位置控制尤为重要。

[0003] 预埋件一般都是通过混凝土进行浇筑,浇筑前需要对预埋件的位置进行固定,预埋件都是由多根钢筋组成,但目前的固定支架在使用时,工作人员通常都是使用固定锁扣或采用绑扎的方式对单个的钢筋进行固定,然后将固定完成的钢筋之间连接在一起,操作比较麻烦,会降低工作人员对预埋件固定的效率,为此,我们提出一种预埋件位置固定支架解决上述问题。

实用新型内容

[0004] 本实用新型的目的在于提供一种预埋件位置固定支架,以解决上述背景技术中提出目前的固定支架在使用时,工作人员通常都是使用固定锁扣或采用绑扎的方式对单个的钢筋进行固定,然后将固定完成的钢筋之间连接在一起,操作比较麻烦,会降低工作人员对预埋件固定的效率的问题。

[0005] 为实现上述目的,本实用新型提供如下技术方案:

[0006] 一种预埋件位置固定支架,包括两个连接板,两个所述连接板相互靠近的一侧面均开设有凹槽,每个所述凹槽的内部均设有一组移动块,每个所述移动块的右侧面均开设有通孔,每组所述通孔的内部共同设有滑杆,每个所述滑杆的左右两端均与凹槽的内壁固定连接,每组所述移动块相互靠近的一侧面均固定连接有夹块,每个所述连接板的上表面均开设有两个连接孔,每组所述连接孔的内部共同设有连接钉,每个所述连接钉的外表面均螺纹连接有螺母。

[0007] 在进一步的实施例中,每个所述凹槽的内壁均开设有两个稳固槽,每个所述稳固槽的内壁均滑动连接有一组稳固块,每组所述稳固块相互靠近的一侧面分别与每个移动块的正面和移动块的背面固定连接。

[0008] 在进一步的实施例中,每组所述夹块其中一个夹块的底面固定连接有两个插杆,每组所述夹块其中一个夹块的上表面开设有两个插孔。

[0009] 在进一步的实施例中,两个所述连接板其中一个连接板的上表面固定连接有提把,所述提把的外表面套设有保护套。

[0010] 在进一步的实施例中,每个所述夹块的正面均固定连接有调节杆。

[0011] 在进一步的实施例中,每个所述滑杆的外表面均与通孔的内壁滑动连接。

[0012] 与现有技术相比,本实用新型的有益效果是:

[0013] 本装置通过设置的滑杆与移动块的配合,可以根据预埋件上面钢筋间距的不同进行调节,还可以让夹块与钢筋对准,提升了实用性,通过设置的夹块、连接板、连接孔、连接

钉与螺母的配合,当螺母对连接钉锁紧时,夹块会逐渐向钢筋靠近,并会对钢筋形成夹持固定,工作人员操作更加便捷,保证了对预埋件固定时的效率。

附图说明

[0014] 图1为本实用新型立体结构示意图。

[0015] 图2为本实用新型侧视图的立体结构示意图。

[0016] 图3为本实用新型连接板正剖图的立体结构示意图。

[0017] 图4为本实用新型移动块侧剖图的立体结构示意图。

[0018] 图中:1、连接板;2、连接孔;3、插孔;4、凹槽;5、螺母;6、连接钉;7、调节杆;8、夹块;9、插杆;10、提把;11、移动块;12、滑杆;13、通孔;14、稳固槽;15、稳固块。

具体实施方式

[0019] 下面将结合本实用新型实施例中的附图,对本实用新型实施例中的技术方案进行清楚、完整地描述,显然,所描述的实施例仅仅是本实用新型一部分实施例,而不是全部的实施例。基于本实用新型中的实施例,本领域普通技术人员在没有做出创造性劳动前提下所获得的所有其他实施例,都属于本实用新型保护的范围。

[0020] 实施例,请参阅图1-4,本实用新型中,一种预埋件位置固定支架,包括两个连接板1,两个连接板1相互靠近的一侧面均开设有凹槽4,每个凹槽4的内部均设有一组移动块11,每个移动块11的右侧面均开设有通孔13,每组通孔13的内部共同设有滑杆12,每个滑杆12的左右两端均与凹槽4的内壁固定连接,每组移动块11相互靠近的一侧面均固定连接有夹块8,每个连接板1的上表面均开设有两个连接孔2,每组连接孔2的内部共同设有连接钉6,每个连接钉6的外表面均螺纹连接有螺母5,利用螺母5可以对连接板1之间锁紧,能够让夹块8靠近对钢筋夹持固定。

[0021] 本实施例,每个凹槽4的内壁均开设有两个稳固槽14,每个稳固槽14的内壁均滑动连接有一组稳固块15,每组稳固块15相互靠近的一侧面分别与每个移动块11的正面和移动块11的背面固定连接,移动块11滑动时会带动稳固块15在稳固槽14内部移动,能够增强移动块11的稳定性,以免其出现晃动,每组夹块8其中一个夹块8的底面固定连接有两个插杆9,每组夹块8其中一个夹块8的上表面开设有两个插孔3,当夹块8对钢筋夹持固定后,插杆9会进入插孔3,能够对夹块8之间进一步的稳定。

[0022] 本实施例,两个连接板1其中一个连接板1的上表面固定连接有提把10,提把10的外表面套设有保护套,利用设置的提把10方便工作人员对此装置拿持移动,每个夹块8的正面均固定连接有调节杆7,利用设置的调节杆7方便工作人员对夹块8的位置调节,每个滑杆12的外表面均与通孔13的内壁滑动连接,可以保证移动块11滑动时的顺畅性,操作时更加便捷。

[0023] 本实用新型的工作原理是:当需要对预埋件进行固定时,先将其中一个连接板1放置在预埋件上面钢筋的一侧,然后依次拉动调节杆7,将夹块8拉动至与钢筋相对齐,同时移动块11会在滑杆12上面滑动,接着将另一个连接板1放置在钢筋的另一侧,并重复以上操作调节夹块8的位置,然后将连接钉6穿过连接孔2,并利用螺母5对连接钉6锁紧,两个连接板1之间的距离便会逐渐缩小,夹块8便能够对钢筋形成夹持固定,可以让工作人员操作更加便

捷,保证了工作人员对预埋件固定的效率。

[0024] 对于本领域技术人员而言,显然本实用新型不限于上述示范性实施例的细节,而且在不背离本实用新型的精神或基本特征的情况下,能够以其他的具体形式实现本实用新型。因此,无论从哪一点来看,均应将实施例看作是示范性的,而且是非限制性的,本实用新型的范围由所附权利要求而不是上述说明限定,因此旨在将落在权利要求的等同要件的含义和范围内的所有变化囊括在本实用新型内。不应将权利要求中的任何附图标记视为限制所涉及的权利要求。

[0025] 此外,应当理解,虽然本说明书按照实施方式加以描述,但并非每个实施方式仅包含一个独立的技术方案,说明书的这种叙述方式仅仅是为清楚起见,本领域技术人员应当将说明书作为一个整体,各实施例中的技术方案也可以经适当组合,形成本领域技术人员可以理解的其他实施方式。

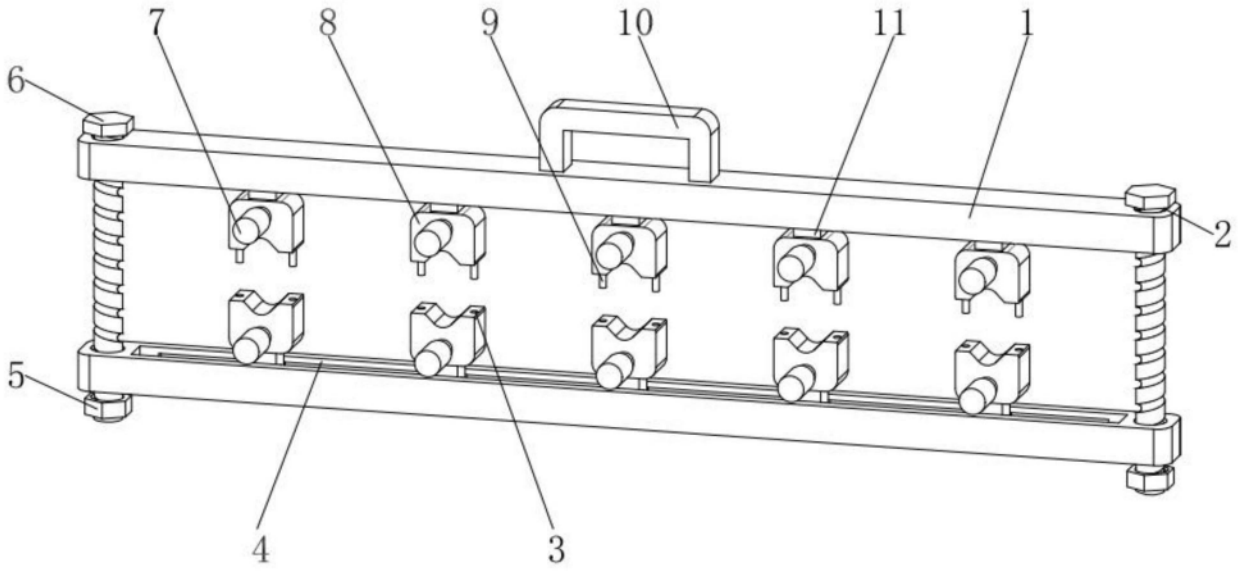

图1

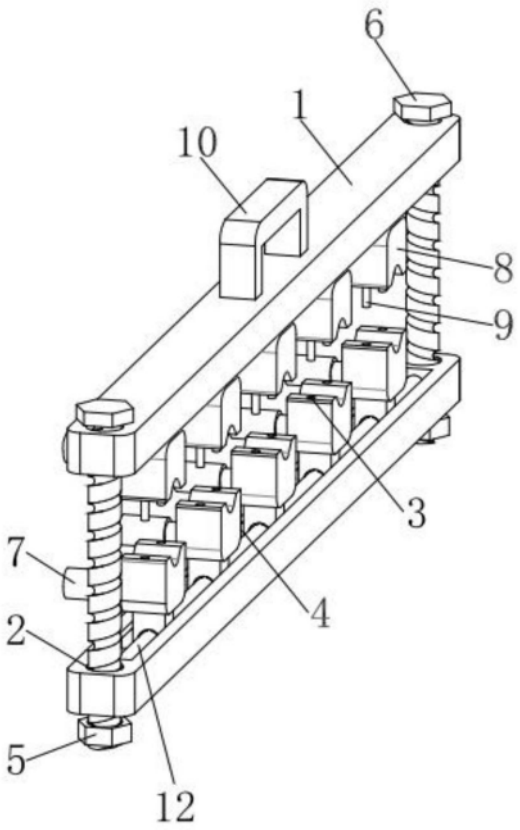

图2

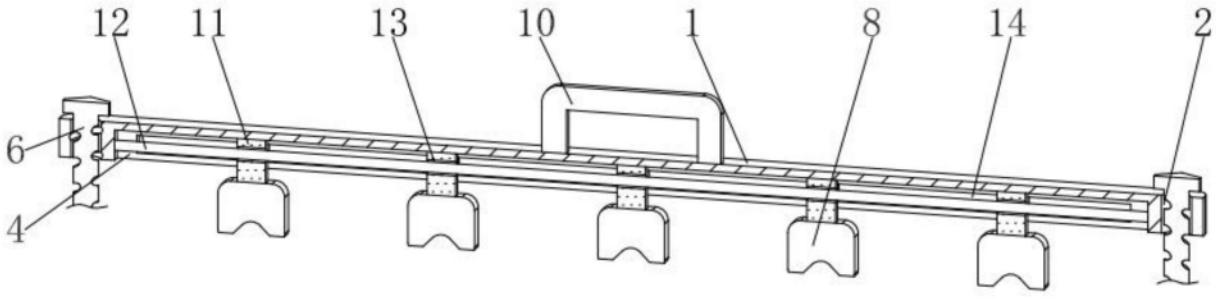

图3

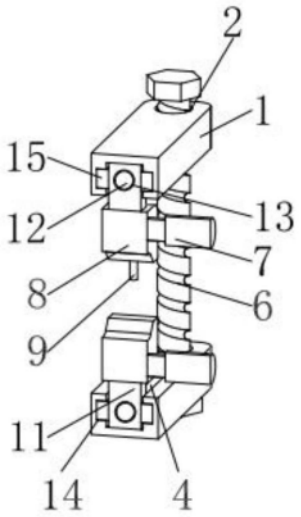

图4