(19)中华人民共和国国家知识产权局

(12)发明专利申请

(10)申请公布号 CN 111089444 A
(43)申请公布日 2020.05.01

(21)申请号 201911372453.6

(22)申请日 2019.12.27

(71)申请人 张瑞峰
地址 271200 山东省泰安市新泰市青云路860号新泰市中医医院

(72)发明人 张瑞峰 张庆钊

(51)Int.Cl.
F25D 11/00(2006.01)
F25D 25/02(2006.01)
F25D 23/06(2006.01)
F25D 23/02(2006.01)
F25D 29/00(2006.01)
A61L 2/10(2006.01)
A01N 1/02(2006.01)

权利要求书1页 说明书3页 附图2页

(54)发明名称

一种医用病理科标本存放装置

(57)摘要

一种医用病理科标本存放装置，包括箱体和箱门，所述箱体一侧铰接有箱门，箱体内部设有分隔板，分隔板将箱体分为存放腔和放置腔，分隔板中心位置垂直设有中心杆，中心杆连接于放置腔内部的减速器和电机，中心杆上端套设有支撑盘和固定板，固定板位于支撑盘上端，固定板上穿均匀设有多个试管固定孔，支撑盘内部设有缓冲垫，箱体内部顶端设有感温器，放置腔底部设有制冷器，制冷器一侧固定安装有电源，分隔板上均匀设有多个通孔。本发明的一种医用病理科标本存放装置，结构简单、使用方便，可以将活体组织采样样品进行分类保存，可使活体组织采样样品处于低温环境，保证了活体组织采样样品的活性，保证检测结果的准确性。

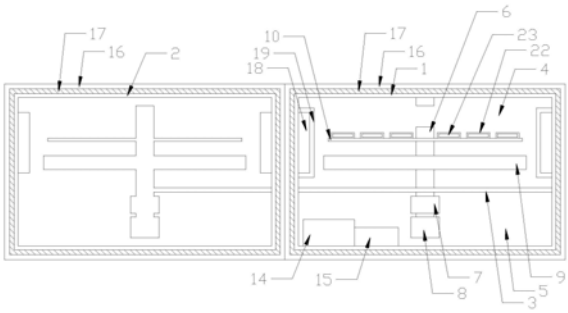

CN 111089444 A

1.一种医用病理科标本存放装置，包括箱体和箱门，其特征在于：所述箱体一侧铰接有箱门，箱体内部设有分隔板，分隔板将箱体分为存放腔和放置腔，分隔板中心位置垂直设有中心杆，中心杆连接于放置腔内部的减速器和电机，中心杆上端套设有支撑盘和固定板，固定板位于支撑盘上端，固定板上穿均匀设有多个试管固定孔，支撑盘内部设有缓冲垫，箱体内部顶端设有感温器，放置腔底部设有制冷器，制冷器一侧固定安装有电源，分隔板上均匀设有多个通孔。

2.根据权利要求1所述的一种医用病理科标本存放装置，其特征在于：所述箱体和箱门外侧均设有防火层，防火层与箱体、防火层与箱门之间均设有避光层。

3.根据权利要求1所述的一种医用病理科标本存放装置，其特征在于：所述感温器与制冷器电性连接。

4.根据权利要求1所述的一种医用病理科标本存放装置，其特征在于：所述箱体内部两侧均设有紫外线消毒灯，紫外线消毒灯外侧设有防护罩。

5.根据权利要求1所述的一种医用病理科标本存放装置，其特征在于：所述固定孔内设有防滑圈，弹性垫底部设有与固定孔相对应的定位槽，定位槽成圆弧形状，缓冲软垫为塑料泡沫缓冲软垫。

6.根据权利要求1所述的一种医用病理科标本存放装置，其特征在于：所述每个固定孔上端均设有标签固定圈，标签固定圈前端设有标签粘贴区。

一种医用病理科标本存放装置

技术领域

[0001] 本发明涉及医疗设备技术领域,具体涉及一种医用病理科标本存放装置。

背景技术

[0002] 病理标本具有取材的特殊性及唯一性的特点,一旦丢失或混淆病理标本即会贻误患者疾病的治疗。病理标本安全有序存放装置是病理管理中的一项重要内容。现有技术的病理科标本存放装置存在以下问题:1、箱体对存储管的保护不够好,在放置存储管时受到碰撞很容易就会破碎漏液,而且对箱体内放置的存储管整体转移时很不方便,存储管内的保护对象容易因为箱体的倾斜漏液;2、将存取活体组织采样样品的简单信息都是写在纸张上,贴在存储管上,在取用时需要一一拿起,观察信息,从而挑选合适的使用,寻找时麻烦且浪费时间;3、不具有制冷功能,不能保证活体组织采样样品处于低温环境,影响了活体组织采样样品的活性,影响了检测结果的准确性。

发明内容

[0003] 本发明的目的在于提供一种医用病理科标本存放装置,结构简单、使用方便,可以将活体组织采样样品进行分类保存,可使活体组织采样样品处于低温环境,保证了活体组织采样样品的活性,保证检测结果的准确性,同时可以利用紫外线消毒灯对箱体内进行杀菌消毒,保证了活体组织采样样品处于无菌的环境中。

[0004] 本发明解决其技术问题所采用的技术方案是:一种医用病理科标本存放装置,包括箱体和箱门,所述箱体一侧铰接有箱门,箱体内部设有分隔板,分隔板将箱体分为存放腔和放置腔,分隔板中心位置垂直设有中心杆,中心杆连接于放置腔内部的减速器和电机,中心杆上端套设有支撑盘和固定板,固定板位于支撑盘上端,固定板上穿均匀设有多个试管固定孔,支撑盘内部设有缓冲垫,箱体内部顶端设有感温器,放置腔底部设有制冷器,制冷器一侧固定安装有电源,分隔板上均匀设有多个通孔。

[0005] 进一步,所述箱体和箱门外侧均设有防火层,防火层与箱体、防火层与箱门之间均设有避光层。

[0006] 进一步,所述感温器与制冷器电性连接。

[0007] 进一步,所述箱体内部两侧均设有紫外线消毒灯,紫外线消毒灯外侧设有防护罩。

[0008] 进一步,所述固定孔内设有防滑圈,弹性垫底部设有与固定孔相对应的定位槽,定位槽成圆弧形状,缓冲软垫为塑料泡沫缓冲软垫。

[0009] 进一步,所述每个固定孔上端均设有标签固定圈,标签固定圈前端设有标签粘贴区。

[0010] 本发明具有以下有益效果:本发明的一种医用病理科标本存放装置,结构简单、使用方便,可以将活体组织采样样品进行分类保存,可使活体组织采样样品处于低温环境,保证了活体组织采样样品的活性,保证检测结果的准确性,同时可以利用紫外线消毒灯对箱体内进行杀菌消毒,保证了活体组织采样样品处于无菌的环境中;通过在支撑盘内侧底部

设置有缓冲垫，在缓冲垫的上表面开设有凹槽，凹槽呈圆弧型状，能够贴合试管的底部，为试管提供缓冲保护，在试管限位孔的内部设置有防滑圈，防止试管在试管限位孔内晃动导致破裂漏液，达到了很多好的固定试管的效果；标签固定圈的设置，能够将试管的信息粘贴在上面，打开箱门就能观察到，不需要一个个去寻找，节约了查找合适液体的时间，使用方便快捷；避光板的设置使得装有试管内的活体组织采样样品不与阳光接触，保证液体的活性，提高活体组织采样样品的存活率，防火层的设置避免了发生火灾时保证了活体组织采样样品的安全。

附图说明

[0011] 图1是本发明的整体结构示意图；

[0012] 图2是图1中支撑盘的剖视图。

[0013] 其中：1、箱体，2、箱门，3、分隔板，4、存放腔，5、放置腔，6、中心杆，7、减速器，8、电机，9、支撑盘，10、固定板，11、试管固定孔，12、缓冲垫，13、感温器，14、制冷器，15、电源，16、防火层，17、避光层，18、紫外线消毒灯，19、防护罩，20、防滑圈，21、定位槽，22、标签固定圈，23、标签粘贴区，24、通孔。

具体实施方式

[0014] 现在结合附图对本发明作进一步详细的说明。

[0015] 如图1、2所示，一种医用病理科标本存放装置，包括箱体1和箱门2，所述箱体1一侧铰接有箱门2，箱体1内部设有分隔板3，分隔板3将箱体1分为存放腔4和放置腔5，分隔板3中心位置垂直设有中心杆6，中心杆6连接于放置腔5内部的减速器7和电机8，中心杆6上端套设有支撑盘9和固定板10，固定板10位于支撑盘9上端，固定板10上穿均匀设有多个试管固定孔11，支撑盘9内部设有缓冲垫12，箱体1内部顶端设有感温器13，放置腔5底部设有制冷器14，制冷器14一侧固定安装有电源15，分隔板3上均匀设有多个通孔24。

[0016] 所述箱体1和箱门2外侧均设有防火层16，防火层16与箱体1、防火层16与箱门2之间均设有避光层17。

[0017] 所述感温器13与制冷器14电性连接。

[0018] 所述箱体1内部两侧均设有紫外线消毒灯18，紫外线消毒灯18外侧设有防护罩19。

[0019] 所述固定孔11内设有防滑圈20，弹性垫12底部设有与固定孔11相对应的定位槽21，定位槽21成圆弧形状，缓冲软垫12为塑料泡沫缓冲软垫。

[0020] 所述每个固定孔11上端均设有标签固定圈22，标签固定圈22前端设有标签粘贴区23。

[0021] 当需要存放活体组织采样样品时，将打开箱门，将装有活体组织采样样品的试管放置在存管限位孔的内部，存管外壁与防滑圈接触，存管的底部与缓冲垫上开设的凹槽接触，将试管的标签贴在标签粘贴区，关上箱门即可；当需要拿取指定病人的活体组织采样样品时，启动电机通过减速器减速后带动中心轴与支撑盘、固定板进行转动，找到需要拿取的活体组织采样样品时，停止电机工作，拿取活体组织采样样品即可；感温器通过制冷器对箱体内部的稳定进行测试，方便使用者进行温度的相应调节，提高血液的保质期和保存效果，电源为需电设施提供电力；利用紫外线消毒灯对箱体内进行杀菌消毒，保证了活体组织采

样样品处于无菌的环境中。

[0022] 本发明不局限于上述实施方式，任何人应得知在本发明的启示下作出的结构变化，凡是与本发明具有相同或相近的技术方案，均落入本发明的保护范围之内。

[0023] 本发明未详细描述的技术、形状、构造部分均为公知技术。

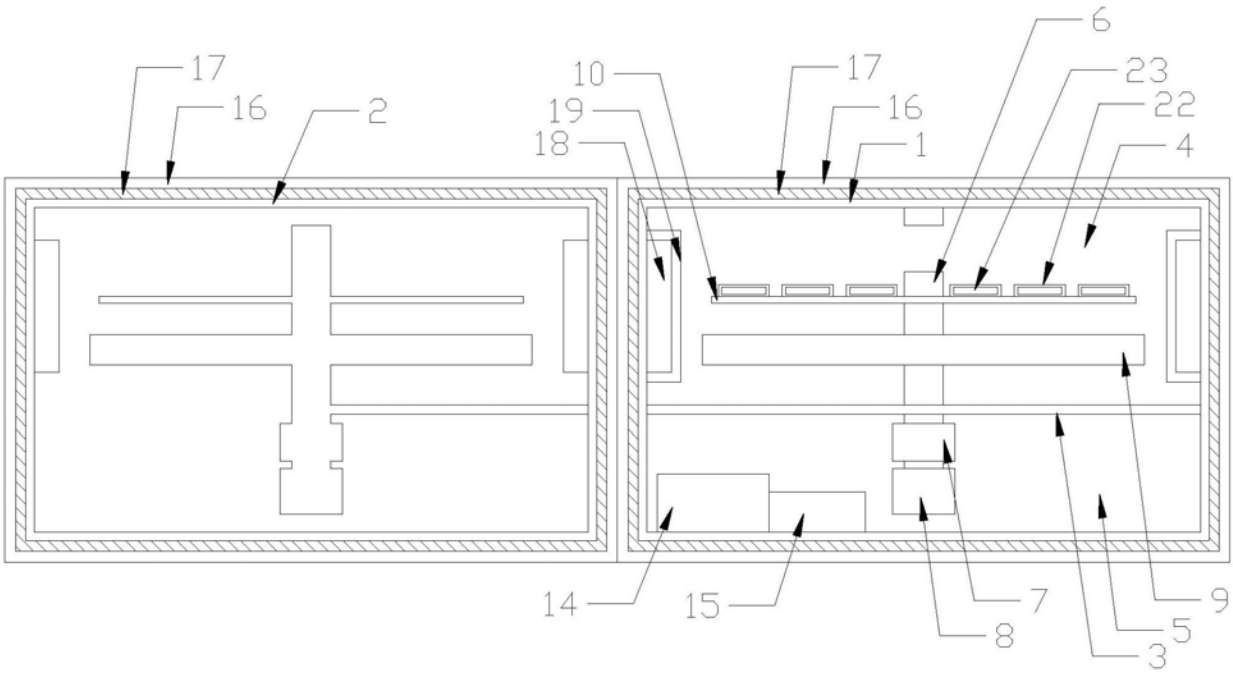

图1

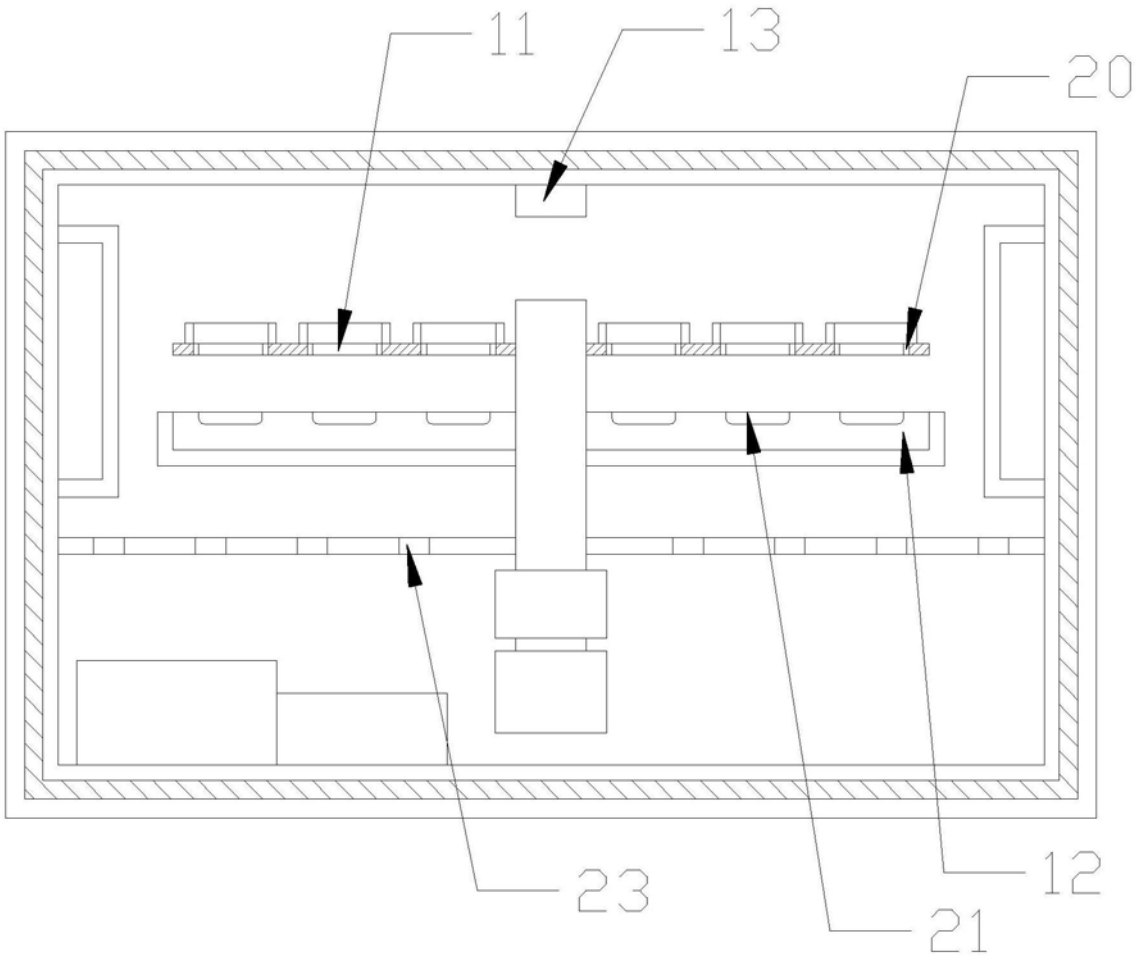

图2