(19)中华人民共和国国家知识产权局

(12)实用新型专利

(10)授权公告号 CN 203835195 U
(45)授权公告日 2014.09.17

(21)申请号 201420187556.1

(22)申请日 2014.04.17

(73)专利权人 浙江震坤实业有限公司
地址 321300 浙江省金华市磐安县新城开发区灵峰路28号

(72)发明人 郑光华

(74)专利代理机构 浙江永鼎律师事务所 33233
代理人 陆永强

(51)Int.Cl.
E06B 5/11(2006.01)
E06B 7/28(2006.01)

权利要求书1页 说明书2页 附图1页

(54)实用新型名称

改良型智能防盗门

(57)摘要

本实用新型属于建材技术领域，尤其是涉及一种改良型智能防盗门。它解决了现有技术设计不够合理等技术问题。防盗门主体内设有控制电路，控制电路上连接有设置在防盗门主体一侧的指纹密码电子锁，防盗门主体正面上还设有第一摄像头和第二摄像头，第一摄像头位于防盗门主体上端部，第二摄像头位于防盗门主体下端部，指纹密码电子锁位于第一摄像头和第二摄像头之间，第一摄像头和第二摄像头与控制电路连接，第一摄像头和第二摄像头分别嵌设在防盗门主体正面的槽体内。与现有的技术相比，本改良型智能防盗门的优点在于：1、设计合理，功能多样。2、防盗效果好，安全可靠。3、便于人们使用，提高了安全性。

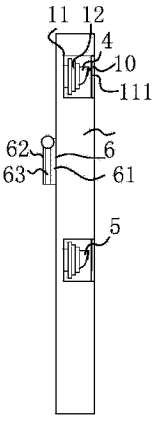

CN 203835195 U

1. 一种改良型智能防盗门，包括防盗门主体（1），其特征在于，所述的防盗门主体（1）内设有控制电路（2），所述的控制电路（2）上连接有设置在防盗门主体（1）一侧的指纹密码电子锁（3），所述的防盗门主体（1）正面上还设有第一摄像头（4）和第二摄像头（5），所述的第一摄像头（4）位于防盗门主体（1）上端部，所述的第二摄像头（）位于防盗门主体（1）下端部，所述的指纹密码电子锁（3）位于第一摄像头（4）和第二摄像头（5）之间，所述的第一摄像头（4）和第二摄像头（5）与控制电路（2）连接，所述的第一摄像头（4）和第二摄像头（5）分别嵌设在防盗门主体（1）正面的槽体（11）内，所述的槽体（11）外端设有能够打开或封闭槽体（11）的电动防护板（111），所述的电动防护板（111）与控制电路（2）连接，所述的防盗门主体（1）背面设有与控制电路（2）连接的触摸屏（6），所述的控制电路（2）上分别连接有 wifi 发射接收器（7）、蓝牙装置（8）和警报器（9），所述的第一摄像头（4）和第二摄像头（5）上还分别设有电动清洁刷（10），所述的电动清洁刷（10）与控制电路（2）连接。

2. 根据权利要求 1 所述的改良型智能防盗门，其特征在于，所述的槽体（11）内分别能够使第一摄像头（4）或第二摄像头（5）伸出槽体（11）外的伸缩机构（12），所述的伸缩机构（12）包括伸缩杆，所述的第一摄像头（4）或第二摄像头（5）分别固定在对应槽体（11）内的伸缩杆的外端。

3. 根据权利要求 2 所述的改良型智能防盗门，其特征在于，所述的防盗门主体（1）外表面层上设有除甲醛层，所述的除甲醛层为碳纤维层。

4. 根据权利要求 2 所述的改良型智能防盗门，其特征在于，所述的触摸屏（6）四周设有边框（61），所述的触摸屏（6）上设有盖板（62），所述的盖板（62）上端与边框（61）铰接，所述的盖板（62）内侧面上设有能与边框（61）配合的防撞条（63）。

改良型智能防盗门

技术领域

[0001] 本实用新型属于建材技术领域，尤其是涉及一种改良型智能防盗门。

背景技术

[0002] 当今，防盗门已普及进千家万户，防盗门的全称为“防盗安全门”。它兼备防盗和安全的性能。按照《防盗安全门通用技术条件》规定，合格的防盗门在 15 分钟内利用凿子、螺丝刀、撬棍等普通手工具和手电钻等便携式电动工具无法撬开或在门扇上开起一个 615 平方毫米的开口，或在锁定点 150 平方毫米的半圆内打开一个 38 平方毫米的开口。并且防盗门上使用的锁具必须是经过公安部检测中心检测合格的带有防钻功能的防盗门专用锁。防盗门可以用不同的材料制作，但只有达到标准检测合格，领取安全防范产品准产证的门才能称为防盗门，现有技术中防盗门的功能较为单一。

[0003] 例如，中国专利文献公开了一种防盗门［申请号 :201220141289.5］，包括有门框与其合页连接的门扇，其特征是，活动门扇设有密集的 20 把门锁，锁门的人知道用了哪几个门锁，外人不知道该从何处破坏，只好望而却步。

[0004] 上述方案虽然具有较好的防盗效果，但是仍然存在着功能较为单一，在人们使用过程中较为不便捷等问题。

发明内容

[0005] 本实用新型的目的是针对上述问题，提供一种设计合理，给人们提供便捷的改良型智能防盗门。

[0006] 为达到上述目的，本实用新型采用了下列技术方案 :本改良型智能防盗门，包括防盗门主体，其特征在于，所述的防盗门主体内设有控制电路，所述的控制电路上连接有设置在防盗门主体一侧的指纹密码电子锁，所述的防盗门主体正面上还设有第一摄像头和第二摄像头，所述的第一摄像头位于防盗门主体上端部，所述的第二摄像头位于防盗门主体下端部，所述的指纹密码电子锁位于第一摄像头和第二摄像头之间，所述的第一摄像头和第二摄像头与控制电路连接，所述的第一摄像头和第二摄像头分别嵌设在防盗门主体正面的槽体内，所述的槽体外端设有能够打开或封闭槽体的电动防护板，所述的电动防护板与控制电路连接，所述的防盗门主体背面设有与控制电路连接的触摸屏，所述的控制电路上分别连接有 wifi 发射接收器、蓝牙装置和警报器，所述的第一摄像头和第二摄像头上还分别设有电动清洁刷，所述的电动清洁刷与控制电路连接。

[0007] 在上述的改良型智能防盗门中，所述的槽体内分别能够使第一摄像头或第二摄像头伸出槽体外的伸缩机构，所述的伸缩机构包括伸缩杆，所述的第一摄像头或第二摄像头分别固定在对应槽体内的伸缩杆的外端。

[0008] 在上述的改良型智能防盗门中，所述的防盗门主体外表面层上设有除甲醛层，所述的除甲醛层为碳纤维层。

[0009] 在上述的改良型智能防盗门中，所述的触摸屏四周设有边框，所述的盖板内侧面

上设有能与边框配合的防撞条。

[0010] 与现有的技术相比，本改良型智能防盗门的优点在于：1、设计合理，功能多样。2、防盗效果好，安全可靠。3、便于人们使用，提高了安全性。

附图说明

[0011] 图 1 是本实用新型提供的主视结构示意图。

[0012] 图 2 是本实用新型提供的另一视角的结构示意图。

[0013] 图 3 是本实用新型提供的电控框图。

[0014] 图中，防盗门主体 1、控制电路 2、指纹密码电子锁 3、第一摄像头 4、第二摄像头 5、槽体 11、电动防护板 111、触摸屏 6、wifi 发射接收器 7、蓝牙装置 8、警报器 9、电动清洁刷 10、伸缩机构 12、边框 61、盖板 62、防撞条 63。

具体实施方式

[0015] 如图 1-3 所示，本改良型智能防盗门，包括防盗门主体 1，其特征在于，防盗门主体 1 内设有控制电路 2，控制电路 2 上连接有设置在防盗门主体 1 一侧的指纹密码电子锁 3，防盗门主体 1 正面上还设有第一摄像头 4 和第二摄像头 5，第一摄像头 4 位于防盗门主体 1 上端部，第二摄像头位于防盗门主体 1 下端部，指纹密码电子锁 3 位于第一摄像头 4 和第二摄像头 5 之间，第一摄像头 4 和第二摄像头 5 与控制电路 2 连接，第一摄像头 4 和第二摄像头 5 分别嵌设在防盗门主体 1 正面的槽体 11 内，槽体 11 外端设有能够打开或封闭槽体 11 的电动防护板 111，电动防护板 111 与控制电路 2 连接，防盗门主体 1 背面设有与控制电路 2 连接的触摸屏 6，控制电路 2 上分别连接有 wifi 发射接收器 7、蓝牙装置 8 和警报器 9，第一摄像头 4 和第二摄像头 5 上还分别设有电动清洁刷 10，电动清洁刷 10 与控制电路 2 连接。

[0016] 槽体 11 内分别能够使第一摄像头 4 或第二摄像头 5 伸出槽体 11 外的伸缩机构 12，伸缩机构 12 包括伸缩杆，第一摄像头 4 或第二摄像头 5 分别固定在对应槽体 11 内的伸缩杆的外端，防盗门主体 1 外表面层上设有除甲醛层，除甲醛层为碳纤维层，触摸屏 6 四周设有边框 61，触摸屏 6 上设有盖板 62，盖板 62 上端与边框 61 铰接，盖板 62 内侧面上设有能与边框 61 配合的防撞条 63。

[0017] 本文中所描述的具体实施例仅仅是对本实用新型精神作举例说明。本实用新型所属技术领域的技术人员可以对所描述的具体实施例做各种各样的修改或补充或采用类似的方式替代，但并不会偏离本实用新型的精神或者超越所附权利要求书所定义的范围。

[0018] 尽管本文较多地使用了防盗门主体 1、控制电路 2、指纹密码电子锁 3、第一摄像头 4、第二摄像头 5、槽体 11、电动防护板 111、触摸屏 6、wifi 发射接收器 7、蓝牙装置 8、警报器 9、电动清洁刷 10、伸缩机构 12、边框 61、盖板 62、防撞条 63 等术语，但并不排除使用其它术语的可能性。使用这些术语仅仅是为了更方便地描述和解释本实用新型的本质；把它们解释成任何一种附加的限制都是与本实用新型精神相违背的。

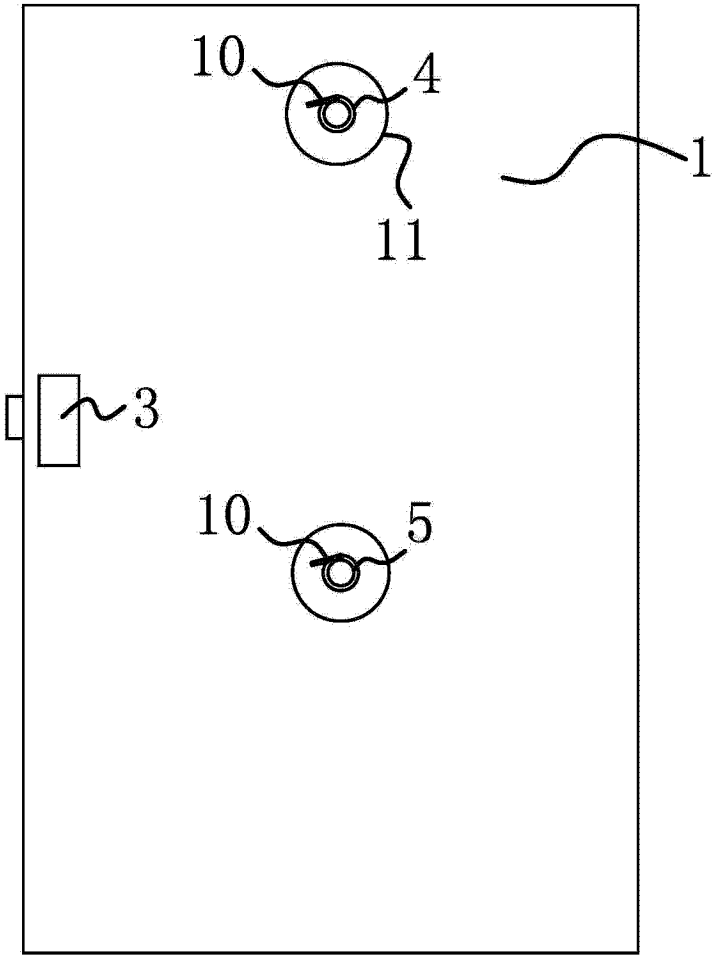

图 1

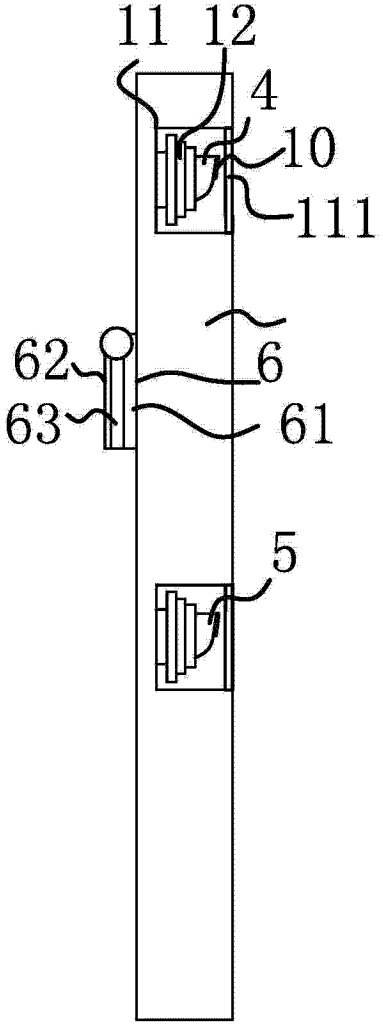

图 2

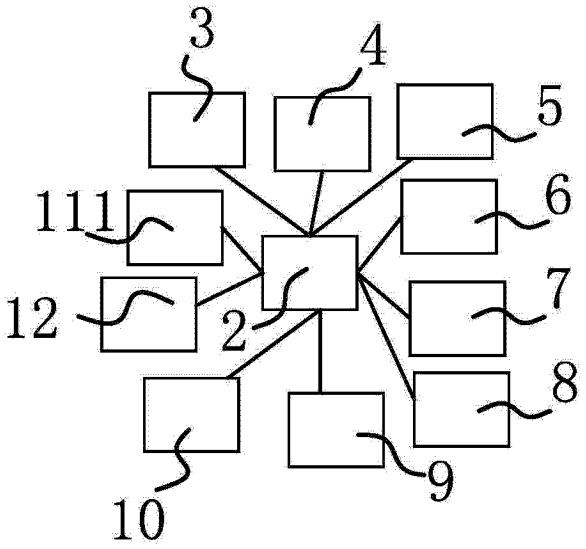

图 3