[19] 中华人民共和国国家知识产权局

[51] Int. Cl.
A47D 1/00 (2006.01)

[12] 实用新型专利说明书

专利号 ZL 200820138530.2

[45] 授权公告日 2009 年 6 月 17 日

[11] 授权公告号 CN 201256804Y

[22] 申请日 2008.9.26

[21] 申请号 200820138530.2

[73] 专利权人 叶 枫

地址 264000 山东省烟台大自然科技教育培训学校

[72] 发明人 叶 枫

权利要求书 1 页 说明书 1 页 附图 1 页

[54] 实用新型名称

一种儿童防摔椅

[57] 摘要

一种儿童防摔椅，包括椅背、椅座、扶手，其特征在于：椅背与椅座连接，椅座下面设置脚踏板，椅背两侧设置扶手，两个扶手之间设置安全带，安全带两侧分别与扶手连接。 其有益效果是，小孩坐在椅子上时可以系安全带可以防摔。

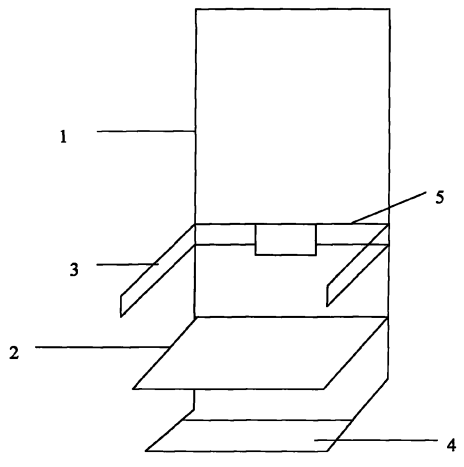

1、一种儿童防摔椅，包括椅背、椅座、扶手，其特征在于：椅背与椅座连接，椅座下面设置脚踏板，椅背两侧设置扶手，两个扶手之间设置安全带，安全带两侧分别与扶手连接。

一种儿童防摔椅

技术领域

本实用新型涉及一种儿童防摔椅。

背景技术

现在使用的普通儿童椅没有防摔功能。

实用新型内容

本实用新型的目的就是要解决现有技术中普通椅子没有放置东西的地方,且不能挂衣服及其它用品的问题，提供一种儿童防摔椅。

本实用新型的目的是这样实现的：一种儿童防摔椅，包括椅背、椅座、扶手，其特征在于：椅背与椅座连接，椅座下面设置脚踏板，椅背两侧设置扶手，两个扶手之间设置安全带，安全带两侧分别与扶手连接。

其有益效果是，小孩坐在椅子上时可以系安全带可以防摔。

附图说明

下面结合附图和实施例对本实用新型作进一步详细说明。

图为本实用新型的结构示意图。

图中：1、椅背，2、椅座，3、 扶手，4、 脚踏板，5、安全带。

具体实施方式

如图，一种儿童防摔椅，包括椅背 1 、椅座 2 、扶手 3 ，其特征在于：椅背 1 与椅座 2 连接，椅座 2 下面设置脚踏板 4 ，椅背 1 两侧设置扶手 3 ，两个扶手 3 之间设置安全带 5 ，安全带 5 两侧分别与扶手 3 连接。

儿童坐在上面时，可以系好安全带，以防小孩好动摔倒，脚踏板可以放脚。

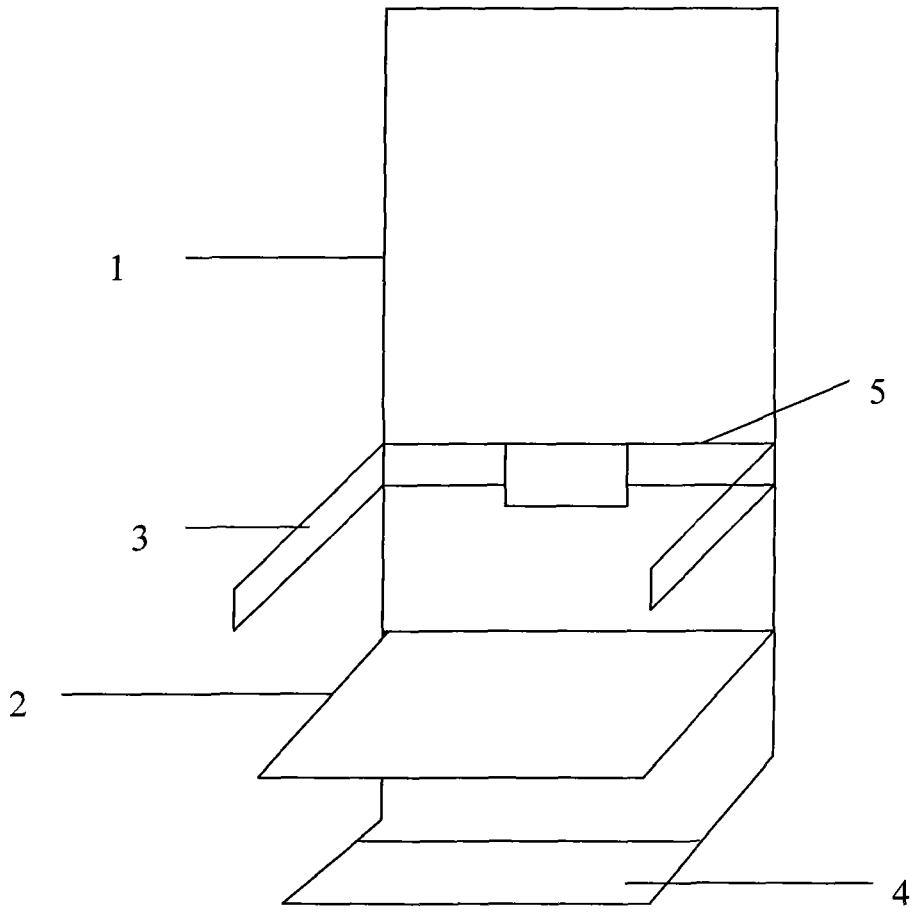
1
5
3
2
4